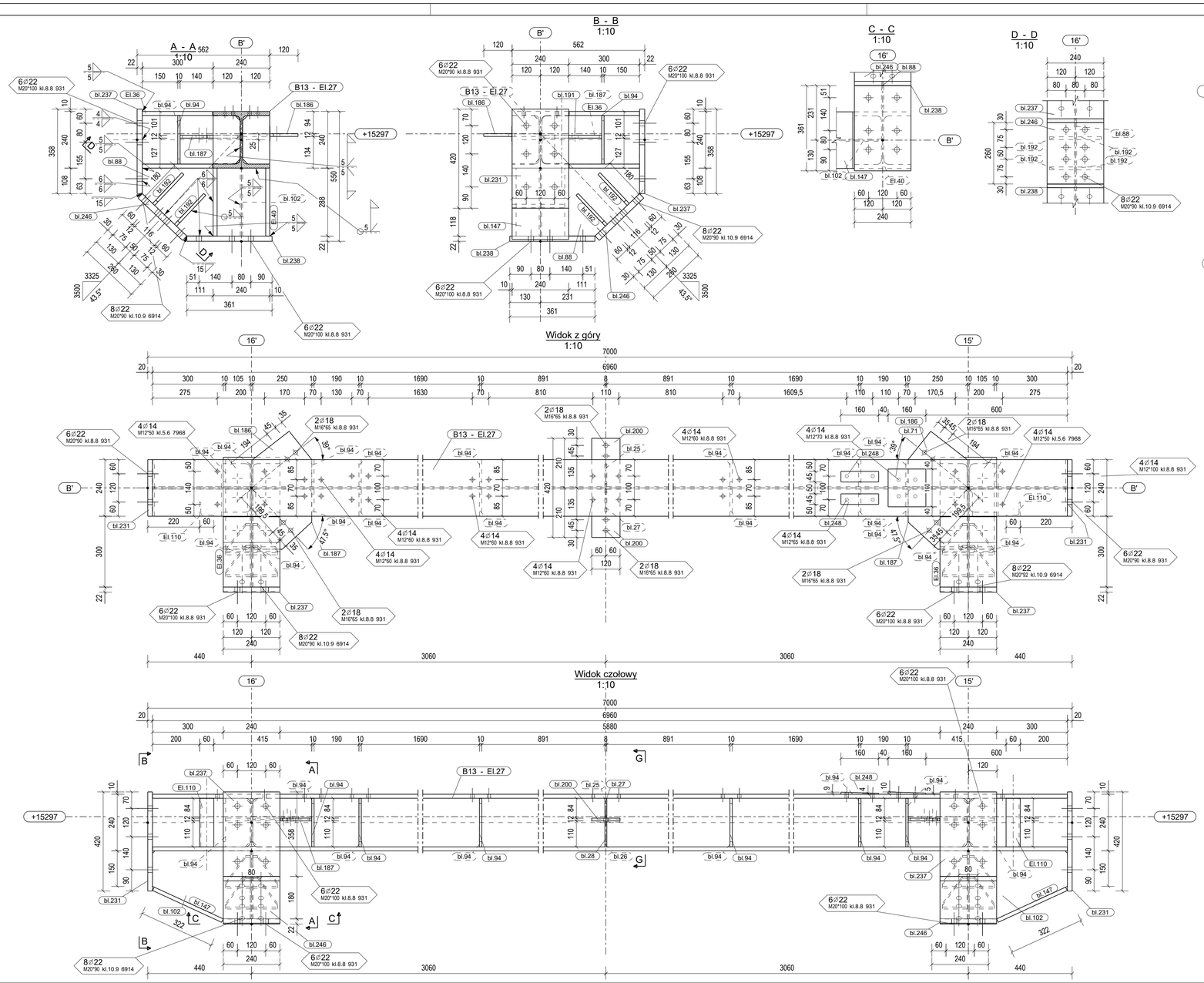

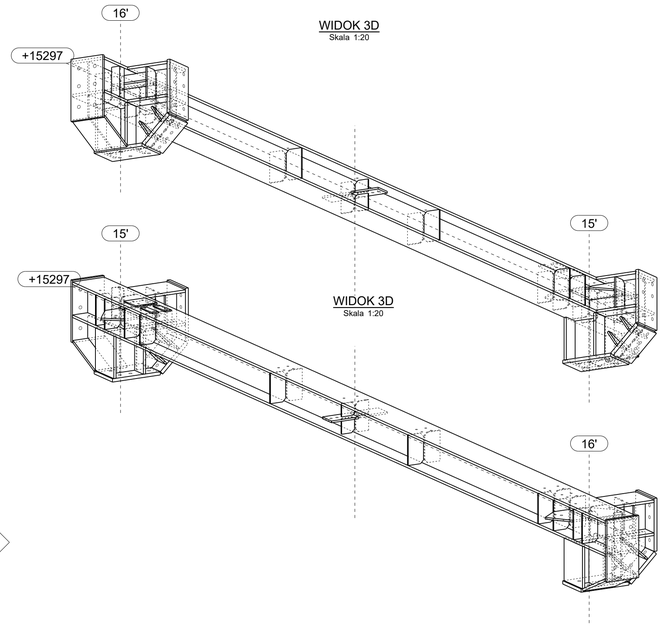

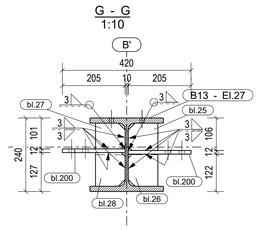

MATERIAŁY:
Stal profilowa wg wykazu stali

UWAGI:
1. Wykończenie powierzchni wg projektu architektonicznego
2. Nieoznaczone spoiny wykonać jako czołowe gr. V=g oraz:
   - pachwinowe jednostrone a=0,7g gr. cieńszego z łączonych el.
   - pachwinowe dwustrone a=0,5g gr. cieńszego z łączonych el.

SCHEMAT PROJEKTOWANEGO OBIEKTU

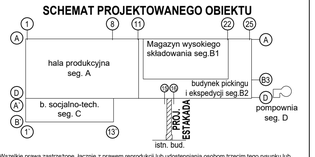

Wszelkie prawa zastrzeżone, łącznie z prawem reprodukcji lub udostępniania osobom trzecim tego rysunku lub jego części, bez wyraźnego upoważnienia Biura Projektowego (Dz.U.241994, poz.83, art. 115-118)

PROJEKT&WISZNIOWSKI
WKA PROJEKT WOJCIECH KUBERA & WISZNIOWSKI ARCHITEKTURA WOJCIECH WISZNIOWSKI

BIURO PROJEKTOWE STATYK sp. z o.o.
KONSTRUKCJE BUDOWLANE I INŻYNIERSKIE
43-180 Orzesze ul. Ligonia 8
tel/fax: +48 (32) 221-07-09, 722-61-11, www.statyk.pl, e-mail: biuro@statyk.pl

INWESTOR	TYMBARK MWS Sp. z o. o. Sp. k. ODDZIAŁ W OLSZTYNKU UL. ZIELONA 16, 11-015 OLSZTYNEK
TEMAT	PROJEKT ROZBUDOWY ZAKŁADU PRODUKCJI SPOŻYWCZEJ, BUDOWA NAPOWIETRZNEJ ESTAKADY TECHNOLOGICZNEJ ŁĄCZĄCEJ REALIZOWANĄ HALĘ MAGAZYNOWĄ Z ISTNIEJĄCYM ZAKŁADEM WRAZ Z INSTALACJAMI WEWNĘTRZNYMI.
ADRES INWESTYCJI	UL. ZIELONA, 11-015 OLSZTYNEK, PARCELE NR.59/3 oraz 29/4
FAZA OPRACOWANIA	TOM 2 - PROJEKT WYKONAWCZY
NAZWA RYSUNKU	**BELKA B.13**
PROJEKTANT	mgr. inż. Tomasz KOZIELSKI upr. 325/01 — podpis
OPRACOWANIE	inż. Michał JANUS — podpis
SPRAWDZAJĄCY	inż. Piotr MOTYKA upr. SLK/0588/PWOK/05 — podpis

nr rys.	skala:	data:	proj:	rewizja
KW.2_03/B2	1:20	01.2017	**W130-F**	**0**

Teka Structures