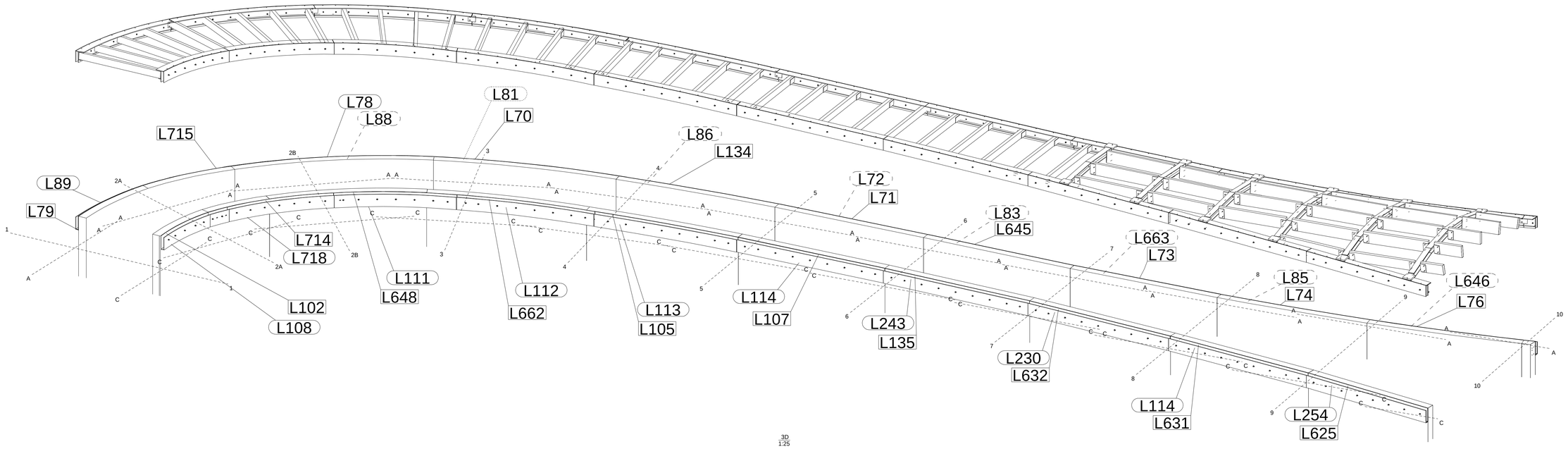

3D
1:25

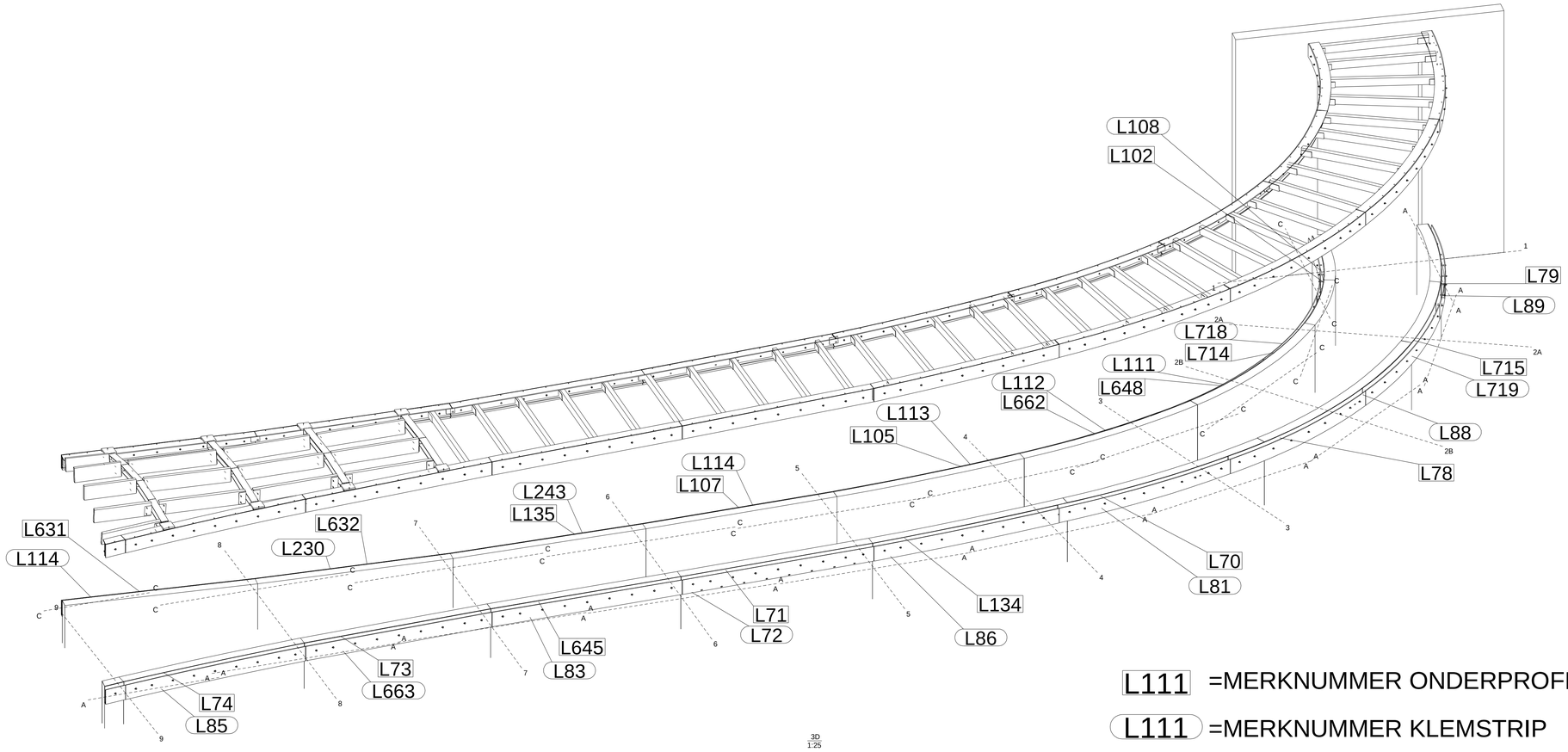

3D
1:25

L111 =MERKNUMMER ONDERPROFIEL

L111 =MERKNUMMER KLEMSTRIP

renvooi
onderprofiel
binnenstrip 250/8
buitenstrip 220/10
aangelaste wapening Ø10
ankers M10

bovenprofiel
binnenstrip 190/10
buitenstrip 200/10

Dak liggers
houten balklaag met gordinglippen
liggers HEA100/HEB160

Conservering
thermisch verzinkt
NEN ISO 1461

Rev. no.	Revisie merk	Revisie omschrijving	Revisie datum
7	G	dakliggers gew	9-1-2015
6	F	ter controle dakliggers	18-12-2014
5	E	Voorstel dakliggers	8-10-2014
4	D	definitief stramien 1-5 controur onder- bovenprofiel	10-9-2014
3	C	gew stramien 1-5 controur onder- bovenprofiel	5-9-2014
2	B	definitief controur onder- bovenprofiel	12-08-2014
1	A	controur onder- bovenprofiel	04-07-2014

Werk:
Bezoekerscentrum groot Vijversburg
Onderwerp:
3D aanzichten deel A

Getekend: GKJ
Datum: 04.06.2014
Schaal: zie aanzicht

Opdrachtgever:
Steinford glasprojecten
werkadres Swarteweisein 2 Tytsjerk

TEKLA Structures
www.construsoft.com

UITVOERINGKLASSE EXC: 2 (tenzij anders vermeld)
TOLERANTIE:NEN EN 1090-2 (BIJLAGE D)
LASSEN UITVOEREN VOLGENS ALGEMEEN LASPLAN (tenzij anders vermeld)
ALLE LASSEN a=4 RONDOM AFLASSEN (tenzij anders vermeld)
MATERIAALKWALITEIT: S235JR, KOKERS: S275JR, (tenzij anders vermeld)
BOUTENKWALITEIT 8.8 (tenzij anders vermeld) | PROJECTIE

MATEL METAAL Design & Construct
Bedrijfsweg 54 - 7671 EG Vriezenveen T: 0546-564264 E: info@matelmetaal.nl

Project: 20140221
Tekening: G [7]
Formaat: A0
Status: