Schemat montażowy stężeń (skala 1:50)

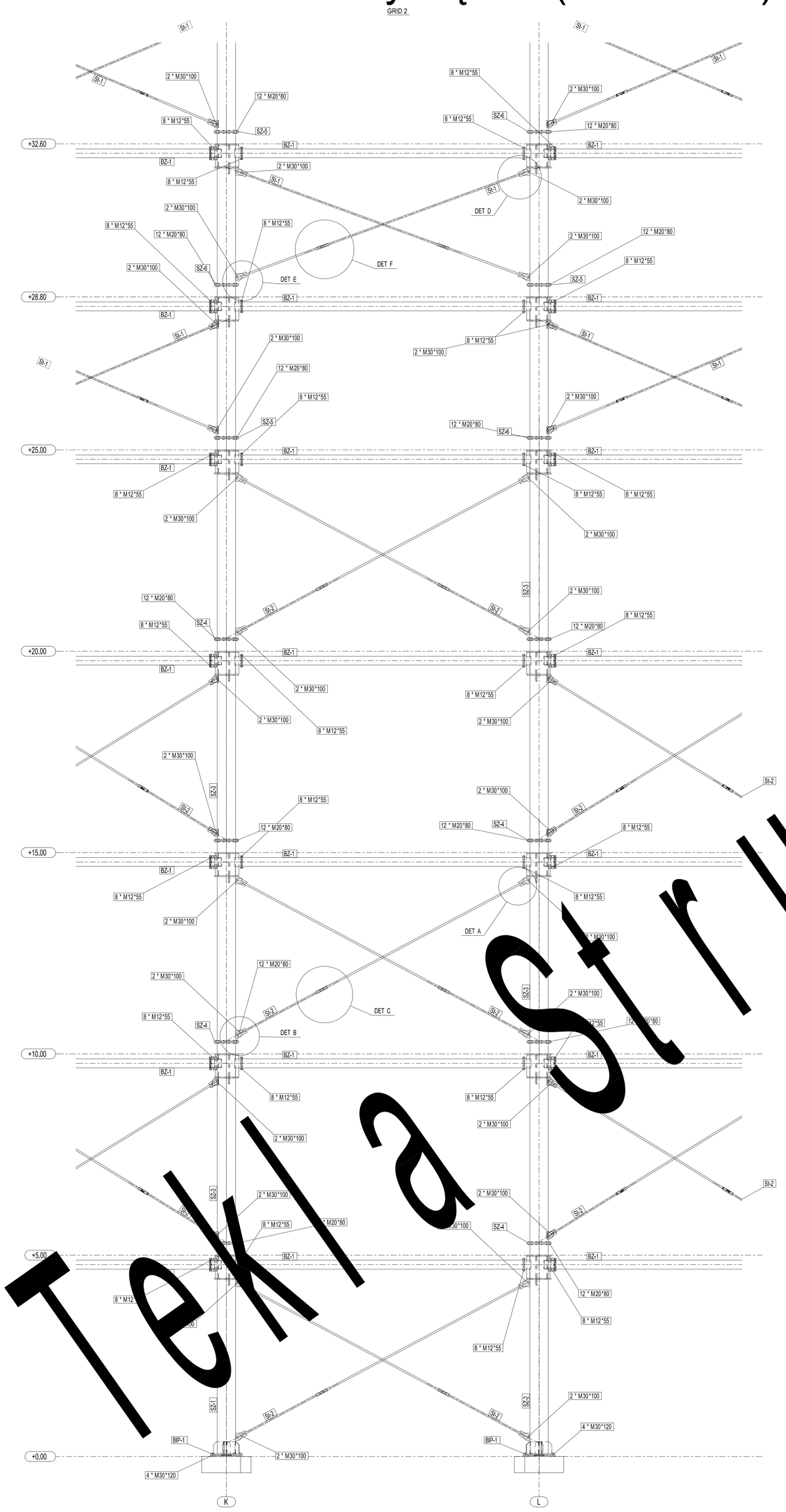

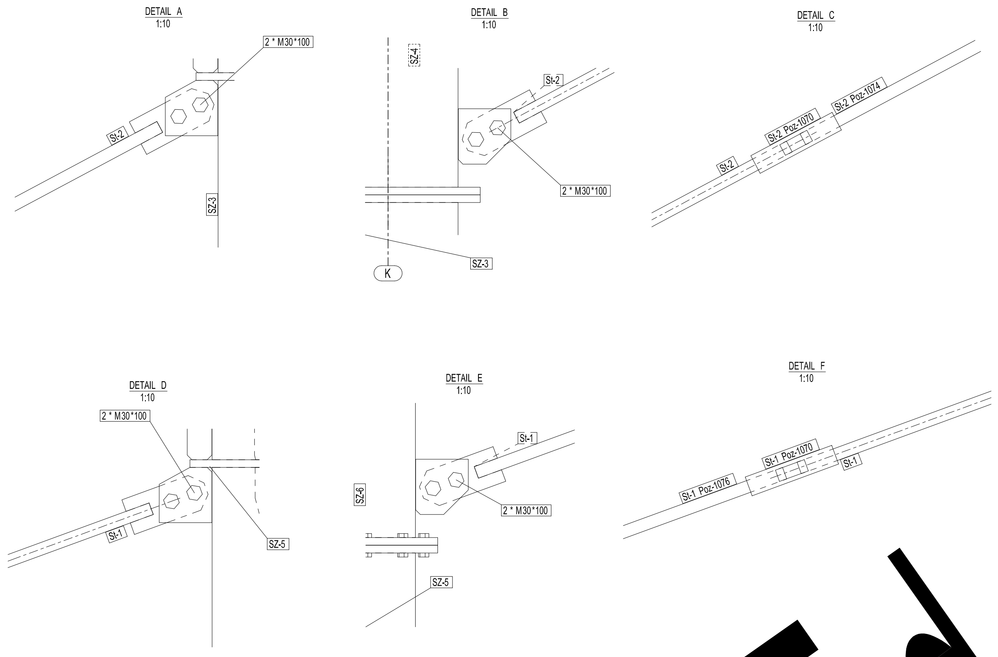

Rzut fundamentów +0,00 (skala 1:100)

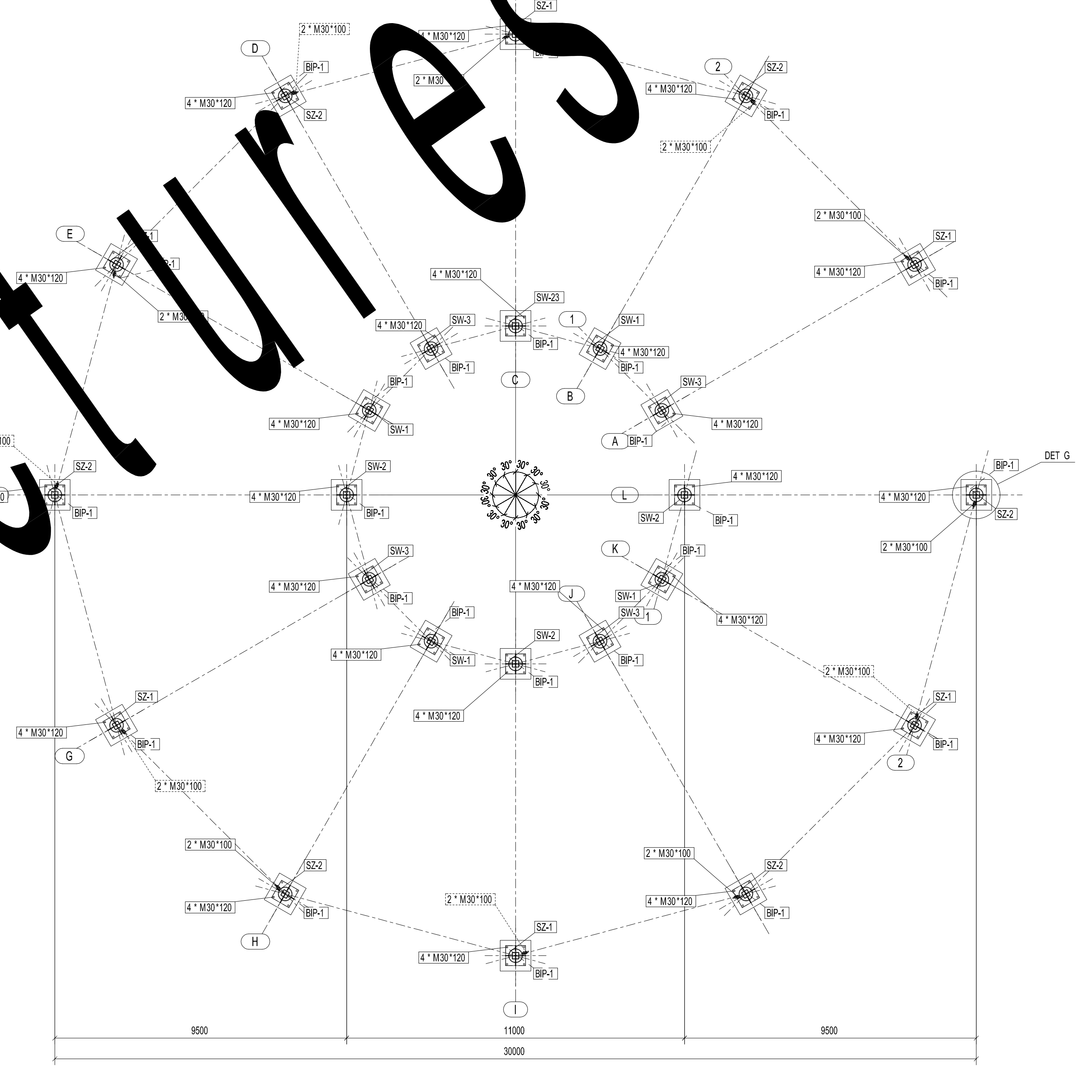

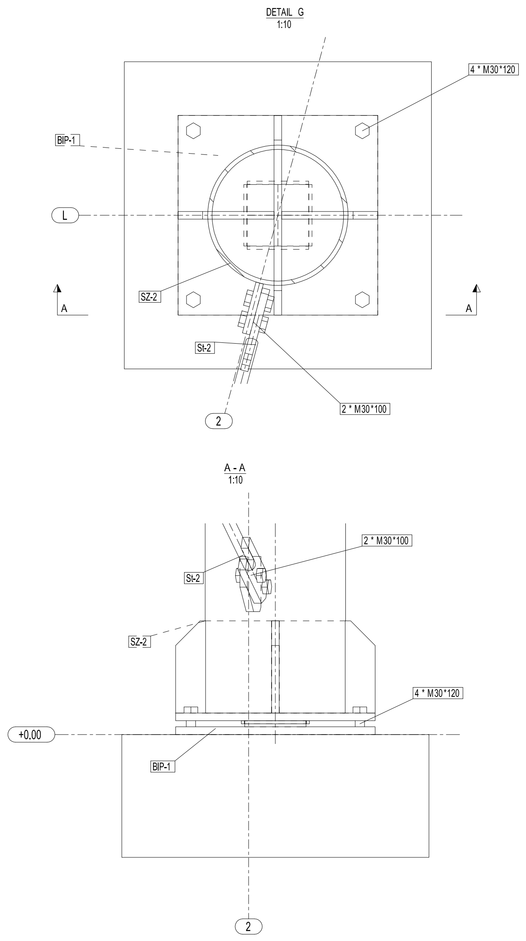

UWAGI!
- styk montażowy fundamentu wszystkich słupów wykonać zgodnie z detalem G,
- St-1 umieścić na kondygnacjach 6-12,
- St-2 umieścić na kondygnacjach 1-5,
- wszystkie śruby spełniają wymagania 931-8.8

UWAGI!
- materiał wszystkich elementów to S355 JR
- nieoznaczone spoiny należy wykonać spoiną pachwinową o grubości 0,7 cieńszego lub o grubości 0,2 grubszego z łączonych materiałów, w przypadku spoiny jednostronnej,
- nieoznaczone spoiny należy wykonać spoiną pachwinową o grubości 0,5 cieńszego z łączonych materiałów w przypadku spoiny dwustronnej,
- nacięcia zaokrąglone wykonywać o średnicy najbliżej wykonanego otworu
- następujące numery elementów odpowiadają zespołą:
* 1001-1010 - przepona (P)
* 1011-1012 - belka obwodowa wewnętrzna (BW)
* 1013-1014 - belka obwodowa zewnętrzna (BZ)
* 1015 - belka promieniowa (BP)
* 1020-1038 - słupy wewnętrzne (SW)
* 1040-1060 - słupy zewnętrzne (SZ)
* 1070-1076 - stężenia (St)
* 1080-1081 - płyta podstawy fundamentów (BIL)

Politechnika Poznańska Instytut Konstrukcji budowlanych Zakład Konstrukcji Metalowych, Betonowych i Drewnianych			
Opis projektu:	Projekt wielokondygnacyjnego obiektu wystawienniczo-biurowego		
Tytuł rysunku:	Rysunek główny - 3		Skala: -
Projektował:	Karol Rybak	Podpis:	Data: 23.07.16
Sprawdził:	dr inż. M. Chybiński	Podpis:	Nr rys.: PM-G-3

Tekla Structures Educational