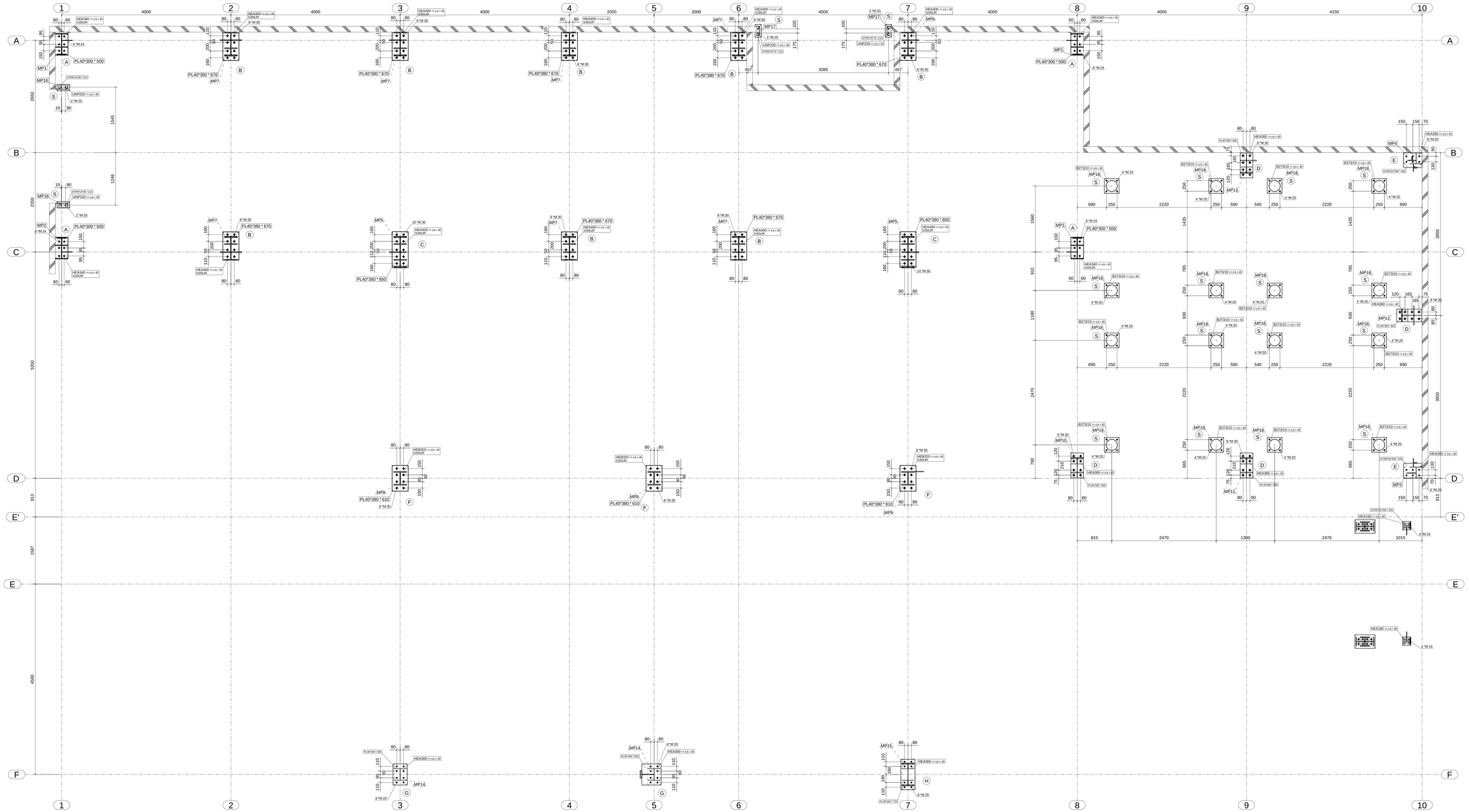

Ankerplan 1:30

DRAADEINDEN 8.8

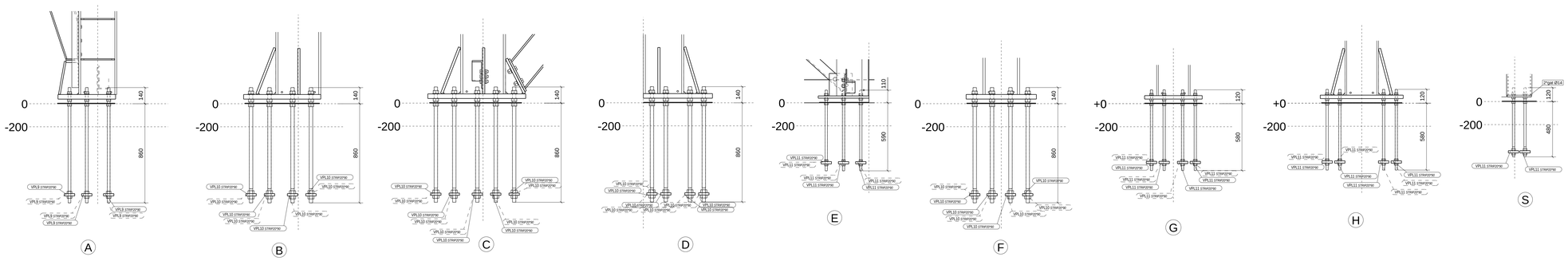

Revisie merk	Revisie omschrijving	Revisie datum
E	silo kolommen toegevoegd	29.04.2016
D	Definitief	26.04.2016
C	ter controle	21.04.2016
B	silo s/ gevels verplaatst	18.04.2016
A	Ter info	06.04.2016

Fabricage en montage volgens NEN-EN 1090-2:2008+A1:2011
Uitvoeringsklasse: EXC2
Functionele tolerantie klasse: 1
Kwaliteitsniveau lassen: C
Voorbewerkingsgraad: P2

Werk:
Megaton Ninove België

Getekend: RvR
Datum:
Schaal: zie aanzicht

Opdrachtgever:
UBO Engineering BV Soesterberg

Ontwerp:
Ankerplan

Projectie:

FERROSS staalbouw
Ferross Staalbouw
Maaskade 35
5347 KD Oss
T +31 (0) 412 667 600
E info@ferross-staalbouw.nl
I www.ferross-staalbouw.nl
KvK 160.72274

Project: 816009
Tekening: G [1]
Formaat: A0
Status: