Conserverings- & Transportlijst			
Fase naam	**Afwerking**	**Commentaar**	**Opdrachtfase**
ANK 0.9	N.V.T.	ankers	
CONS 1.4	TV + 2-lgs PC RAL3007 zwartrood	constructiestaal	
CONS 2.4	TV + 2-lgs PC RAL3007 zwartrood	glasomranding - U profielen	-100?
CONS 3.4	TV + 2-lgs PC RAL3007 zwartrood	K80/5 koppelkokers - productie na inmeting	

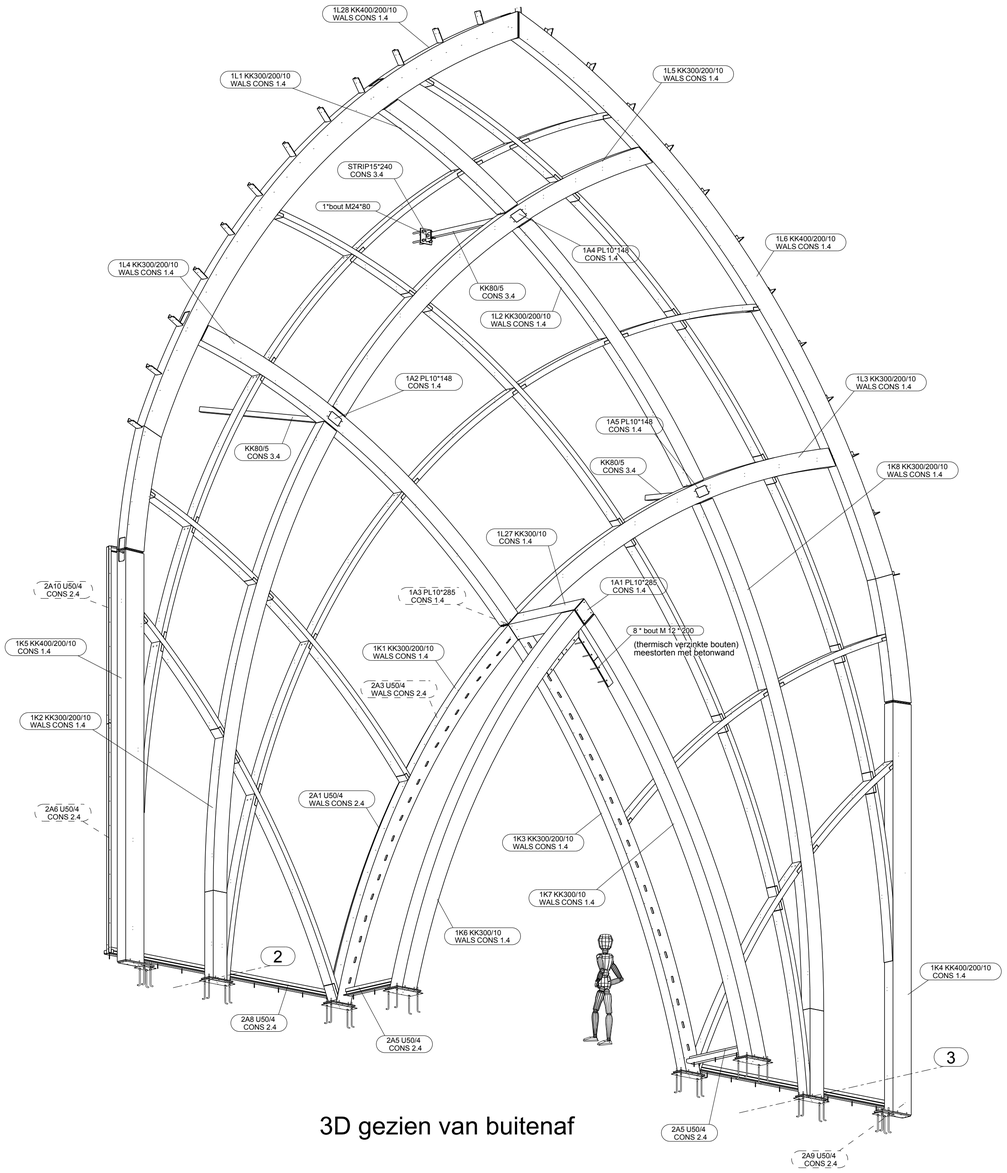

3D gezien van buitenaf

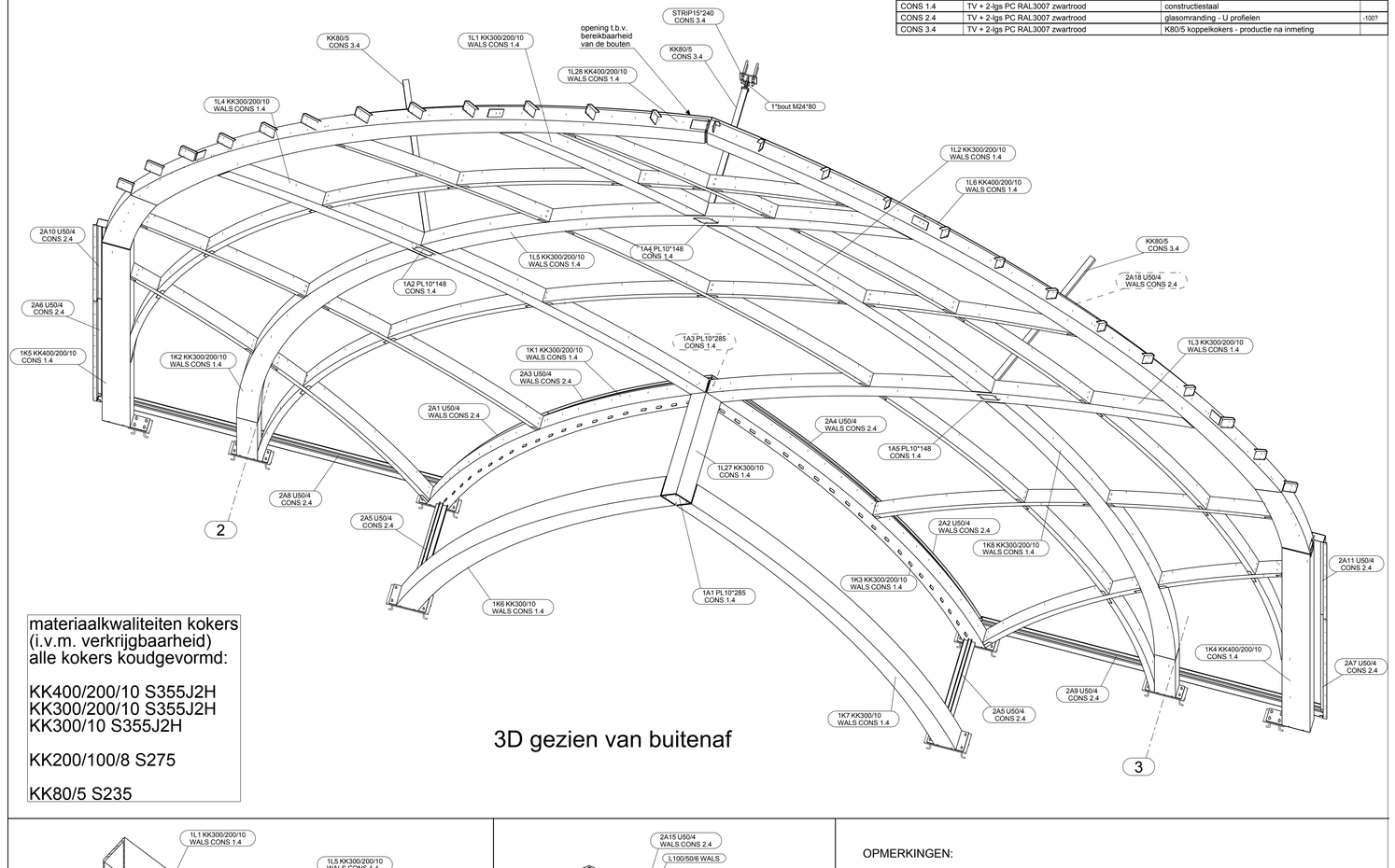

materiaalkwaliteiten kokers
(i.v.m. verkrijgbaarheid)
alle kokers koudgevormd:

KK400/200/10 S355J2H
KK300/200/10 S355J2H
KK300/10 S355J2H

KK200/100/8 S275

KK80/5 S235

3D gezien van buitenaf

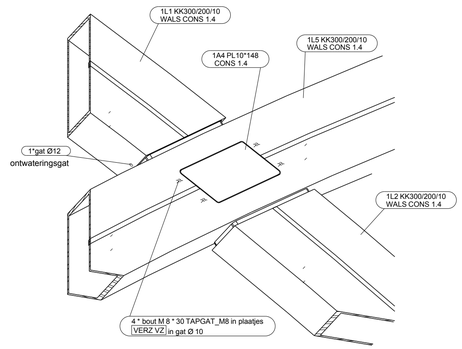

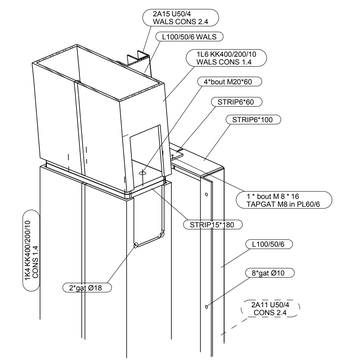

3D detail koppeling K400/200/10 kokers
(hoofdspanten)

OPMERKINGEN:

1. Let op, alle kokers hebben rondingen aan de buitenhoeken;
2. iFS: De glasrozetten zijn geschikt om zonodig achteraf voorzieningen op te schroeven om het buigtriplex aan te bevestigen.
3. iFS: Het glas is geschikt om van een folie te voorzien.

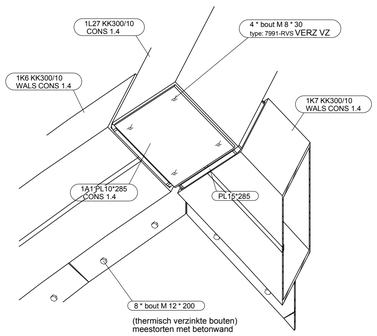

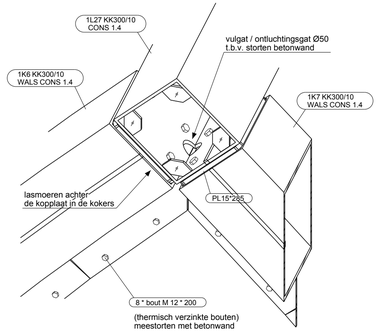

3D detail koppeling K300/10 kokers
met en zonder deksel;
deksel is niet waterdicht, er zitten onwateringsgaten in alle kokers

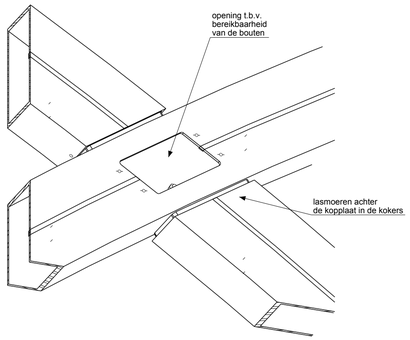

3D detail koppeling K300/200/10 kokers
met en zonder deksel;
deksel is niet waterdicht, er zitten onwateringsgaten in alle kokers

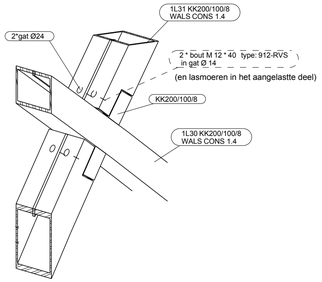

3D detail koppeling K200/100/8 kokers

DEFINITIEF

Rev. nr.	Rev. fase	Revisie omschrijving		Rev. datum
2	-	DEFINITIEF	TLi	22-11-2016
1	-	VOORLOPIG	TLi	18-10-2016

Opdrachtgever: iFS Building Systems BV
Hoofdconstructeur: Constructiebureau De Prouw BV
Werk: Verbouwing kerk Halfweg NL
Adres: Schaepmanstraat 9a, Halfweg
Onderwerp: 3D STAALOVERZICHT

Getekend: T. Ligthart
Schaal: zie aanzicht
Formaat: A1
FASE 1+2

Materiaal:	S235	(met kerfslagwaarde:	JR of J0)	T.A.V.
Lassen:	*zie werkplaatstek.*	Bouten:	8.8-THVZ gerold	T.A.V.
Algemeen:	S235 a = 0,38 x t	S355 a = 0,44 x t		T.A.V.

VIC OBDAM
BOUWEN BEGINT MET STAAL
T: 0226-453 044 (algemeen)
T: 0226-363 690 (tekenkamer)

Projectnummer: 260253
Tekening: G [1]

Tekla Structures model: 260253_iFS Building Systems_verbouwing kerk Halfweg NL aangepaste invulling