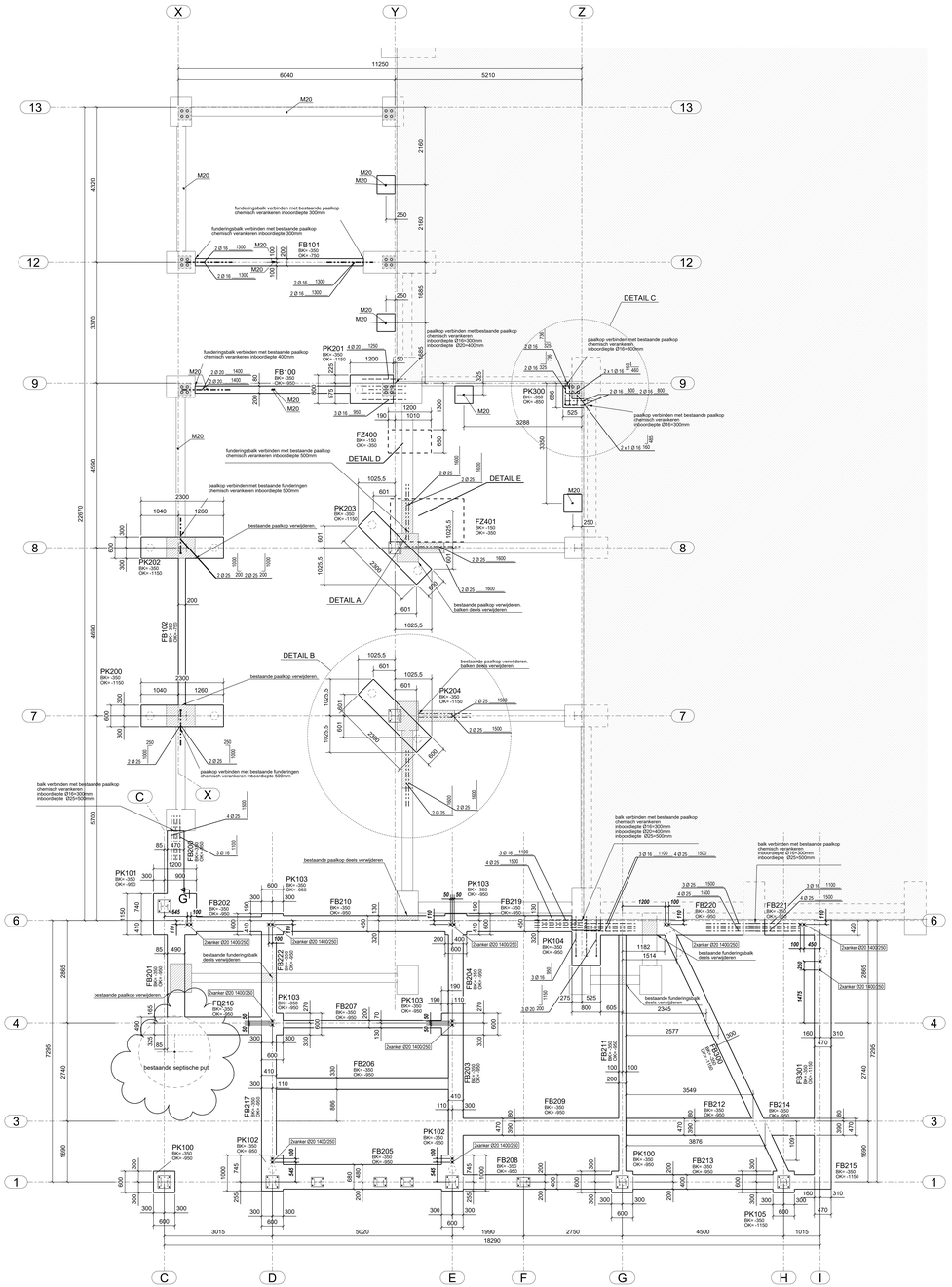

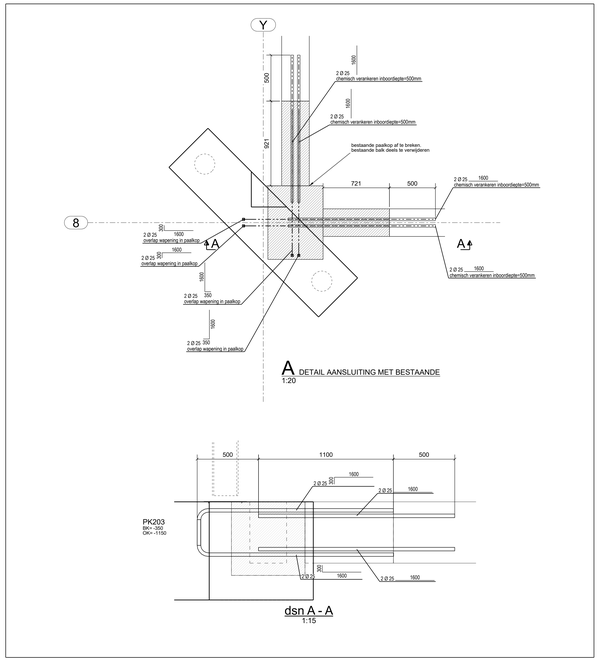

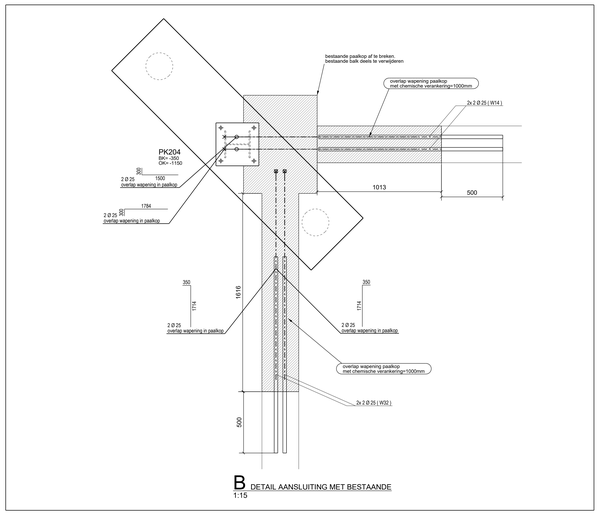

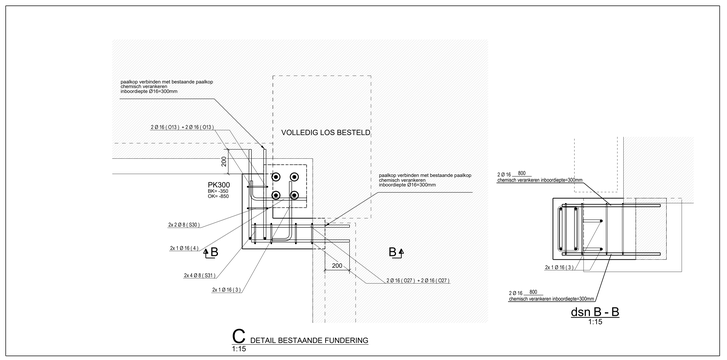

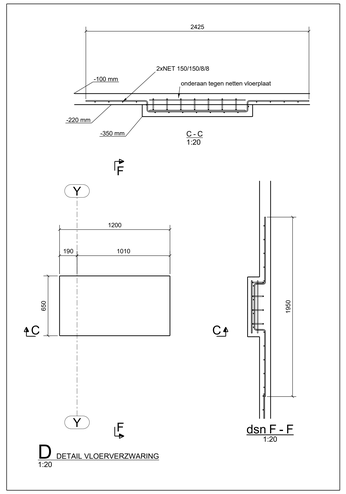

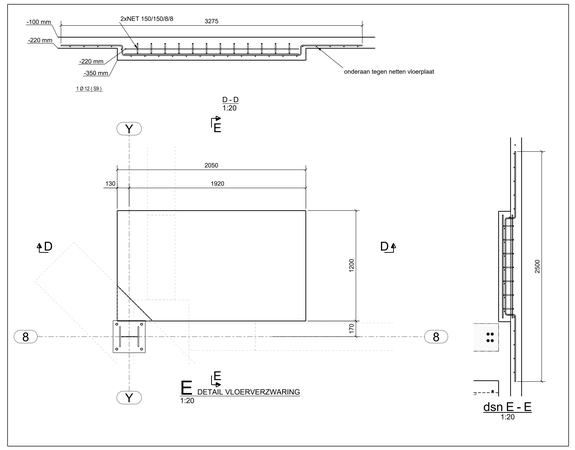

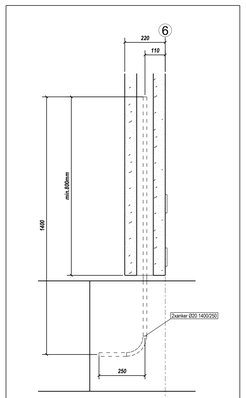

FUNDERINGSTABEL CMA_imaging

sonderingsverslag: 53684/089

De funderingen moeten aangezet worden in natuurlijk terrein
(m.a.w. onder bestaande, niet in gerworde en/of aangevulde grond).
Indien dit aanzichtniveau van de fundering ligger is dan onderkant fundering, dan moet het verschil uitgevuld worden met gestabiliseerd zand.
Bij uitgraven moet geconstateerd worden of de grond op aanzichtniveau een natuurlijk, homogeen en draagkrachtig en geen harde ondergronden en zoden bevat.
Deze moeten worden verwijderd en vervangen door gestabiliseerd zand.

kwaliteit funderingsbeton: ???
kwaliteit wapeningstaal: B500A
betondekking: 40mm

	NUMMER	AANTAL	AFMETING ??b?h	wapening	m³ beton
FUNDERINGSBALK	FB100	1	4325 - 200 - 600	zie details wapeningsplan	0.52
FUNDERINGSBALK	FB101	1	4695 - 200 - 400	zie details wapeningsplan	0.38
FUNDERINGSBALK	FB102	1	4095 - 200 - 400	zie details wapeningsplan	0.33
FUNDERINGSBALK	FB200	1	1760 - 470 - 800	zie details wapeningsplan	0.50
FUNDERINGSBALK	FB201	1	3290 - 490 - 800	zie details wapeningsplan	0.67
FUNDERINGSBALK	FB202	1	1810 - 410 - 800	zie details wapeningsplan	0.46
FUNDERINGSBALK	FB203	1	3355 - 410 - 600	zie details wapeningsplan	0.83
FUNDERINGSBALK	FB204	1	2195 - 410 - 600	zie details wapeningsplan	0.54
FUNDERINGSBALK	FB205	1	4420 - 880 - 600	zie details wapeningsplan	1.80
FUNDERINGSBALK	FB206	1	4892 - 330 - 600	zie details wapeningsplan	0.99
FUNDERINGSBALK	FB207	1	4420 - 200 - 600	zie details wapeningsplan	0.53
FUNDERINGSBALK	FB208	1	4140 - 400 - 600	zie details wapeningsplan	0.99
FUNDERINGSBALK	FB209	1	4347 - 470 - 600	zie details wapeningsplan	1.23
FUNDERINGSBALK	FB210	1	4520 - 490 - 600	zie details wapeningsplan	1.22
FUNDERINGSBALK	FB211	1	6575 - 200 - 600	zie details wapeningsplan	0.79
FUNDERINGSBALK	FB212	1	3730 - 470 - 600	zie details wapeningsplan	1.02
FUNDERINGSBALK	FB213	1	3900 - 400 - 600	zie details wapeningsplan	0.94
FUNDERINGSBALK	FB214	1	1552 - 470 - 600	zie details wapeningsplan	0.40
FUNDERINGSBALK	FB215	1	1025 - 400 - 800	zie details wapeningsplan	0.33
FUNDERINGSBALK	FB216	1	3630 - 490 - 600	zie details wapeningsplan	0.77
FUNDERINGSBALK	FB217	1	3355 - 410 - 600	zie details wapeningsplan	0.83
FUNDERINGSBALK	FB218	1	2005 - 490 - 600	zie details wapeningsplan	0.79
FUNDERINGSBALK	FB220	1	3975 - 450 - 600	zie details wapeningsplan	1.07
FUNDERINGSBALK	FB221	1	1385 - 490 - 800	zie details wapeningsplan	0.37
FUNDERINGSBALK	FB222	1	2195 - 410 - 600	zie details wapeningsplan	0.54
FUNDERINGSBALK	FB300	1	7128 - 330 - 800	zie details wapeningsplan	1.81
FUNDERINGSBALK	FB301	1	7128 - 470 - 800	zie details wapeningsplan	2.68
VLOERVERZWARING	FZ400	1	200 - 650 -1200	zie details wapeningsplan	0.16
VLOERVERZWARING	FZ401	1	200 -1550 -2050	zie details wapeningsplan	0.49
PAALKOP	PK100	2	600 - 600 - 800	zie details wapeningsplan	0.43
PAALKOP	PK101	1	600 -1050 -1150	zie details wapeningsplan	0.83
PAALKOP	PK102	2	600 - 600 -1000	zie details wapeningsplan	0.72
PAALKOP	PK103	4	600 - 600 - 950	zie details wapeningsplan	0.86
PAALKOP	PK104	1	600 - 800 - 980	zie details wapeningsplan	0.47
PAALKOP	PK105	1	800 - 800 - 850	zie details wapeningsplan	0.29
PAALKOP	PK200	1	800 -2300 - 600	zie details wapeningsplan	1.10
PAALKOP	PK201	1	800 -1200 - 800	zie details wapeningsplan	0.77
PAALKOP	PK202	1	800 -2300 - 600	zie details wapeningsplan	1.10
PAALKOP	PK203	1	800 -2300 - 600	zie details wapeningsplan	1.10
PAALKOP	PK204	1	800 -2300 - 600	zie details wapeningsplan	1.10
PAALKOP	PK300	1	675 - 811 - 500	zie details wapeningsplan	0.13
SCHAKEL	SK1	4	500 - 500 - 500	zie details wapeningsplan	0.50
				VOLUME TOTAAL	**33.33**

* Echelle 1/50- Mesures en mm

* Niveau inf. colonne en béton =-300 à moins qu'autrement indiqué sur le plan
* Niveau inf. pied de colonne =-315 à moins qu'autrement indiqué sur le plan
* Niveau sup de fondation =-350 à moins qu'autrement indiqué sur le plan
* Niveau de référence = ... = ...
*remarques: tous les supplements d'armatures sont compris dans le ferraillage prefab des fondations

VERELST
BEDRIJFSBOUW & RENOVATIE

KMO-zone klein boom 15 B-2580 Putte
tel +32 (0)15 75 37 35 fax +32 (0)15 75 68 50
bedr@bbouw@verelst.be

Bouwheer:

CMA_imaging

Werfadres: Avenue de l'industrie 13/02 1420 Braine l'alleud

Voor akkoord opgemaakt in dubbel te op / /

De bouwheer De aannemer

Productieplan: Werfnummer: 2016-0190
Plannummer: 7

PLAN DE FONDATIONS

Schaal: 1/50 - Maten in mm

Alle plannen blijven ten allen tijde eigendom van bedr@bbouw Verelst nv. Wijzigingen na het ondertekenen voor akkoord van het productieplan kunnen leveringen en montage uitstellen, waarvoor bedr@bbouw Verelst nv niet verantwoordelijk kan gesteld worden.

F	11.05.2017	aanpassing lvm ontbrekende bestaande funderingsbalk	joeye
E	04.05.2017	toevoegen ankers predalwand	joeye
D	01.06.2017	aanpassing bematingen	joeye
C	02.05.2017	aanpassing te verwijderen paalkoppen	joeye
B	06.04.2017	Plan voor productie	joeye
A	31.03.2017	Plan voor goedkeuring	joeye

Table Structures