Die Richtlinie siehe Zeichnung Nummer C-01-828222-141-2804-102-1001.

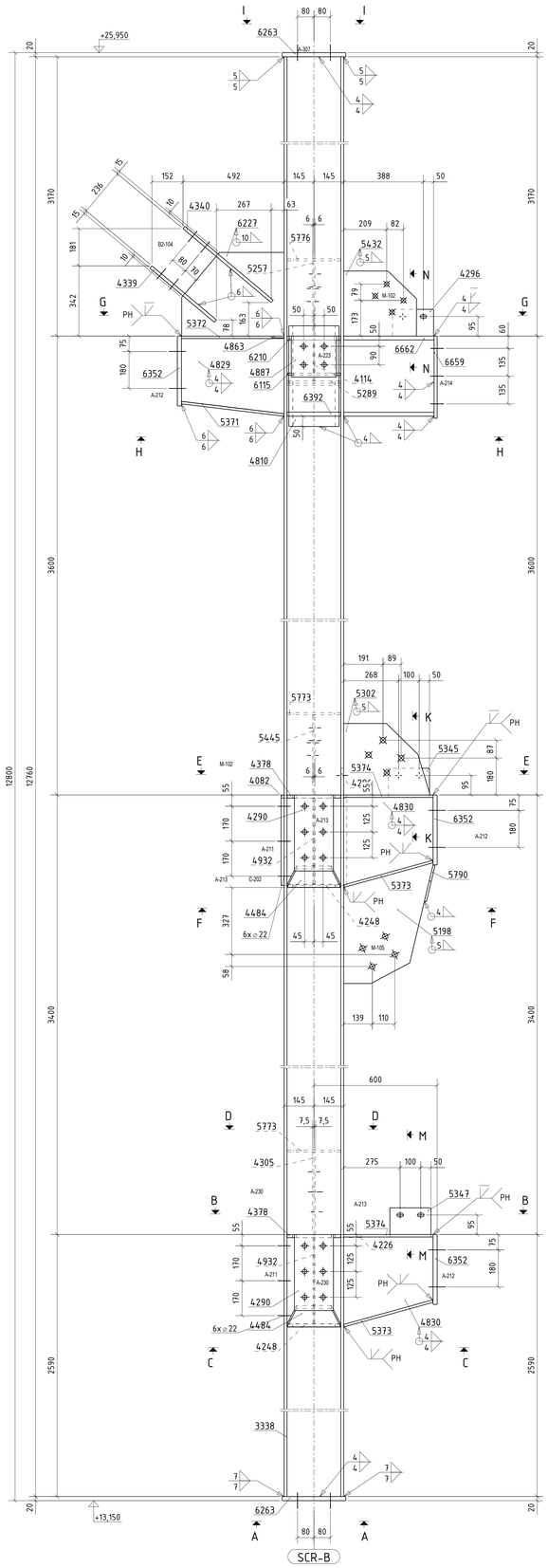

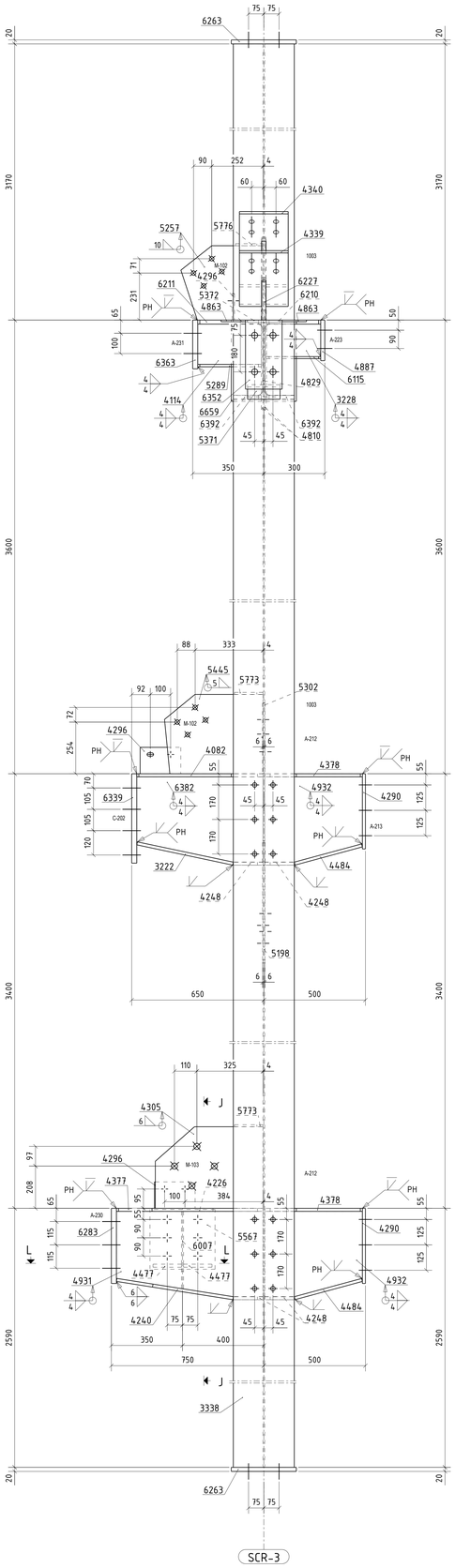

A-A
1:10

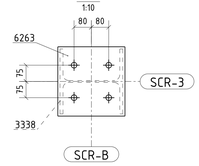

B-B
1:10

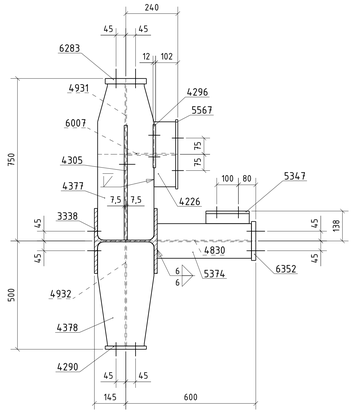

C-C
1:10

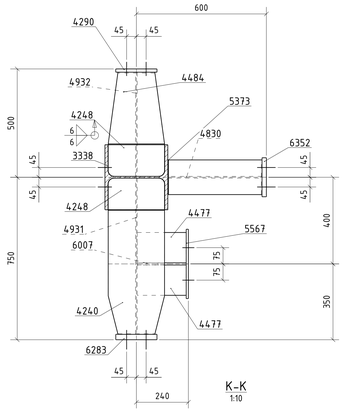

D-D
1:10

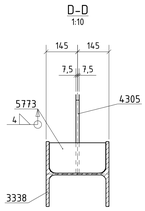

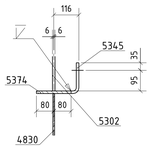

E-E
1:10

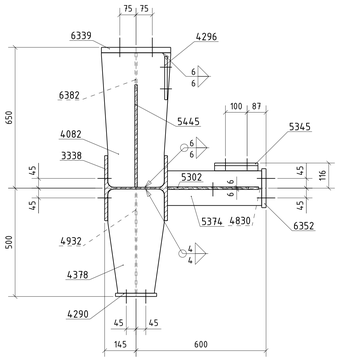

F-F
1:10

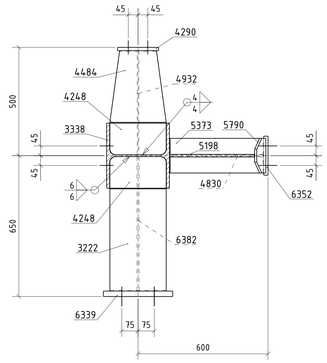

G-G
1:10

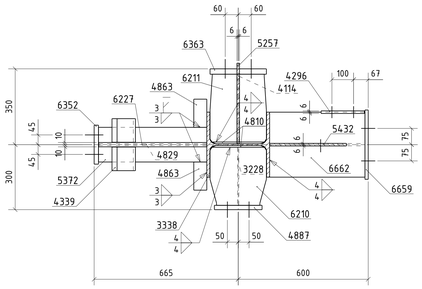

H-H
1:10

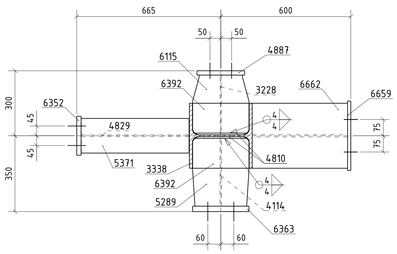

I-I
1:10

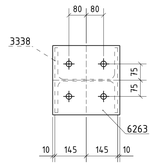

J-J
1:10

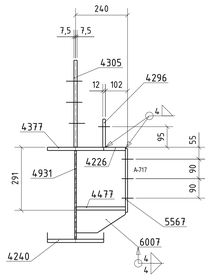

L-L
1:10

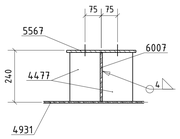

M-M
1:10

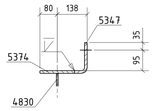

N-N
1:10

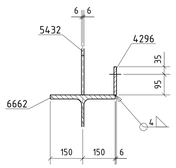

TEIL Nr. 278 PENGE 1

POSITION	PENGE	PROFIL	LANGE	MATERIAL	GEWICHT
3222	1	BL15×260	482	S235JR+Z15	14.8
3228	1	BL6×160	268	S235JR	2.0
3338	1	HEA300	12760	S235JR	1126.7
4082	1	BL15×320	621	S235JR+Z15	20.6
4176	1	BL8×198	313	S235JR	3.9
4226	1	BL15×100	300	S235JR+Z15	3.5
4240	1	BL15×260	580	S235JR+Z15	16.8
4248	4	BL15×146	260	S235JR+Z15	17.7
4290	2	BL15×190	370	S235JR+Z15	16.6
4296	3	FL130×12	200	S235JR	7.3
4305	1	BL15×401	530	S235JR+Z15	23.1
4339	1	BL15×240	410	S235JR+Z15	11.1
4340	1	BL15×240	560	S235JR+Z15	14.9
4377	1	BL15×260	721	S235JR+Z15	21.0
4378	2	BL15×260	481	S235JR+Z15	25.8
4477	2	BL15×140	226	S235JR+Z15	7.5
4484	2	BL15×260	343	S235JR+Z15	17.4
4810	2	BL8×265	490	S235JR	13.9
4829	1	BL8×366	500	S235JR	10.5
4830	2	BL8×426	435	S235JR	20.0
4863	2	BL8×60	130	S235JR	1.0
4887	1	BL20×200	220	S235JR+Z15	6.9
4931	1	BL8×420	721	S235JR	17.4
4932	2	BL8×420	481	S235JR	23.5
5198	1	BL12×435	587	S235JR	17.1
5257	1	BL12×366	484	S235JR	12.1
5289	1	BL12×260	313	S235JR	7.5
5302	1	BL12×348	621	S235JR	11.3
5345	1	BL12×157	200	S235JR	2.9
5347	1	BL12×179	200	S235JR	3.4
5371	1	BL12×160	502	S235JR	7.6
5372	1	BL12×160	500	S235JR	7.5
5373	2	BL12×160	448	S235JR	13.5
5374	2	BL12×160	435	S235JR	13.1
5432	1	BL12×316	355	S235JR	9.7
5445	1	BL12×391	484	S235JR	16.6
5567	1	BL10×294	320	S235JR	7.4
5773	2	BL10×140	260	S235JR	5.7
5776	1	BL10×135	260	S235JR	2.7
5790	1	BL10×160	181	S235JR	1.9
6007	1	BL10×226	380	S235JR	6.3
6115	1	BL10×260	268	S235JR	5.1
6210	1	BL20×260	268	S235JR+Z15	10.3
6211	1	BL20×260	313	S235JR+Z15	12.5
6227	1	BL20×67	499	S235JR+Z15	28.7
6263	2	BL20×310	320	S235JR+Z15	31.1
6283	1	BL25×190	370	S235JR+Z15	13.8
6339	1	BL25×320	440	S235JR+Z15	27.6
6352	3	BL20×180	340	S235JR+Z15	28.8
6363	1	BL25×240	260	S235JR+Z15	12.2
6382	1	BL10×420	621	S235JR	18.6
6392	2	BL20×138	260	S235JR+Z15	11.2
6659	1	BL15×320	400	S235JR+Z15	15.1
6662	1	HEA400	440	S235JR	55.0
				GEWICHT GESAMT	1860.2

REV.	ÄNDERUNG	DATUM	ERSTELLT	DATUM	GEPRÜFT	DATUM	FREIGEBEN
–	ERSTAUSFÜHRUNG	07.12.2017	MOVEZIAK	07.12.2017	HRBACEK	07.12.2017	SOWARDSALDIL

PROJEKT: SCR II Currenta Leverkusen
ANLAGE: SCR II Leverkusen-Burrig (Entsorgungszentrum)
BAUWERK: SCR-Traggerüst
PROJEKT Nr.: C-01-828222-141-2804-102
HAUPTPROFIL: HEA300
DOKUMENT Nr.: TEIL Nr.: 278
REV.: –
MASSSTAB: 1:10
FORMAT: 1188

Industry ALLGONS
Allgons Industry s.r.o.
Zitkova 2
U Rybníka 1
Praha 6 - Dejvice
Czech Republic
tel.: +420 323 608 120
fax: +420 323 608 121
e-mail: allgons@allgons.cz

Tekla Structures