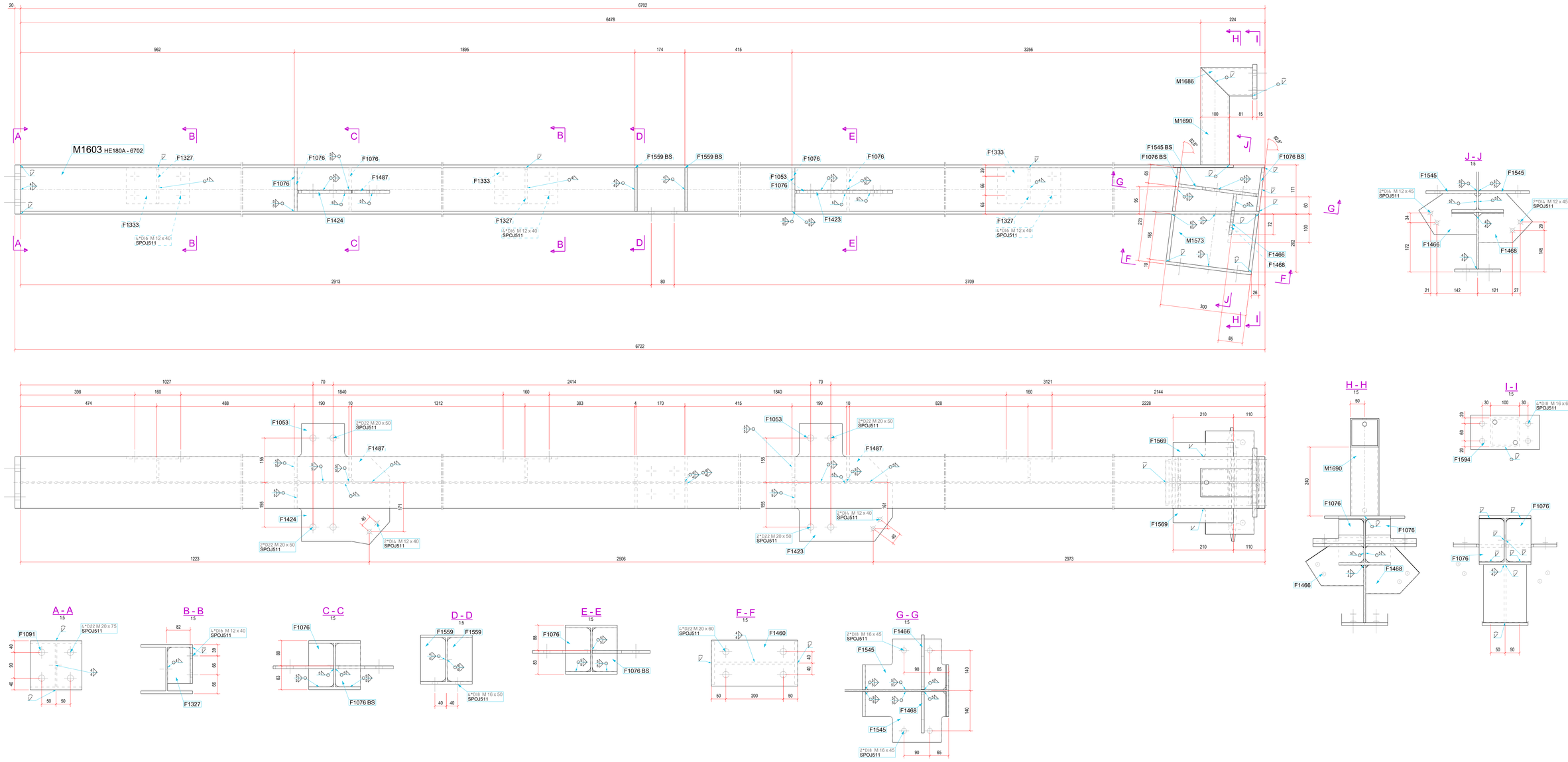
M1603 HE180A - 6702
F1327
F1333
F1076
F1487
F1424
F1559 BS
F1053
F1423
F1545 BS
F1076 BS
M1686
M1690
M1573
F1466
F1468
J - J
F1545
F1569
H - H
I - I
F1594
A - A
F1091
B - B
C - C
D - D
E - E
F - F
F1460
G - G
SPOJ511