BUIGSTAAT MET BUIGVORMEN (indicatief)

Posnr	Diameter	Aantal	Lengte	Buigvorm
C2	10	22	4348	1316; 516; 400
C4	10	7	4359	482; 516; 100
C5	10	20	1252	1316; 163; 135; 366
C16	10	12	2648	616; 366; 300; 500
C18	8	9	2243	365..376; 200; 515; 631..654; 110
C19	8	9	2243	110; 631..657; 200; 515; 365..378
C20	8	3	3338	661..663; 515..516; 110; 380..381
C22	10	33	3013	516; 345; 508; 135
C30	10	30	2146	616; 516; 135; 480
C54	10	2	3422	908; 460; 400; 909
C58	10	4	2536	135; 616; 366; 186; 185
L8	20	4	3902	90°; 21°; 1350; 1831; 200; 245; 21°; 200
L9	20	4	3710	110°; 3364; 110°; 45°; 45°
S2	10	7	1260	1260
S16	25	18	8308	8308
S18	40	1	9331	9331
S19	40	8	11684	11684
S21	25	4	3833	3833
S22	40	4	11722	11722
S25	40	5	9259	9259
S31	25	2	11294	11294
S32	25	4	11431	11431..11559
S33	25	2	8326	8326
S43	25	6	4435	4433..4701
S49	10	9	1962	1962..3056
S51	10	8	1911	1911..2330
S52	10	2	1869	1869
S53	10	15	1861	1110..1861
S54	10	15	1110	1110..1861
S64	10	9	3056	1962..3056
U1	10	72	729	128; 516
U2	20	2	1748	800; 250
U3	10	11	1413	500; 460

Posnr	Diameter	Aantal	Lengte	Buigvorm
U4	10	35	1529	1316; 125
U16	20	2	1838	800; 340
U17	10	9	1411	500; 468
U21	20	1	1938	1000; 390; 650
U22	12	8	1439	500; 484
U26	12	8	1635	600; 490
U27	12	2	1579	600; 434
U28	12	8	1539	594; 505
U31	12	3	2425	600; 1280
U32	12	2	2375	600; 1230
U33	10	39	829	616; 128
U45	20	1	2088	590
U48	10	15	1469	800; 500; 516
U49	10	8	2548	1120; 1030; 91°; 473
U57	20	4	1998	300; 800
U76	12	2	1404	500; 74°; 440; 106°
U77	12	2	1414	110°; 440; 70°; 500
U78	12	2	1424	500; 67°; 453; 113°
U79	12	2	3238	117°; 493; 63°; 1400
U80	12	2	3230	115°; 493; 65°; 1400
U81	12	2	1445	118°; 493; 62°; 500
U82	20	4	2038	1000; 490; 650
U115	10	10	1228	499; 275
U115	10	10	1224	498; 275
Z2	12	2	4464	15622
Z18	12	4	4398	16537
Z19	12	4	4472	16808
Z22	12	2	4432	16627
Z23	12	8	6282	16370
Z41	12	2	2258	2038
Z42	12	2	2471	1316
Z43	12	2	2253	1203
Z44	12	2	2218	1171
Z55	12	8	4538	16977

Posnr	Diameter	Aantal	Lengte	Buigvorm
c1	8	3	3338	661..663; 515..516; 110; 380..381
u1	10	15	1469	500; 500; 515; 90°

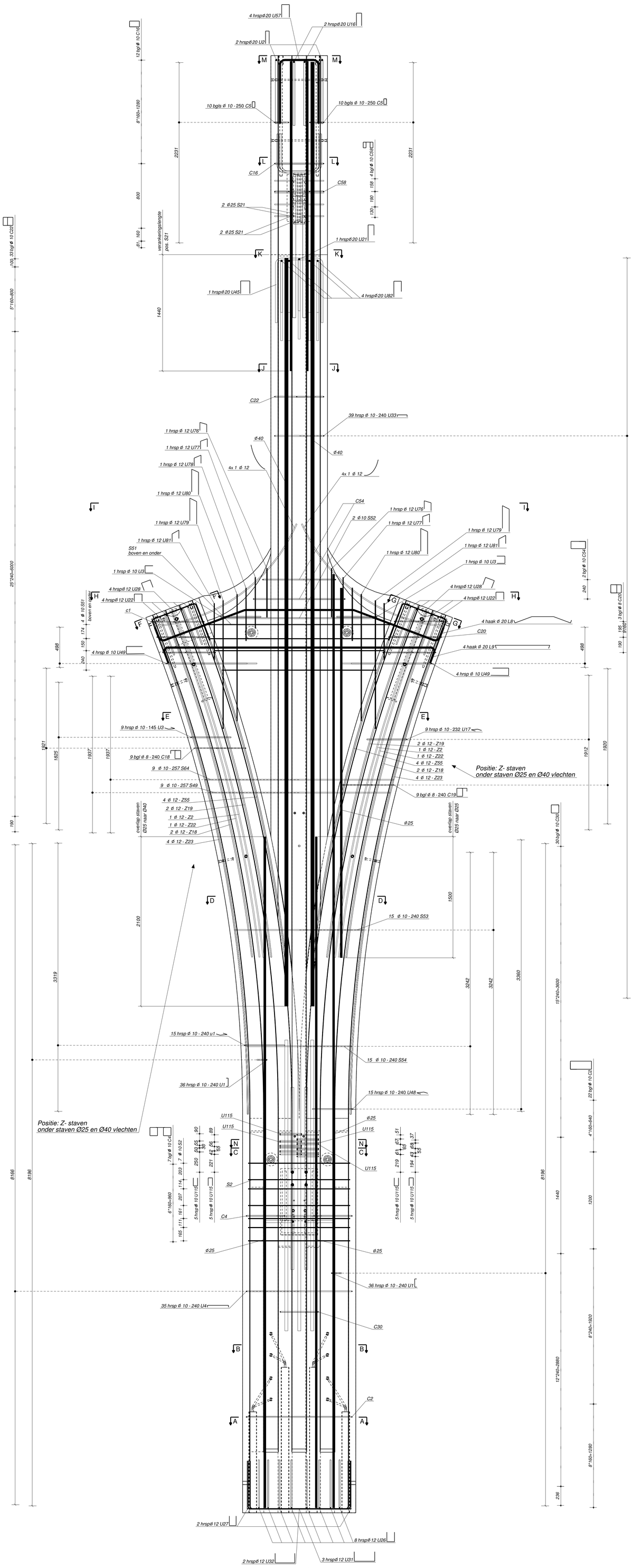

Vooraanzicht
1:20

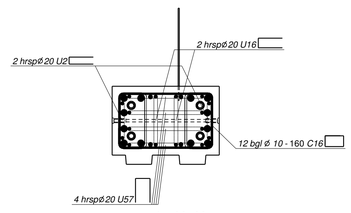

dsn M - M
1:20

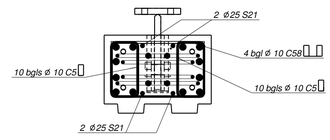

dsn L - L
1:20

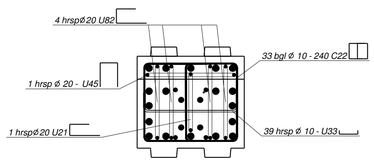

dsn K - K
1:20

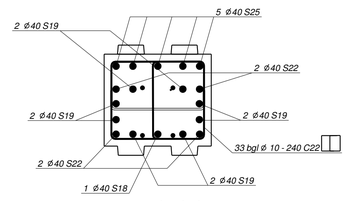

dsn J - J
1:20

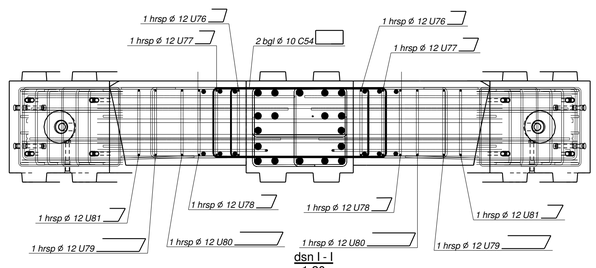

dsn I - I
1:20

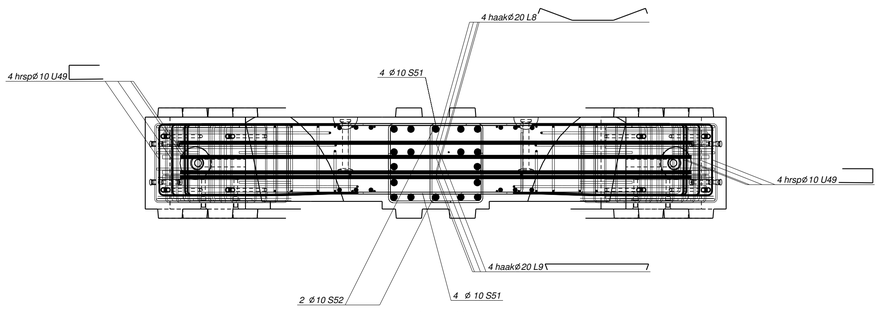

dsn H - H
1:20

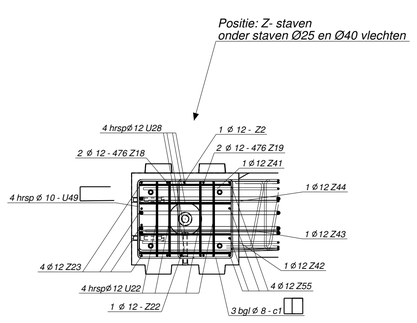

dsn F - F
1:20

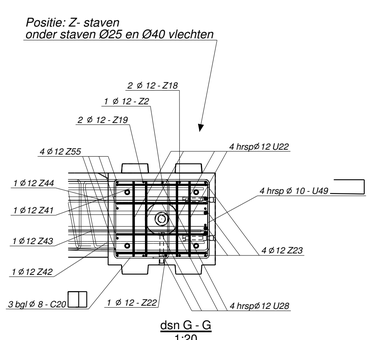

dsn G - G
1:20

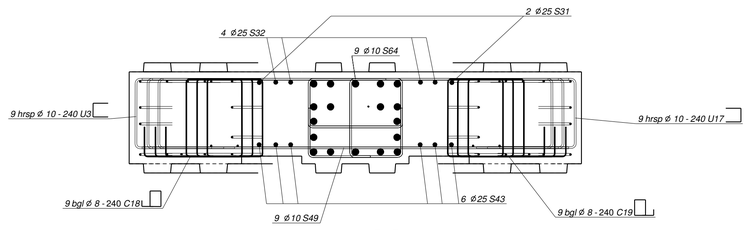

dsn E - E
1:20

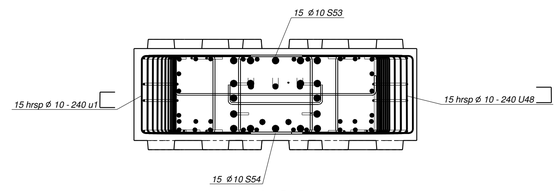

dsn D - D
1:20

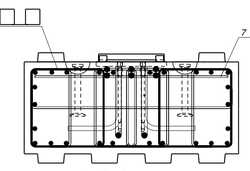

dsn C - C
1:20

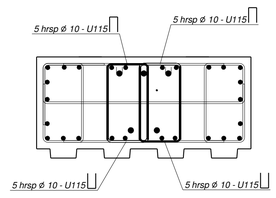

dsn N - N
1:20

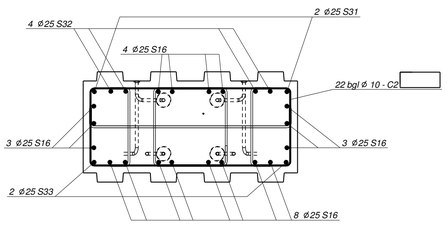

dsn B - B
1:20

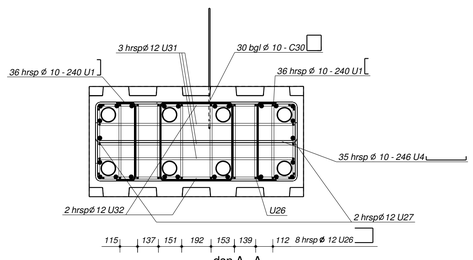

dsn A - A
1:20

MERK: **KO10**	
Werkno. 1795	
Aantal get.:1	Lengte (mm): 18033
Kwaliteit: C55/67	Volume (m³): 16.61
Milieuklasse: XC4, XF4	Gewicht (kg): 41908
Status: VD-ID-WD	Dekking (mm):40 mm
Cement: CemI/III	
Staalkwaliteit: B500B, ≤Ø20 B500A	
Druksterkte bij afvoer > 2/3*1.ck	
Toleranties vgs. NEN2889, buigstralen vgs. NEN-EN 1992-1-1	
Lassen zoveel mogelijk verspringend aanbrengen	
Hoekafwerking :	

Opmerkingen:
-
-
-

Rev. no.	Revisie merk	Revisie omschrijving	Revisie datum
5	E	hrsp tpv. excentrische staalaansluiting	25.04.2018

Werk: OCC Den Haag	Getekend: W de Beer
Onderwerp: Wapening	Datum: 22.01.2018
Opdrachtgever: Westo Prefab Beton Systemen	Schaal: 1:20
Aannemer: Bouwcombinatie Cadanz	Reg.nr.:
Werk no. Precast: 2017-356	Tek. no. Precast: C [KO.10 - 2]

Precast Engineering B.V.
Jollenbeiersteiger 1c
7202 CB Zutphen
Tel. 0575 501 501
E-mail: info@precast.nl

WESTO PREFAB BETONSYSTEMEN
Postbus 182
Ernstsweg 10
tel: 0524-535499
7740 AD Coevorden
7741 KP Coevorden
fax: 0524-534304

Tekla Structures