BUIGSTAAT MET BUIGVORMEN

Posnr	Diameter	Aantal	Kwaliteit	Lengte	Gewist	Gewicht	Buigvorm	Commentaar
81	32	1	B500A	3901	25.08	25.1	3901	
91	16	2	B500A	4160	6.70	13.4	4160	
101	32	1	B500A	4890	31.44	31.4	4890	LOS AAN DE KORF TE BINDEN
B132	32	2	B500A	4160	26.75	53.5	4160	
B133	10	2	B500A	4160	2.62	5.2	4160	
B134	10	2	B500A	3936	2.48	5.0	3936	
B135	10	2	B500A	4040	2.54	5.1	4040	
4	25	4	B500A	2110	8.29	33.2	1000; 235	LOS AAN DE KORF TE BINDEN
5	12	2	B500A	935	0.84	1.7	400; 190	LOS AAN DE KORF TE BINDEN
6	10	29	B500A	2331	1.47	42.6	90; 505; 310; 230; 160; 100	
15	12	2	B500A	955	0.86	1.7	400; 210	LOS AAN DE KORF TE BINDEN
				Totaal staven:		217.9		

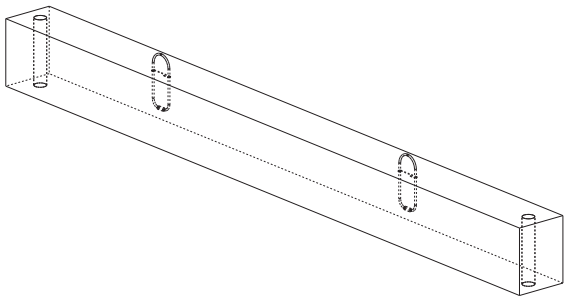

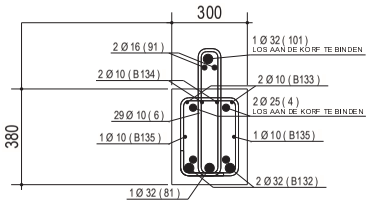

dsn A - A
1:15

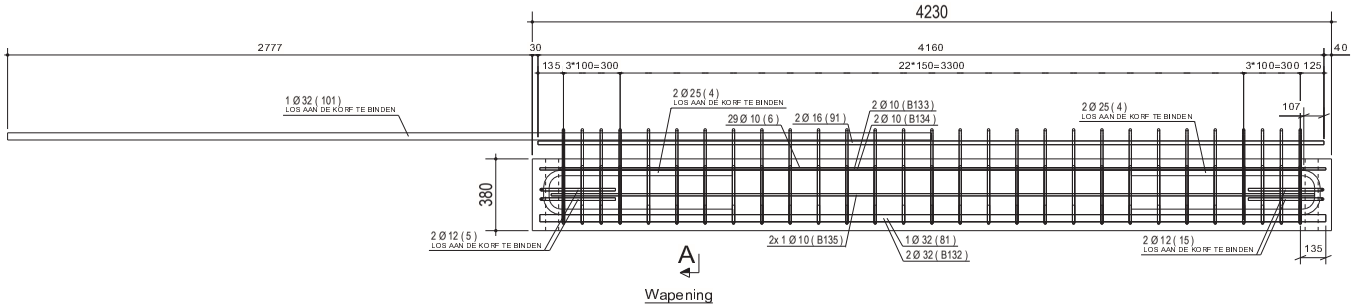

Wapening

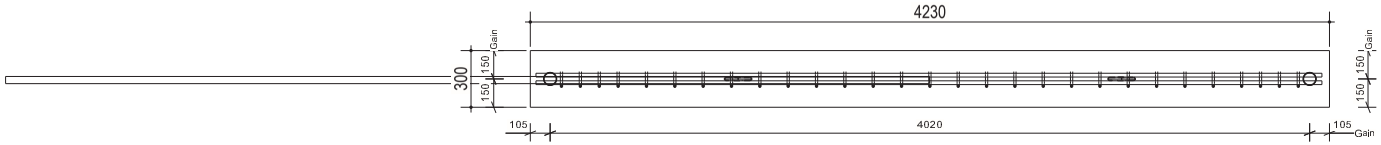

Stortzijde

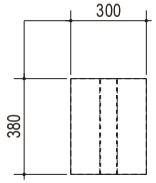

dsn B - B
1:15

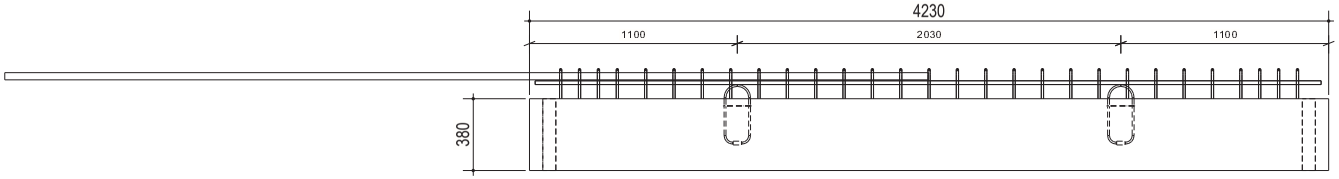

zijaanzicht

Merk	Instortvoorzieningen (profiel x lengte)	Aantal	Artikelnr
G1	Gain -Ø65-72x380	2	OP6572
H1	HIJSLUS 2.5T	2	HL25
	Totaal:	4	

Tekla Structures

BETONDEKKING = 35mm op de beugels

Element nummers

B-1.18b

PRODUCTIE

VERELST
PREFAB BETON- EN STAALSTRUCTUREN
Knotwilgenweg 7
b-2220 Heist op den Berg
tel+32(0)15/23 72 81 fax+32(0)15/23 72 80

Opdrachtgever:
Imelda_inkomgebouw
Werfnummer: 2018005
BBV nummer: BBV18032

Adres : Imeldalaan 9 B2820 Bonheiden

BB-1102

Kwaliteit: C30/37	Omgevingsklasse:	EE2					
Dikte: 300 mm	Milieuklasse:	X	B	03.09.2018	Productie		Mark
Lengte: 4230 mm	Volume (m³)	0.48	A	27.08.2018	PTG		Mark
Hoogte: 380 mm	Gewicht (kg):	1155	Index	Revisie datum	Revisie omschrijving		Tek