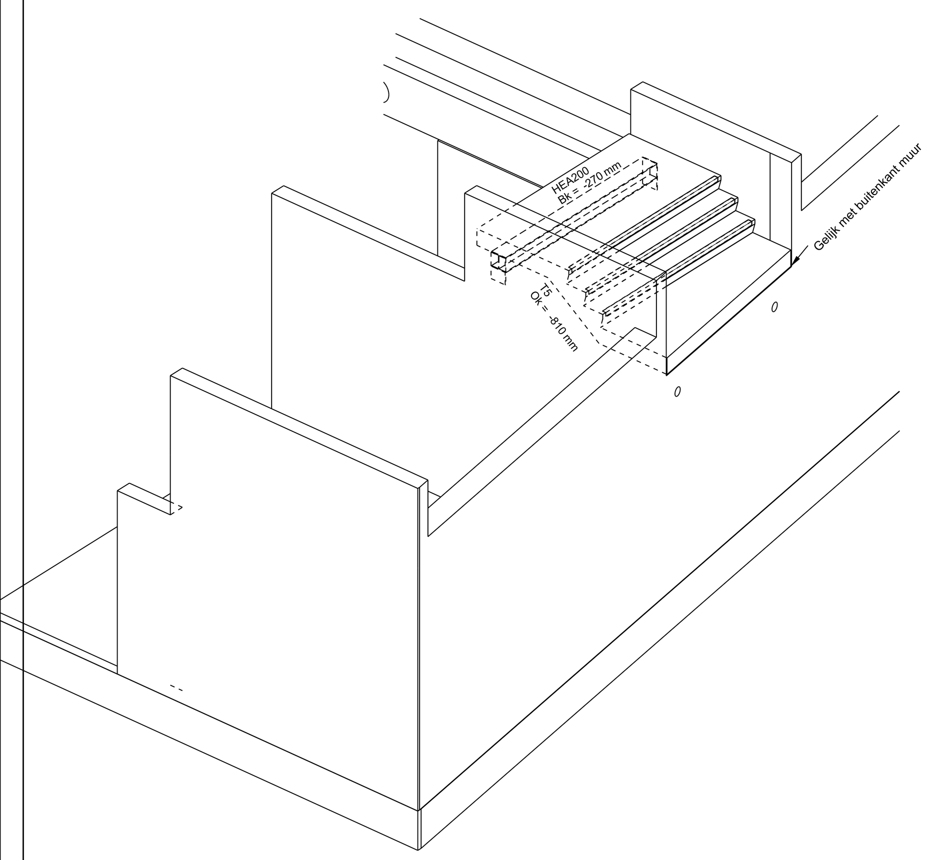

3D
1:50

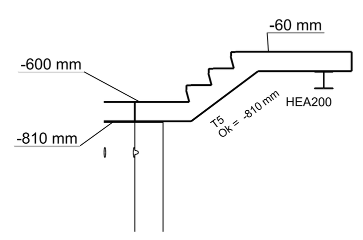

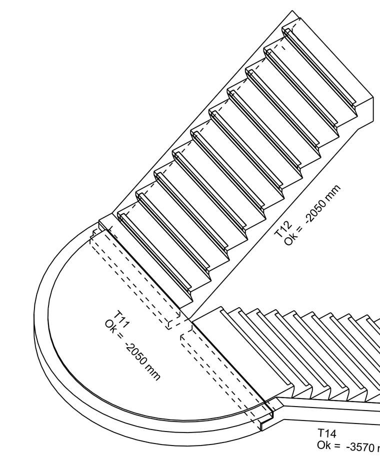

3D
1:50

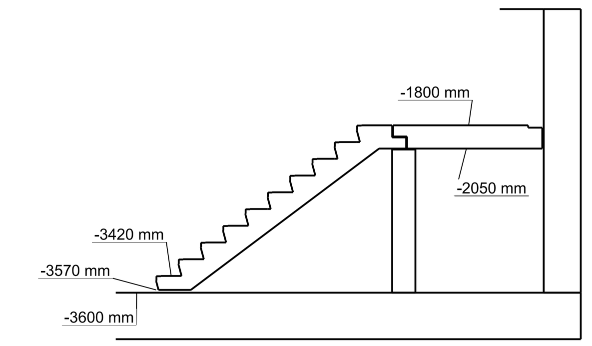

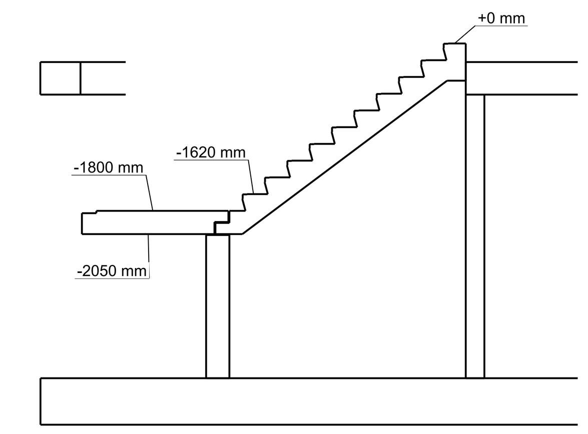

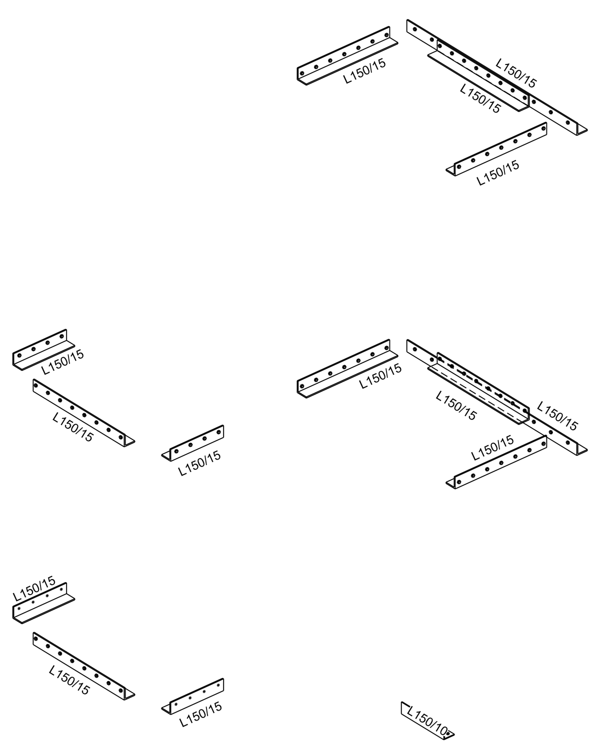

3d
1:50

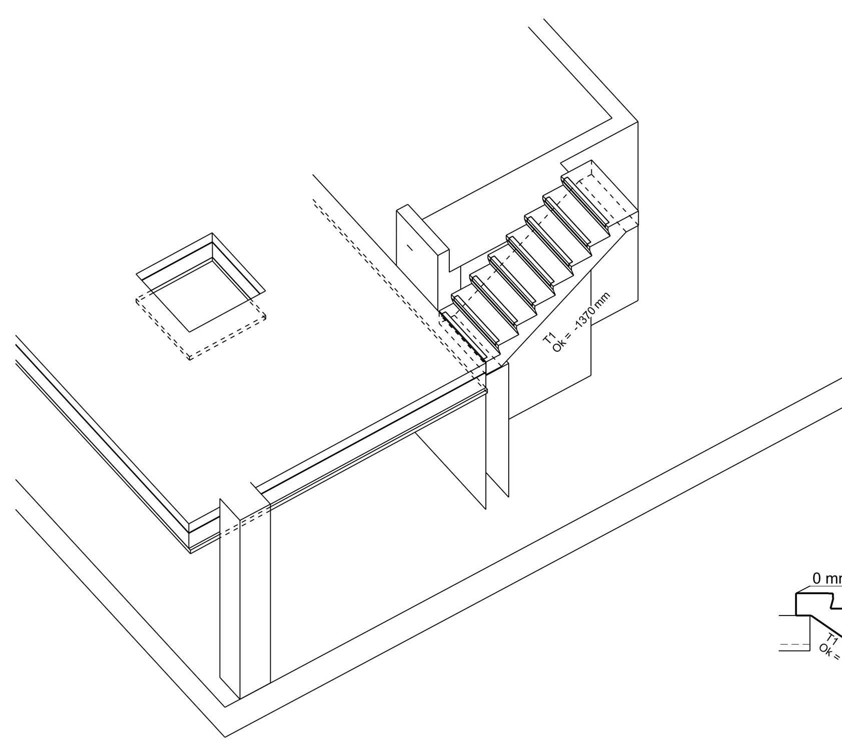

3D
1:50

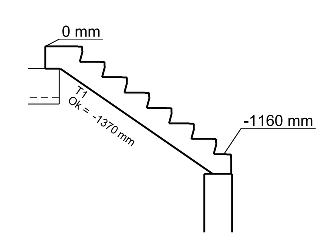

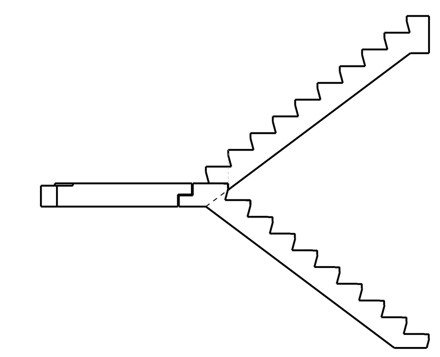

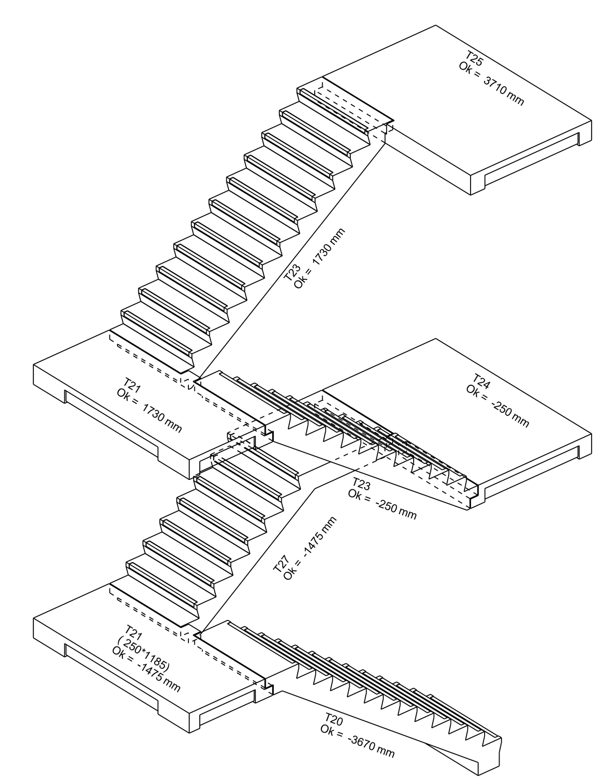

3d
1:50

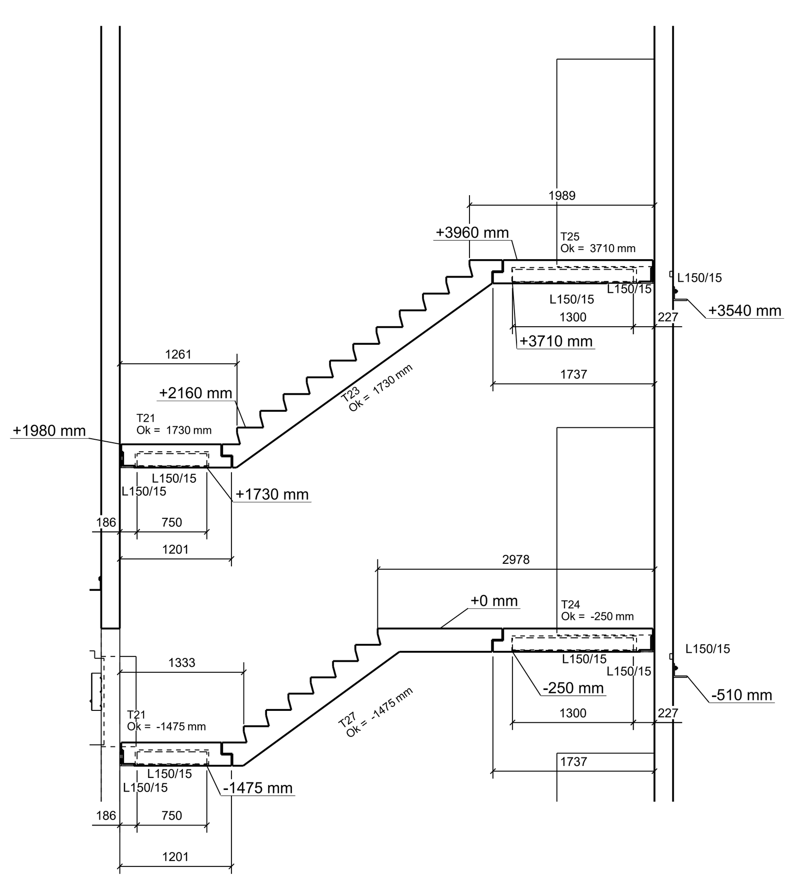

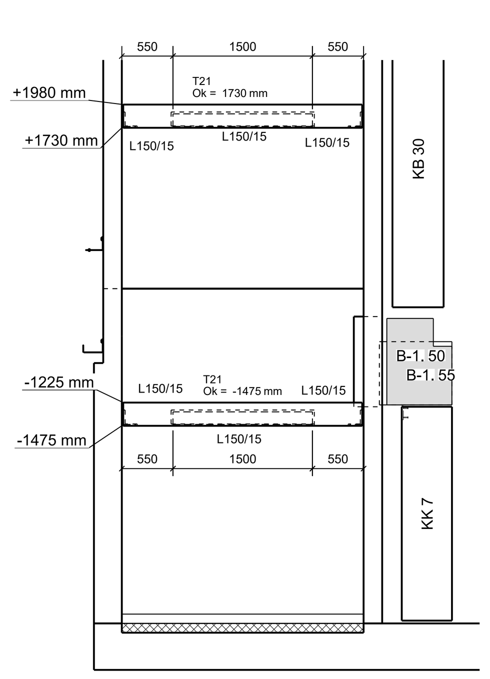

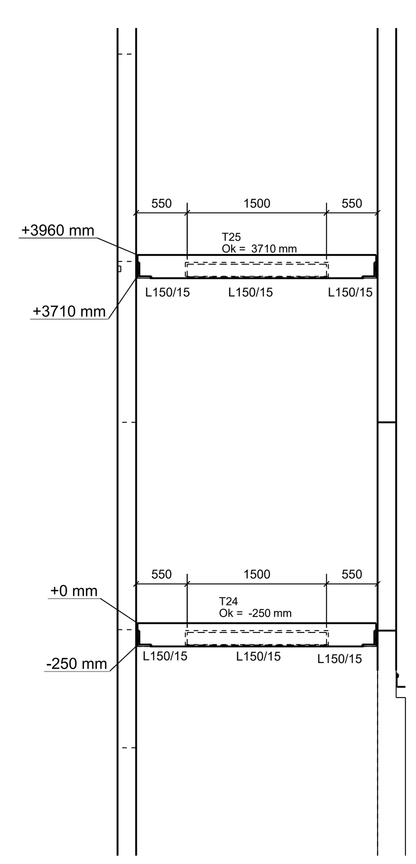

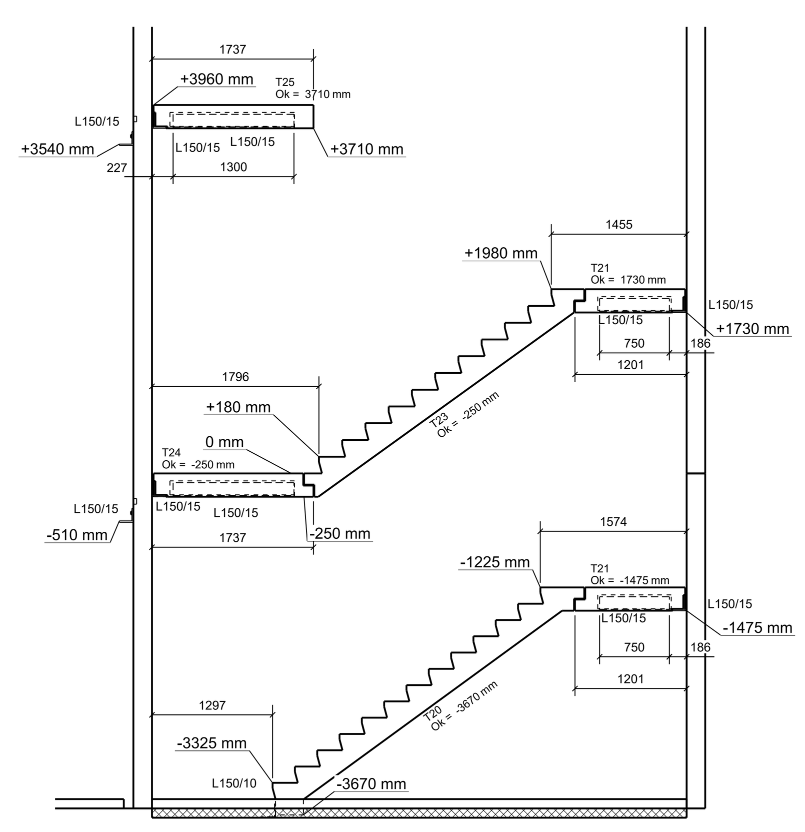

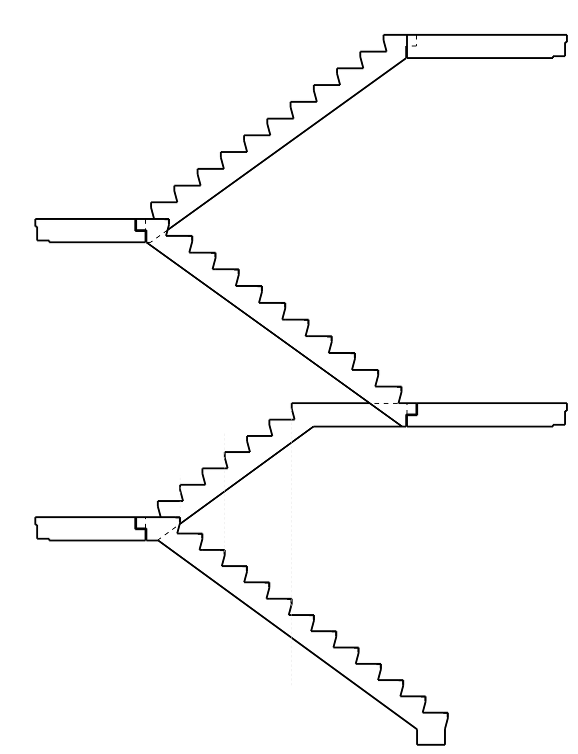

VERELST
BEDRIJFSBOUW & RENOVATIE

KMO-zone klein boom 15 B-2580 Putte
tel +32 (0)15 75 37 35 fax +32 (0)15 75 68 50
bedrijfsbouw@verelst.be

Bouwheer: Delhaize

Delhaize Reet

Werfadres: 'S Herebaan 178 B_2840 Reet

Voor akkoord opgemaakt in dubbel te op / /

De bouwheer De aannemer

Productieplan: Werfnummer: 2017-0189
Plannummer: 57

TRAP

Schaal: 1/50 - Maten in mm

Alle plannen blijven ten allen tijde eigendom van bedrijfsbouw Verelst nv. Wijzigingen na het ondertekenen voor akkoord van het productieplan kunnen leveringen en montage uitstellen, waarvoor bedrijfsbouw Verelst nv niet verantwoordelijk kan gesteld worden.

B	14.06.2018	Aanpassing T14-T726	Mark
A	30.05.2018	Productie	Mark

Tekla Structures