PŮDORYS +24,400
1:50

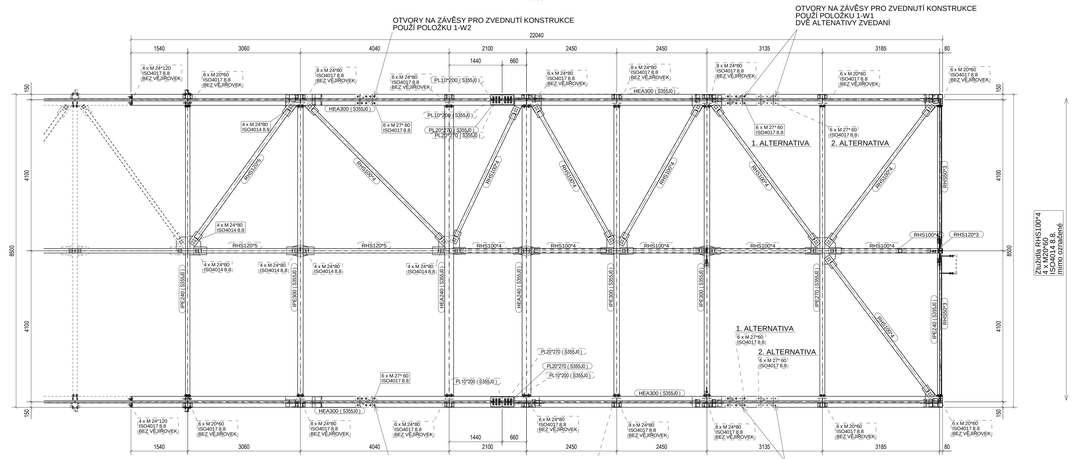

PŮDORYS +24,400
1:50

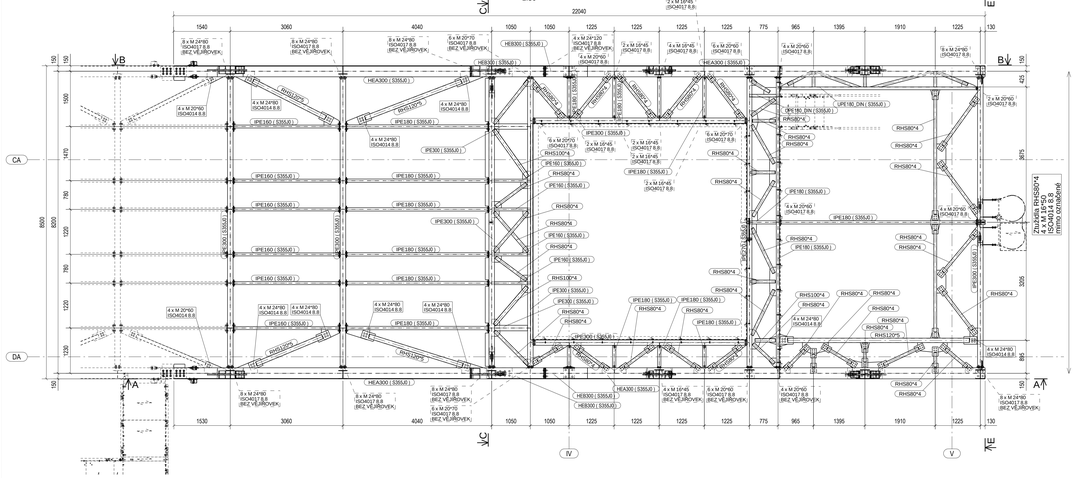

PŮDORYS +24,400
1:50

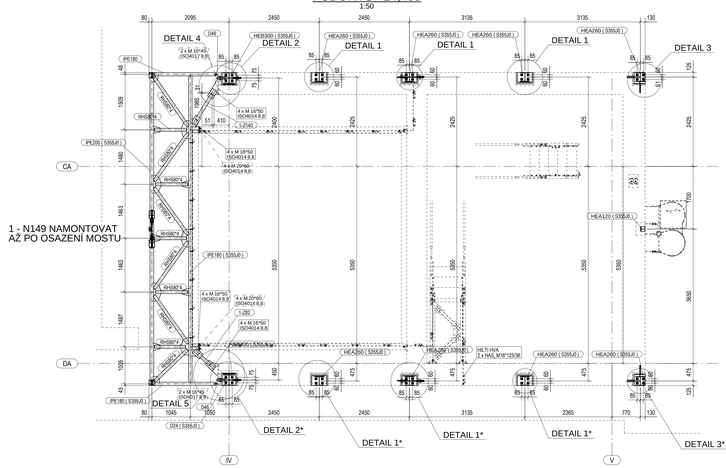

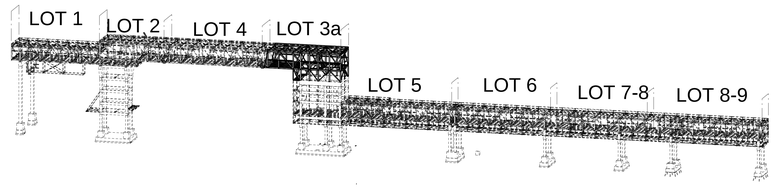

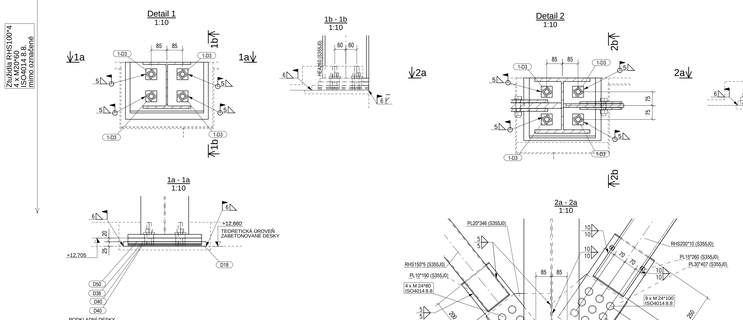

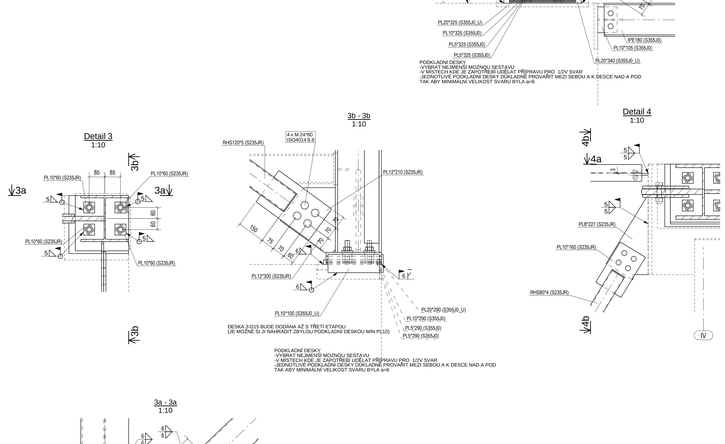

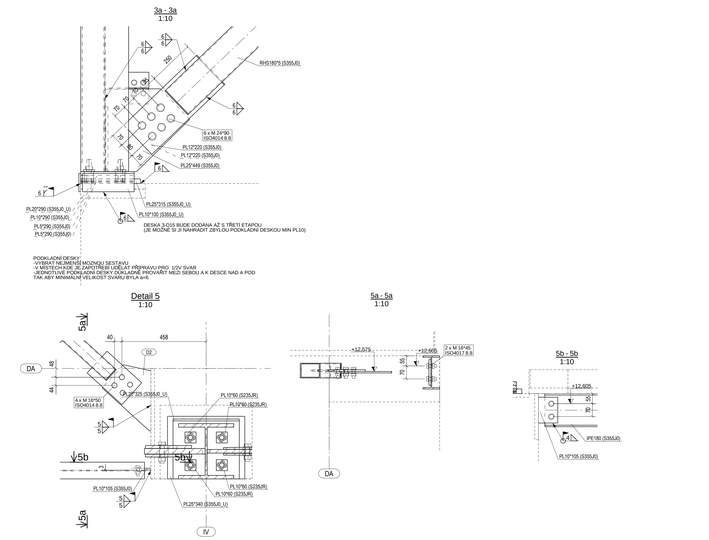

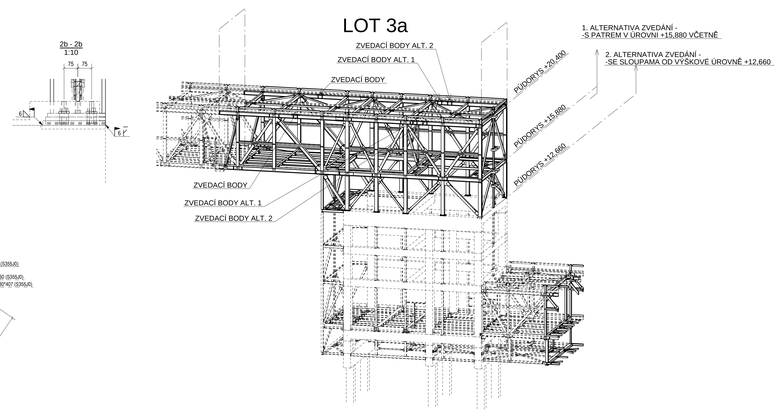

POZNÁMKY:

1) OCEL TŘÍDY S235JR, S355J0. NEOZNAČENÉ PRVKY JSOU Z S235JR
2) PRO PROFILY NOSNÉ KONSTRUKCE DOLOŽIT DOKUMENTY KONTROLY JAKOSTI MATERIÁLU TYPU 3.1 DLE ČSN EN 10204
3) TŘÍDA PROVEDENÍ EXC 3 dle EN 1090-2 + A1
4) KONTROLA SVARŮ: STUPEŇ C DLE ČSN EN ISO 5817
VEŠKERÉ VYROBENÉ KONSTRUKCE MUSÍ SPLŇOVAT POŽADAVKY NA JAKOST PŘI TAVNÉM SVAŘOVÁNÍ KOVOVÝCH MATERIÁLŮ DLE ČSN EN ISO 3834-2
- VYŠŠÍ POŽADAVKY NA JAKOST
5) PŘÍDAVNÝ SVAŘOVACÍ MATERIÁL DLE EN 440 (135) A DLE EN 499(111)
DOLOŽIT DOKUMENT KONTROLY 2.2 dle ČSN EN 10204
SVAŘEČSKÝ DOZOR BUDE PROBÍHAT DLE ČSN EN ISO 14 731
6) METODA SVAŘOVÁNÍ: 135,111 DLE ČSN EN ISO 24063
7) ZÁKLADNÍ VÝROBNÍ A FUNKČNÍ TOLERANCE dle ČSN EN 1090-2, TŘÍDA 1
8) POVRCHOVÁ ÚPRAVA:
- OTRYSKÁNÍ POVRCHU NA Sa 2,5, NÁTĚROVÝ SYSTÉM DLE ČSN EN ISO 12944
- AGRESIVITA PROSTŘEDÍ C2, MINIMÁLNÍ ŽIVOTNOST NÁTĚRU 15 LET
- MATERIÁL ŽÁROVĚ POZINKOVAT PONOŘENÍM DO ZINKOVÉ LÁZNĚ
- MINIMÁLNÍ TLOUŠŤKA SUCHÉHO FILMU - 160µm
9) SPOJOVACÍ MATERIÁL:
- ŠROUBY PEVNOSTI 8.8, ŽÁROVĚ ZINKOVANÉ
- KAŽDÁ ŠROUBOVÁ SESTAVA OBSAHUJE PODLOŽKU ISO 7089 POD HLAVOU ŠROUBU A MATICI + MATICI ISO 4032
- DO KAŽDÉHO ŠROUBOVÉHO SPOJE JE NUTNO DÁT NA ALESPOŇ JEDEN ŠROUB DVĚ VĚJÍŘOVÉ PODLOŽKY DIN6798 A TO TAK, ŽE VĚJÍŘOVÁ PODLOŽKA JE Z OBOU STRAN MEZI OCELOVOU KONSTRUKCÍ A PODLOŽKOU. TOTO NEPLATÍ PRO OZNAČENÉ SPOJE KONSTRUKCE ČELNÍMI DESKAMI
10) KONTROLA OZNAČENÝCH PLECHŮ ULTRAZVUKEM NA ZDVOJENÍ STUPEŇ S2 DLE ČSN EN10160 - OZNAČENÍ MATERIÁLU S355J0_U NEBO S235JR_U V KUSOVNÍKU MATERIÁLU VIZ VÝROBNÍ DOKUMENTACE
11) PŘÍPADNÉ ÚPRAVY KONSTRUKCE KONZULTOVAT S DODAVATELEM PROJEKTOVÉ DOKUMENTACE (např. nastavování profilů)
12) STAVEBNÍ ZÁKON §160 UKLÁDÁ ZHOTOVITELI STAVBY POVINNOST PROVÁDĚT STAVBU V SOULADU S OVĚŘENOU PROJEKTOVOU DOKUMENTACÍ, TECHNICKÝMI PŘEDPISY A TECHNICKÝMI NORMAMI. JAKÉKOLIV ZMĚNY PROVEDENÉ OPROTI TÉTO VÝKRESOVÉ DOKUMENTACI MUSÍ BÝT ODSOUHLASENY A ZNOVU POSOUZENY AUTORIZOVANOU OSOBOU.
13) PRO PODLITÍ ZÁKLADOVÝCH DESEK MUSÍ BÝT POUŽITA CEMENTOVÁ ZÁLIVKA, KTERÁ BUDE MÍT MINIMÁLNĚ STEJNOU PEVNOST JAKO ZÁKLADOVÝ BETON A BUDE OŠETŘENA PŘÍMĚSEMI PRO SNÍŽENÍ VLIVU SMRŠTĚNÍ.

SCHÉMA SO 04.2 DOPRAVNÍKOVÝ MOST
SCHEME SO 04.2 Transport Brücke

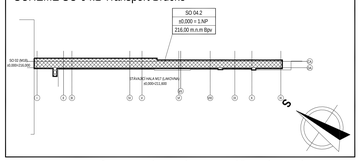

±0,000 = 216,00 SOUŘADNICOVÝ SYSTÉM JTSK, VÝŠKOVÝ SYSTÉM BpV

ŠKODA AUTO a.s. Mladá Boleslav	SCHÉMA	08	-
		07	-
STRABAG - D&D Na Bělidle 188/21 150 00 Praha 5		06	-
		05	-
PPP, spol. s r.o. Nepomucenská 684, 534		04	-
		03	-
		02	-
		01	-
		REVIZE	POPIS REVIZE / DATUM REVIZE

ZPRACOVAL (S. ZODPOVĚDNÝ)	ZODPOVĚDNÝ ZA PROJEKTANT	VYPRACOVAL	KONTROLOVAL
SKÁLA&VÍT s.r.o. E-mail: projekt@skala-vit.cz Opletalova 328, 500 03 Hradec Králové Tel. +420 495 515 365, +420 604 230 286	Ing. Vladimír Ferkl	Ing. Ondřej Ducháček	Ing. Zdeněk Vít

STAVBA	DOPRAVNÍKOVÝ MOST Z M12B DO M18, MLADÁ BOLESLAV	ÚČEL V DOKUMENTACI	DOKUMENTACE SKUTEČNÉHO PROVEDENÍ STAVBY
		ZAKÁZKOVÉ ČÍSLO	4199.09/18
		DATUM REVIZE 00	31.3.2019
PODZAKAZKA / ČÁST	D1 - POZEMNÍ STAVEBNÍ OBJEKTY	FORMÁT	1399 x 841
STAVEBNÍ / INŽENÝRSKÝ OBJEKT	SO 04.2 - DOPRAVNÍKOVÝ MOST Z M12B DO M18	MĚŘÍTKO	1:50 1:10
		SOUBOR	M18_DSPS_D1_SO 04.2_21005.dwg
PROVOZNÍ ÚSEK	21. Stavebně konstrukční část - OCELOVÉ KONSTRUKCE	ČÍSLO VÝKRESU	ČÍSLO PARÉ
KÓD PŘÍLOH	FÁZE 1 - LOT 3 OSA III - IV PŮDORYSY PHASE 1 LOT 3 ACHSE III - IV GRUNDRISSE	M18 DSPS D1 SO 04.2 21 005 00 PŘÍPRAVA / DUPO / ÚSEK / OBJEKT / PROFESE / Č. VÝKR / REVIZE	

DETAILY OZNAČENY T-... JSOU UMÍSTĚNY VE VÝKRESE DETAILŮ