POSITIONSCODE	Nivo Unterseite	Nivo Oberseite
P1.0A025437	+7450	+10925
P1.0A028037	+7450	+10925
P1.0B026101	+7450	+10925
P1.0B042701	+14450	+17925
P1.0C010131	+3950	+7425
P1.0C030104	+10950	+14425
P1.0C033531	+10950	+14425
P1.0C050131	+17950	+21425

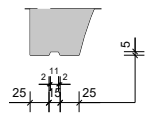

DETAIL 03
(1:5)

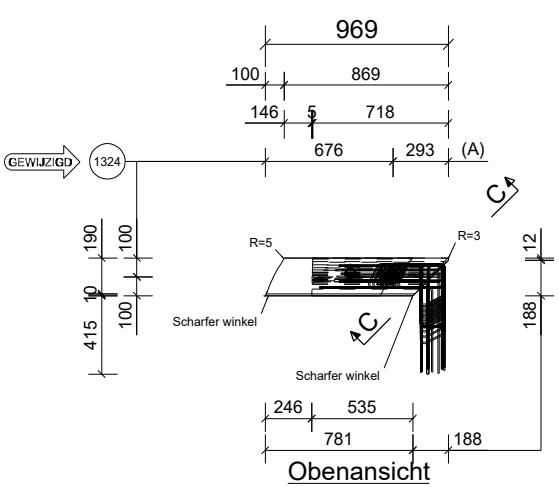

Obenansicht

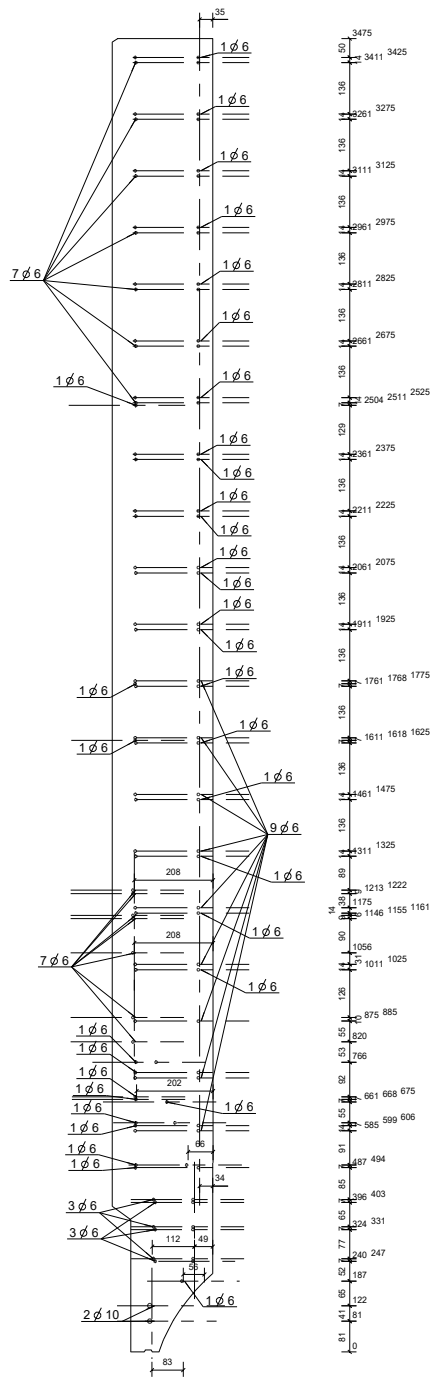

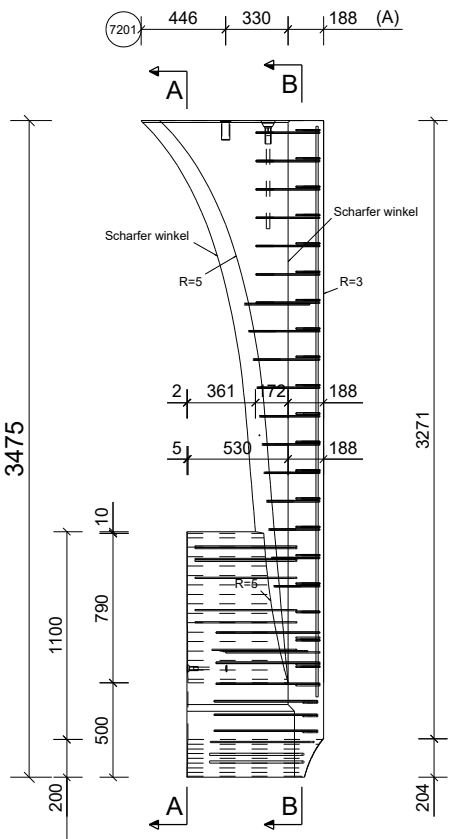

Ansicht
(Einbetonierte Seite)

49 | 74 | 143

C - C
BINNENBLAD

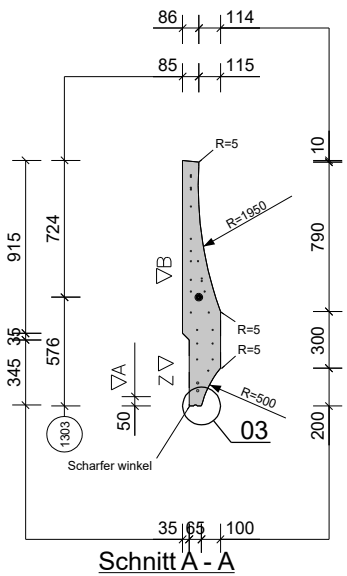

Schnitt A - A

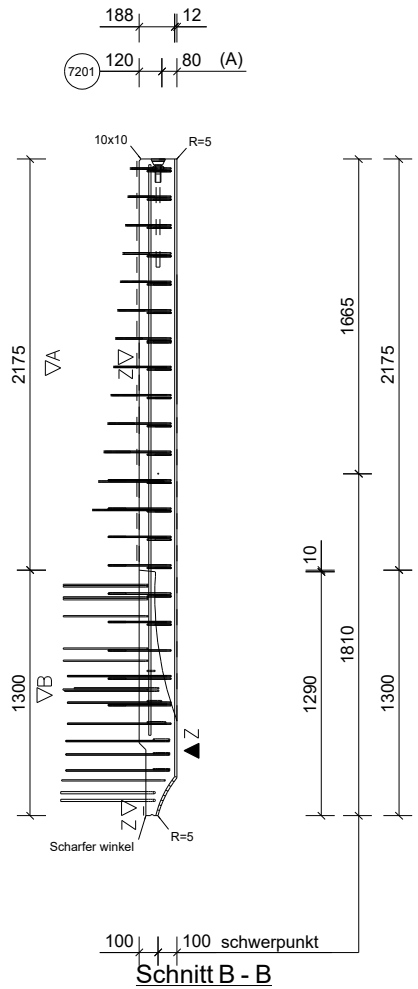

Schnitt B - B

SICHTBETON

Sonstige Bewehrung siehe: PA0401 - 12

rev.	datum	omschrijving	tek.
b	14-01-19	maatvoering hijsanker toegevoegd	JdV
a	14-12-18	für Ausfuhrung	JdV

Posnr.	Beschreibung	Länge	Marke	Hersteller	Anzahl
1303	Hijsanker 2.5T HD16 L=200 RVS A4		6360	Halfen	1
1324	Hijsanker 5.0T HD24 L=540 RVS A4		6361	Halfen	1
7201	Mortelhuls 44*100 rond		HFV-9	Halfen	1

Anzahl: 8 x

L=: 964 mm
B/H=: 1300 mm
D=: 200 mm

Festigkeitsklasse: C50/60

Stahlqualität: ∅ B500A/B

Bewehrungs-abdeckung: 30 mm ± 5
Inhalt: 0.29 m³
Gewicht: 707 kg

* Raue nach:
NEN EN 1992-1-1 art. 6.2.5.

Mischungscode: 354Z
Umweltklasse: XC4,XF1

Maßabweichungen nach Norm:
NEN2889

- Oberflachenbeh. nach Muster
- ∇ Einbetonierseite nicht bearbeiten
- ∇B Einbetonierseite flach gesliffen
- ∇A Einbetonierseite flach gespachtelt
- ∇AR Einbetonierseite fertig gerolt
- ∇R Einbetoniers. fertig aufgerauht*
- Z ∇ Einbetonierseite Sichtbeton
- ▼M Schalungsseite nach Muster
- Z ▼ Schalungsseite Sichtbeton

Projekt: Heidelberg Cement
Heidelberg
Phase: Entwurf für Ausführung
Teil: Prepoductie PA-serie

Maßstab:
Zeichner: jdv
Datum: 29-11-18

BYLDIS
prefab
postbus 221 5500 AE Veldhoven
T +31 (0)88 134 50 00
prefab@byldis.com
engineering
postbus 221 5500 AE Veldhoven
T +31 (0)88 134 50 00
engineering@byldis.com

Auftragsnum Z0148
Seitennumm PA0401 - 1
Fortschrit FÜR AUSFÜHRUNG