Zestawienie dla jednego elementu wysyłkowego: SA201 Wykonać szt.: 1

| Nr pozycji | Profil | Materiał | Liczba szt. | Długość (mm) | Powierzchnia (m2) | Waga (kg) |
|---|---|---|---|---|---|---|
| S2041 | RHS100*100*5 | S235JR | 2 | 108 | 0 | 3.2 |
| S2049 | BL15*129 | S235JR | 1 | 145 | 0 | 2.0 |
| S2053 | BL15*268 | S235JR | 1 | 249 | 0 | 5.8 |
| S2058 | BL15*149 | S235JR | 2 | 273 | 0 | 8.4 |
| S2060 | BL15*148 | S235JR | 1 | 289 | 0 | 4.5 |
| S2065 | BL15*186 | S235JR | 2 | 200 | 0 | 6.8 |
| S2070 | BL15*189 | S235JR | 1 | 200 | 0 | 3.5 |
| S2078 | BL15*120 | S235JR | 2 | 220 | 0 | 6.2 |
| S2079 | BL15*398 | S235JR | 1 | 398 | 0 | 12.8 |
| S2082 | BL15*398 | S235JR | 1 | 398 | 0 | 12.9 |
| S2143 | BL40*750 | S355J2+Z15 | 1 | 750 | 1 | 166.9 |
| S2144 | BL10*170 | S355J2 | 4 | 300 | 0 | 10.0 |
| S2145 | BL10*270 | S355J2 | 4 | 300 | 0 | 15.2 |
| S2181 | BL6*320 | S235JR | 1 | 50 | 0 | 0.8 |
| S2182 | BL6*320 | S235JR | 1 | 50 | 0 | 0.8 |
| S2199 | RO139.7*6.3 | S235JR | 1 | 170 | 0 | 3.5 |
| SA201 | RO406.4*12 | S355J2 | 1 | 6885 | 9 | 794.8 |
| | | | | Razem | 12.14 | 1058.0 |

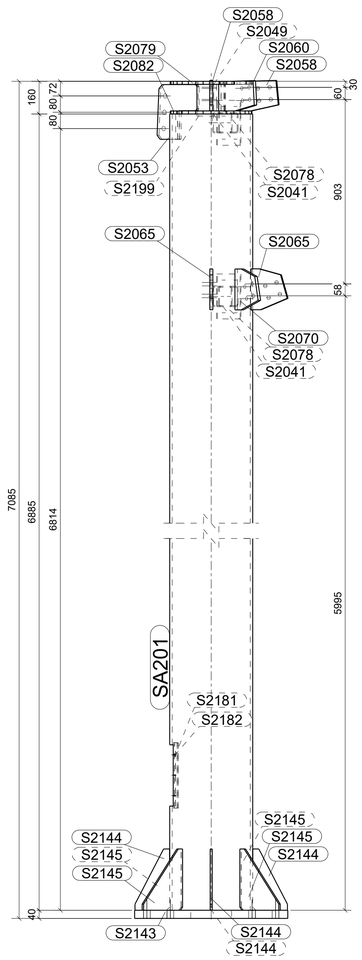


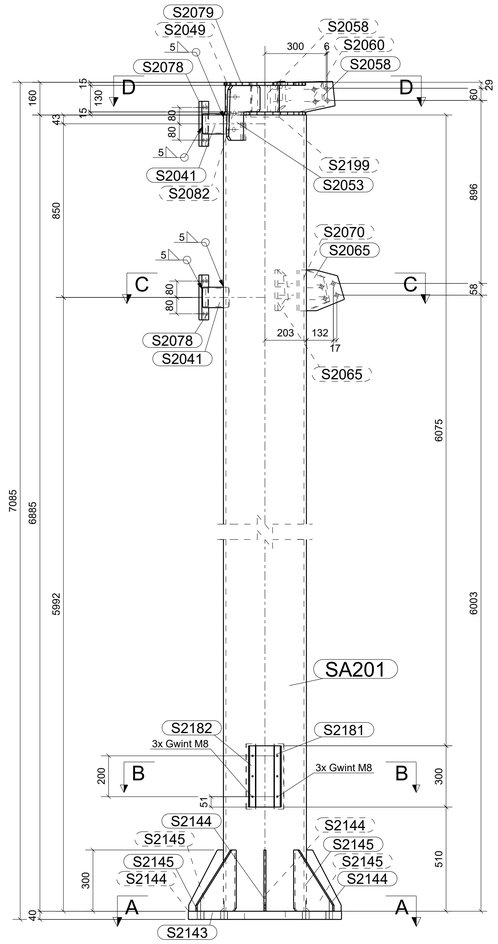


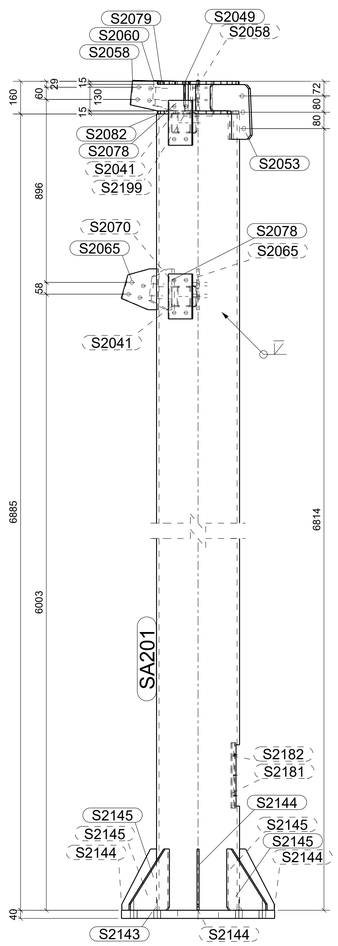


## A - A
1:10

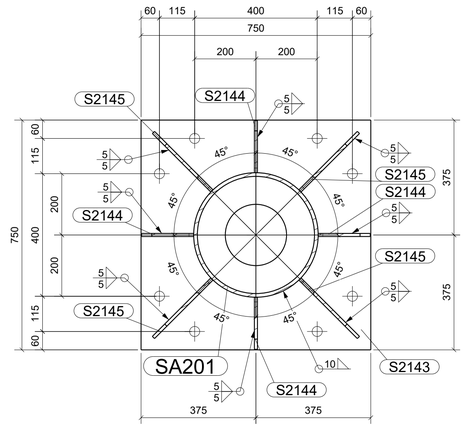


## B - B
1:10

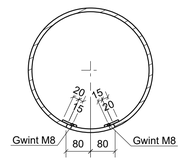


## C - C
1:10

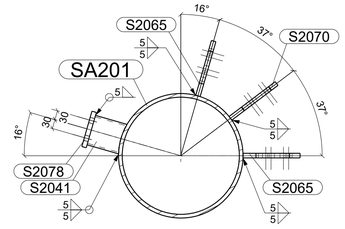


## D - D
1:10

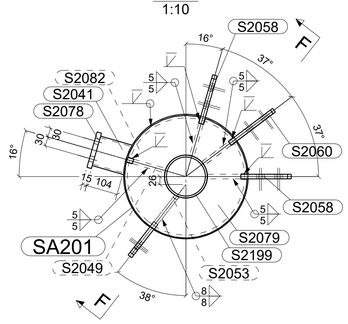


## F - F
1:10

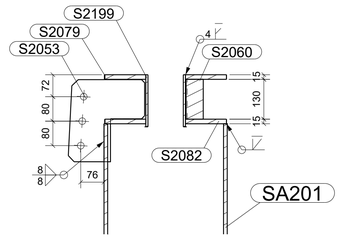


| Rewizja | Opis rewizji | Data rewizji | Nazwisko |
|---|---|---|---|

Elementy łączone o grubości t > 20mm należy w procesie spawania podgrzewać do temperetury T >100 stopni Celcjusza

Spoiny pachwinowe nieoznaczone wykonać jako a < 4 i a = 0.5t grubości cieńszego z łączonych elementów

Gatunek materiału: S235JR chyba, że wskazano inaczej

Klasa śrub: 8.8 chyba, że wskazano inaczej

Wszelkie prawa zastrzeżone Weldon Sp. z o.o.

Rzutowanie:

Klasa wykonania zgodnie z PN-EN1090-2: EXC2

Zatwierdził:

Termin realizacji: -

| | Imie i nazwisko | Data: | Podpis: |
|---|---|---|---|
| Opracował: | G.Rataj | 23.04.2020 | |
| Sprawdził: | M.Jałowiec | 23.04.2020 | |

weldon.
WELDON Sp. z o.o.
39-102 Brzeźówka 90A
tel. (+48) 14 64-66-714

Numer zlecenia: 00750_KST_M

Format: A1

Zamawiający:

Powłoka ochronna: Malowanie RAL9005

Skala: 1:10

Tytuł:/Nr pozycji: Konstrukcja cz. II - Słup SA201

Nr rysunku: SA201

Rewizja:

Tekla Structures