WYKAZ ELEMENTÓW ZESPOŁU

Zespół: KR12 Długość (mm): 330

Koniec: Ilość: 3

Element	Profil	Materiał	Ilość	Długość (mm)	Ciężar (kg)
1066	BL10*300	S355JR	1	300	7.0
1108	BL10*90	S355JR	1	150	1.1
1109	BL10*110	S355JR	4	300	10.4
1110	BL10*120	S355JR	3	300	8.5
1117	BL10*120	S355JR	1	220	1.7
1157	BL10*112	S355JR	1	230	2.0
1237	BL16*153	S355JR	1	330	6.3
1315	K90/5	S355JR	1	7583	97.4
1332	BL3*90	S355JR	1	90	0.2
1336	K100/5	S355JR	1	8207	123.2
1342	BL25*130	S355JR	1	230	5.9
1344	BL25*120	S355JR	1	230	5.4
1354	BL8*95	S355JR	2	90	1.0
1363	BL8*70	S355JR	2	90	0.8
1370	K60/5	S355JR	1	1387	11.2
1384	K50/4	S355JR	1	1294	7.0
1386	K50/4	S355JR	1	1392	7.5
1387	K50/4	S355JR	1	1437	7.8
1388	K50/4	S355JR	1	1482	8.0
1389	K50/4	S355JR	1	1435	7.8
1390	K50/4	S355JR	1	1480	8.0
1391	K50/4	S355JR	1	1512	8.2
1395	K50/4	S355JR	1	1526	8.3
				Ogółem na zespół	344.5

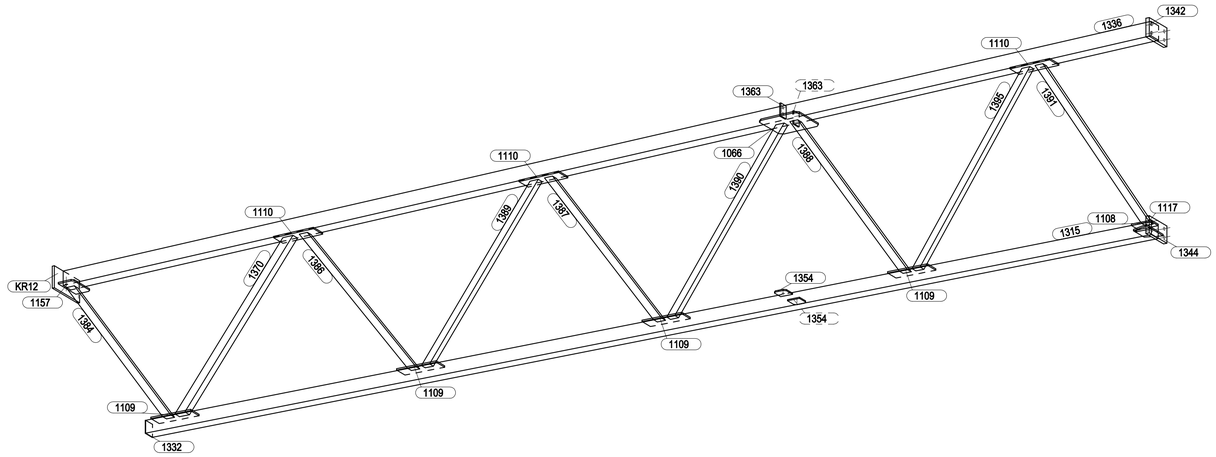

1:20

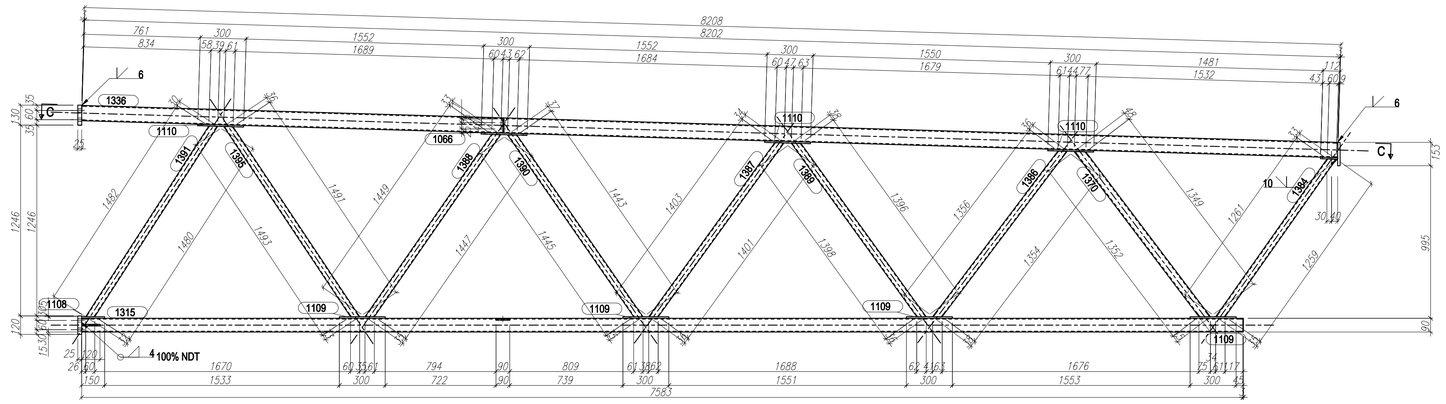

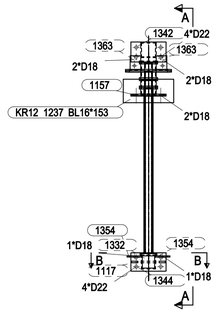

B - B

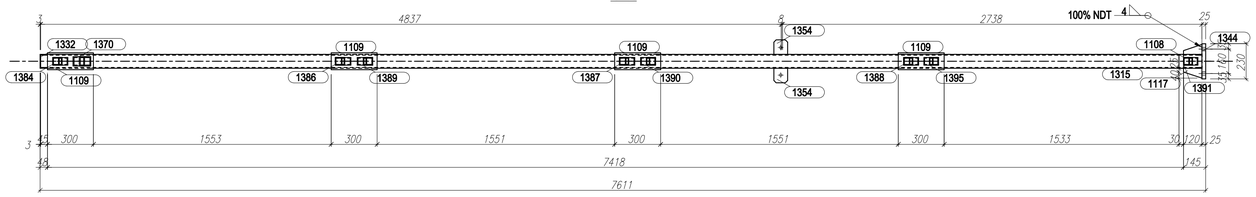

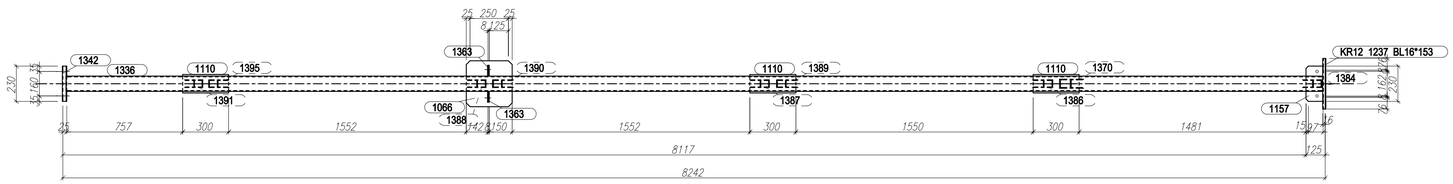

Uwagi:

1. Wymagania techniczne konstrukcji stalowej wg PN-EN 1090-2.
2. Klasa wykonania konstrukcji EXC2,
3. Dopuszczalne tolerancje wytwarzania i montażu słupów, tężeników i stężeń w ramach tolerancji podstawowych,
4. Dopuszczalne tolerancje montażu płatwi kratowych w ramach tolerancji funkcjonalnych PN-EN 1090-2 tablica D.2.28,
5. Blacha trapezowa stanowi tarczę usztywniającą górne pasy kratownic przed utratą stateczności. Blachę trapezową należy łączyć na całej krawędzi dachu do "rygla krawędziowego",
6. Oznaczenie: „NDT 100%" spoiny należy poddać badaniom nieniszczącym na całym obwodzie styku. Poziom jakości według niezgodności spawalniczych C wg PN-EN ISO 5817,
7. Elementy spawać na całej długości przylegania chyba że pokazano inaczej,
8. Nieoznaczone spoiny wykonać jako:
-pachwinowe obustronne a=0,5t
-pachwinowe jednostronne a=0,7t
-pachwinowe profili zakmniętych a=t
-jeżeli spoina pachwinowa nie jest możliwa do wykonania, czołowe pełnoprzetopowe s=t
gdzie a, s wielkość spoiny, t-grubość cieńszego z łączonych elementów

WSZELKIE PRAWA ZASTRZEŻONE / ALL RIGHTS RESERVED

PROJEKT / DESIGN:

PARTNERZY / PARTNERS:
STUDIO PROJEKTOWE SPART S.C.
41-902 BYTOM, POLSKA
UL. STRZELCÓW BYTOMSKICH 8/8A
TEL / FAX: +48 32 283 18 13
EMAIL: BIURO@SPART.PL
NIP: 625-25-81-840
REGON: 276700798

INWESTOR / INVESTOR:

LG CHEM WROCŁAW ENERGY SP.Z.O.O.
UL. LG 1A
55-040 BISKUPICE PODGÓRNE

ADRES INWESTYCJI / INVESTMENT ADRESS:

55-040 BISKUPICE PODGÓRNE
DZ. EW. NR 244

TEMAT / PROJECT:

BUDOWA HALI MAGAZYNOWEJ Z ZAPLECZEM SOCJALNO-BIUROWYM,
WEWNĘTRZZAKŁADOWEGO URZĄDU DROGOWEGO, INSTALACJE
WODOCIĄGOWEJ, KANALIZACJI SANITARNEJ, KANALIZACJI DESZCZOWEJ,
INSTALACJI ELEKTROENERGETYCZNEJ
LG MEB BUILDING

OPRACOWANY PRZY POMOCI PROGRAMU AUTOCAD LT 2002 MR. 700-A0000CTX - A0000CXZ - A0000CYX - A0000CYY - A0000CYZ		NR UPR. NR DYEL.	PODPIS
PROJEKTOWAŁ / DESIGNED:	MGR INŻ. PAWEŁ MRACHACZ		
	MGR INŻ. DOMINIKA RACKA		
	INŻ. PAWEŁ JANICKI		
	INŻ. MICHAŁ OLEKSY		
	INŻ. JAKUB ORZEŁ		
	INŻ. ADAM BĄK		
	INŻ. KAROLINA SZULC		
	MIKOŁAJ KOZIEJ		
SPRAWDZIŁ / CHECKED BY:	MGR INŻ. HENRYK BORECKI	SIGNATURE	

FAZA / PHASE: PROJEKT WYKONAWCZY / EXECUTIVE PROJECT	BRANŻA / BRANCH: KONSTRUKCJA / STRUCTURE
SKALA / SCALE: 1:20	DATA / DATE: 24.10.2019

TYTUŁ RYSUNKU / DRAWING TITLE:

KRATOWNICA KR-12

NUMER RYSUNKU / DRAWING NUMBER: KR-12

REWIZJA / REVISION:

Tekla Structures