WYKAZ ELEMENTÓW ZESPOŁU

Zespół: KR24 — Długość (mm): 230

Koniec: — Ilość: 4

Element	Profil	Materiał	Ilość	Długość (mm)	Ciężar (kg)
1011	K100/4	S355J0	1	8195	99.7
1012	K100/4	S355J0	1	7662	91.9
1016	BL3*100	S355J0	1	100	0.2
1023	BL15*125	S355J0	1	230	3.4
1024	BL15*140	S355J0	1	230	3.8
1025	BL15*125	S355J0	1	220	3.2
1027	BL8*120	S355J0	1	220	1.4
1037	BL10*120	S355J0	16	180	27.1
1038	BL10*120	S355J0	1	140	1.3
1039	BL10*100	S355J0	2	120	1.9
1047	BL8*65	S355J0	4	92	1.5
1087	K40/3	S355J0	1	780	2.7
1096	K60/40/3	S355J0	1	1092	4.7
1097	K60/40/3	S355J0	7	1160	34.6
1098	K60/40/3	S355J0	1	1127	4.8
1099	K60/40/3	S355J0	8	780	27.6
				Ogółem na zespół	309.8

Uwagi:

1. Wymagania techniczne konstrukcji stalowej wg PN-EN 1090-2.
2. Klasa wykonania konstrukcji EXC2,
3. Dopuszczalne tolerancje wytwarzania i montażu słupów, tężeników i stężeń w ramach tolerancji podstawowych,
4. Dopuszczalne tolerancje montażu płatwi kratowych w ramach tolerancji funkcjonalnych PN-EN 1090-2 tablica D.2.28,
5. Blacha trapezowa stanowi tarczę usztywniającą górne pasy kratownic przed utratą stateczności. Blachę trapezową należy łączyć na całej krawędzi dachu do "rygla krawędziowego",
6. Oznaczenie: „NDT 100%" spoiny należy poddać badaniom nieniszczącym na całym obwodzie styku. Poziom jakości według niezgodności spawalniczych C wg PN-EN ISO 5817,
7. Elementy spawać na całej długości przylegania chyba że pokazano inaczej,
8. Nieoznaczone spoiny wykonać jako:
-pachwinowe obustronne a=0,5t
-pachwinowe jednostronne a=0,7t
-pachwinowe profili zakmniętych a=t
-jeżeli spoina pachwinowa nie jest możliwa do wykonania, czołowe pełnoprzetopowe s=t
gdzie a, s wielkość spoiny, t-grubość cieńszego z łączonych elementów

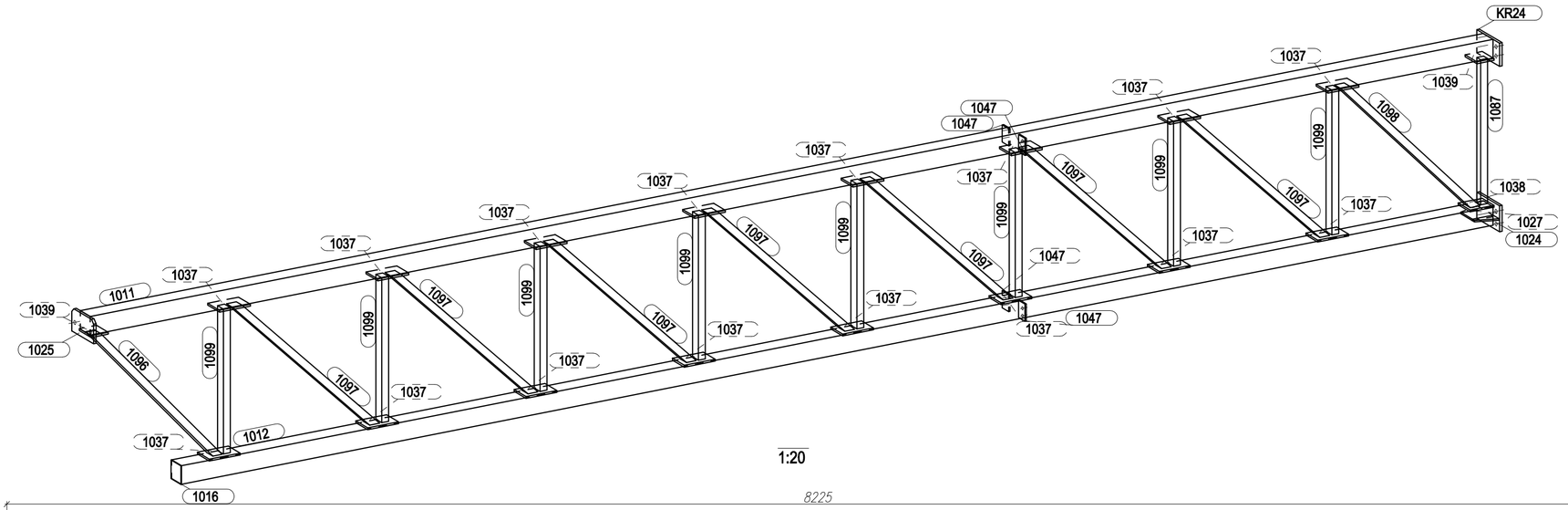

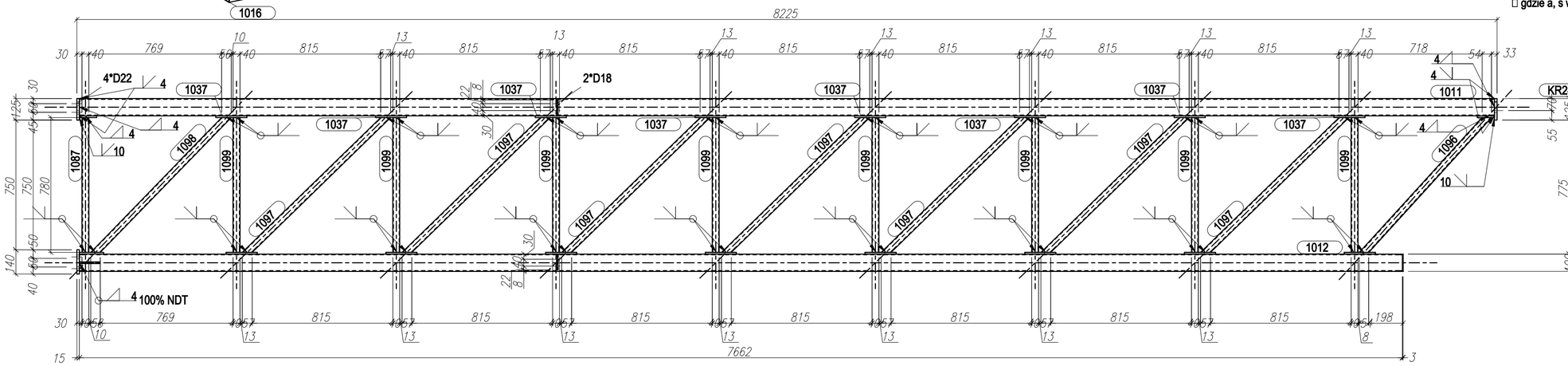

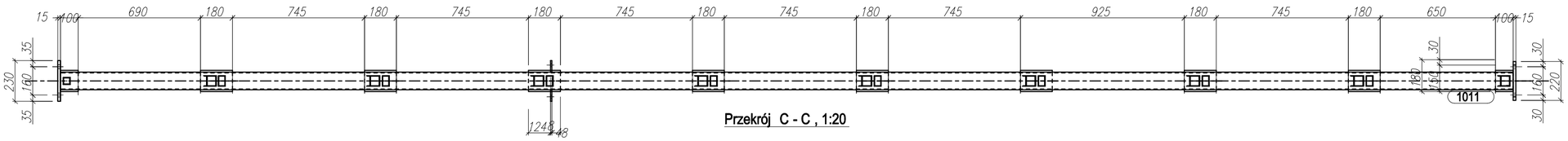

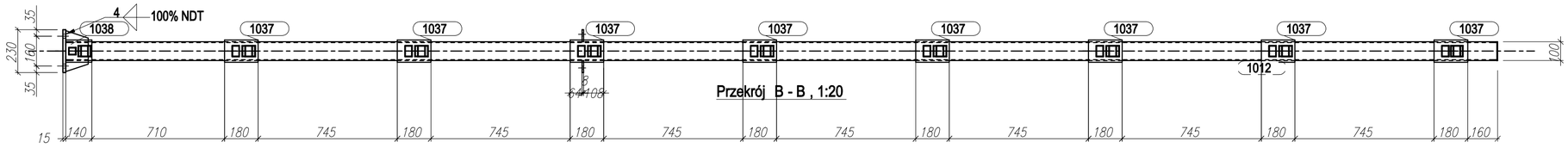

WSZELKIE PRAWA ZASTRZEŻONE/ ALL RIGHTS RESERVED

PROJEKT / DESIGN:
PARTNERZY / PARTNERS:
STUDIO PROJEKTOWE SPART S.C.
41-902 BYTOM, POLSKA
UL. STRZELCÓW BYTOMSKICH 98A
TEL / FAX: +48 32 283 18 13
EMAIL: BIURO@SPART.PL
NIP: 626-25-81-840
REGON: 276700798

INWESTOR / INVESTOR:
LG CHEM WROCŁAW ENERGY SP.Z.O.O.
UL. LG 1A
55-040 BISKUPICE PODGÓRNE

ADRES INWESTYCJI / INVESTMENT ADRESS:
55-040 BISKUPICE PODGÓRNE
DZ. EW. NR 2/44

TEMAT / PROJECT:
BUDOWA HALI MAGAZYNOWEJ Z ZAPLECZEM SOCJALNO-BIUROWYM, WEWNĄTRZZAKŁADOWEGO UKŁADU DROGOWEGO, INSTALACJI WODOCIĄGOWEJ, KANALIZACJI SANITARNEJ, KANALIZACJI DESZCZOWEJ, INSTALACJI ELEKTROENERGETYCZNEJ
LG MEB BUILDING

OPRACOWANY PRZY POMOCY PROGRAMU AUTOCAD LT 2002
NR: 700-50080471/ -50080472/ -50080473/ -50080474/ -50080475
NR UPR. / NR EWID. — PODPIS

PROJEKTOWAŁ/ DESIGNER:			SKŁ./1339/ PWOK/08	
	INŻ.	PAWEŁ MRACHACZ		
	MGR INŻ.	DOMINIKA RACKA		
	INŻ.	PAWEŁ JANICKI		
	INŻ.	MICHAŁ OLEKSY		
	INŻ.	JAKUB ORZEŁ		
	INŻ.	ADAM BĄK		
	INŻ.	KAROLINA SZULC		
		MIKOŁAJ KOZIEJ		
SPRAWDZIŁ/ CHECKED BY:	MGR INŻ.	HENRYK BORECKI	52/92	

FAZA / PHASE: PROJEKT WYKONAWCZY/ EXECUTIVE PROJECT
BRANŻA / BRANCH: KONSTRUKCJA/ STRUCTURE
SKALA / SCALE: 1:20
DATA / DATE: 26.11.2019
TYTUŁ RYSUNKU / DRAWING TITLE:

ZADASZENIE KRATOWNICA

NUMER RYSUNKU / DRAWING NUMBER: KR-24
REWIZJA / REVISION:

Tekla Structures