WYKAZ ELEMENTÓW ZESPOLU

Zespól: PD3 Dlugosc (mm):10035

Koniec: Ilosc: 3

Element	Profil	Material	Ilosc	Dlugosc (mm)	Ciezar (kg)
1003	IPE330	S355J0	1	10004	491.6
1019	BL15*160	S355J0	1	380	7.2
1020	BL15*52	S355J0	1	80	0.4
1021	BL15*220	S355J0	6	309	48.0
1046	BL8*76	S355J0	6	307	8.7
1080	BL30*30	S355J0	12	50	4.2
1200	BL15*70	S355J0	1	120	0.9
1201	BL15*180	S355J0	1	400	8.5
				Ogólem na zespól	569.5

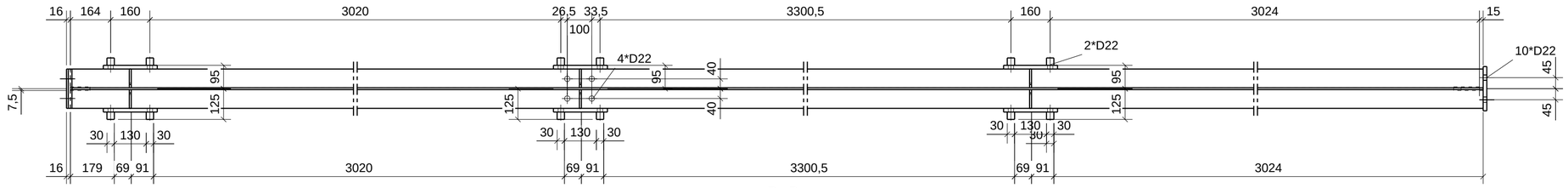

B - B

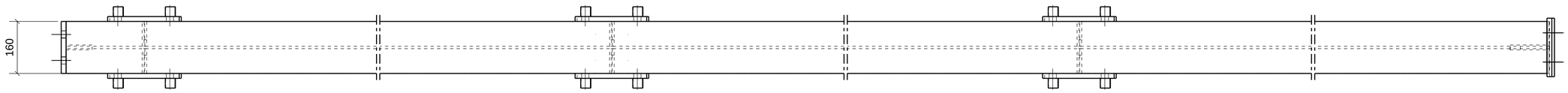

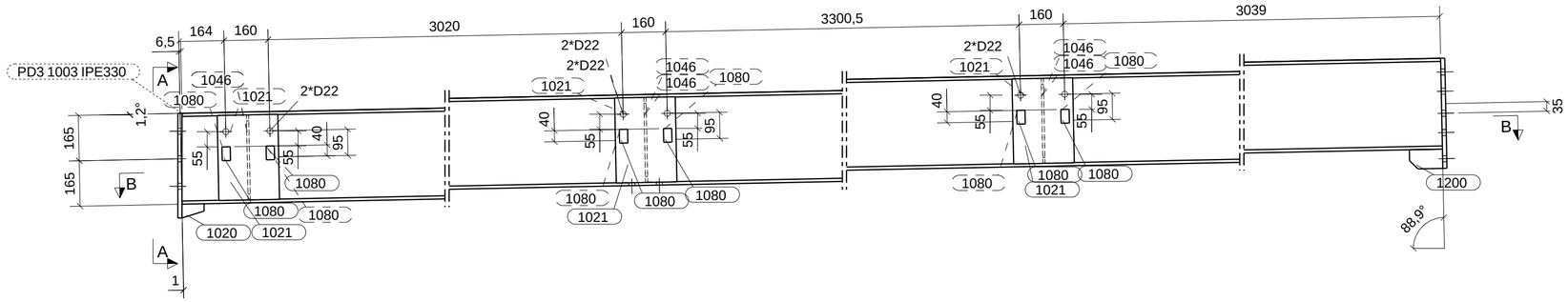

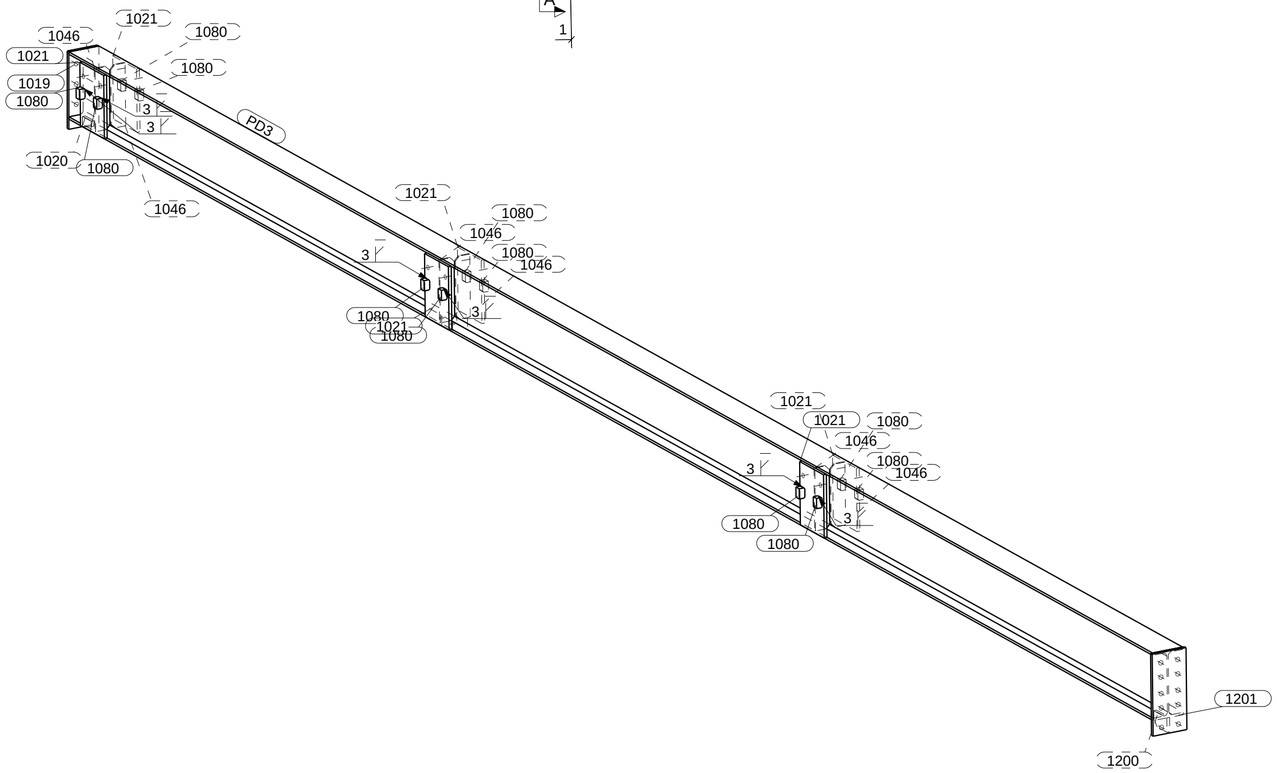

1:20

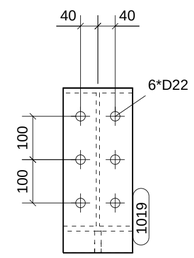

A - A

Uwagi:

1. Wymagania techniczne konstrukcji stalowej wg PN-EN 1090-2.
2. Klasa wykonania konstrukcji EXC2,
3. Zakres kontroli po spawaniu przy zalozeniu U>0,5 wg tablicy 24.
4. Dopuszczalne tolerancje wytwarzania i montazu slupów, tezeników i stezen w ramach tolerancji podstawowych,
5. Dopuszczalne tolerancje montazu platwi kratowych w ramach tolerancji funkcjonalnych PN-EN 1090-2 tablica D.2.28,
6. Blacha trapezowa stanowi tarcze usztywniajaca górne pasy kratownic przed utrata statecznosci. Blache trapezowa nalezy laczyc na calej krawedzi dachu do "rygla krawedziowego",
7. Oznaczenie: „NDT 100%” spoiny nalezy poddac badaniom nieniszczacym na calym obwodzie styku. Poziom jakosci wedlug niezgodnosci spawalniczych B wg PN-EN ISO 5817,
8. Elementy spawac na calej dlugosci przylegania chyba ze pokazano inaczej,
9. Nieoznaczone spoiny wykonac jako:
-pachwinowe obustronne a=0,5t
-pachwinowe jednostronne a=0,7t
-pachwinowe profili zakmnietych a=t
-czolowe pelnoprzetopowe s=t
gdzie a, s wielkosc spoiny, t-grubosc cienszego z laczonych elementów

WSZELKIE PRAWA ZASTRZEZONE/ ALL RIGHTS RESERVED

PROJEKT / DESIGN:
PARTNERZY / PARTNERS:
STUDIO PROJEKTOWE SPART S.C.
41-902 BYTOM, POLSKA
UL. STRZELCÓW BYTOMSKICH 98A
TEL / FAX: +48 32 283 18 13
EMAIL: BIURO@SPART.PL
NIP: 626-25-81-840
REGON: 276700798

INWESTOR / INVESTOR:
LG CHEM WROCLAW ENERGY SP.Z.O.O.
UL. LG 1A
55-040 BISKUPICE PODGÓRNE

ADRES INWESTYCJI / INVESTMENT ADRESS:
55-040 BISKUPICE PODGÓRNE
DZ. EW. NR 2/44

TEMAT / PROJECT:
BUDOWA HALI MAGAZYNOWEJ Z ZAPLECZEM SOCJALNO-BIUROWYM, WEWNATRZZAKLADOWEGO UKLADU DROGOWEGO, INSTALACJI WODOCIAGOWEJ, KANALIZACJI SANITERNEJ, KANALIZACJI DESZCZOWEJ, INSTALACJI ELEKTROENERGETYCZNEJ
LG MEB BUILDING

OPRACOWANY PRZY POMOCY PROGRAMU AUTOCAD LT 2002
NR: 700-50980471/ -50980472/ -50980473/ -5098474/ -50980475
NR UPR. / NR EWID. | PODPIS

SKU/1339/ PWOK/06

PROJEKTOWAL/ DESIGNER:			
	INZ.	PAWEL MRACHACZ	
	MGR INZ.	DOMINIKA RACKA	
	INZ.	PAWEL JANICKI	
	INZ.	MICHAL OLEKSY	
	INZ.	JAKUB ORZEL	
	INZ.	ADAM BAK	
	INZ.	KAROLINA SZULC	
		MIKOLAJ KOZIEJ	
SPRAWDZIL/ CHECKED BY:	MGR INZ.	HENRYK BORECKI	82/92

FAZA / PHASE: PROJEKT WYKONAWCZY/ EXECUTIVE PROJECT
BRANZA / BRANCH: KONSTRUKCJA/ STRUCTURE
SKALA / SCALE: 1:10
DATA / DATE: 13.12.2019

TYTUL RYSUNKU / DRAWING TITLE:
ZADASZENIE PODCIAG

NUMER RYSUNKU / DRAWING NUMBER: PD-3
REWIZJA / REVISION: 01

Tekla Structures