BEUGELVORM

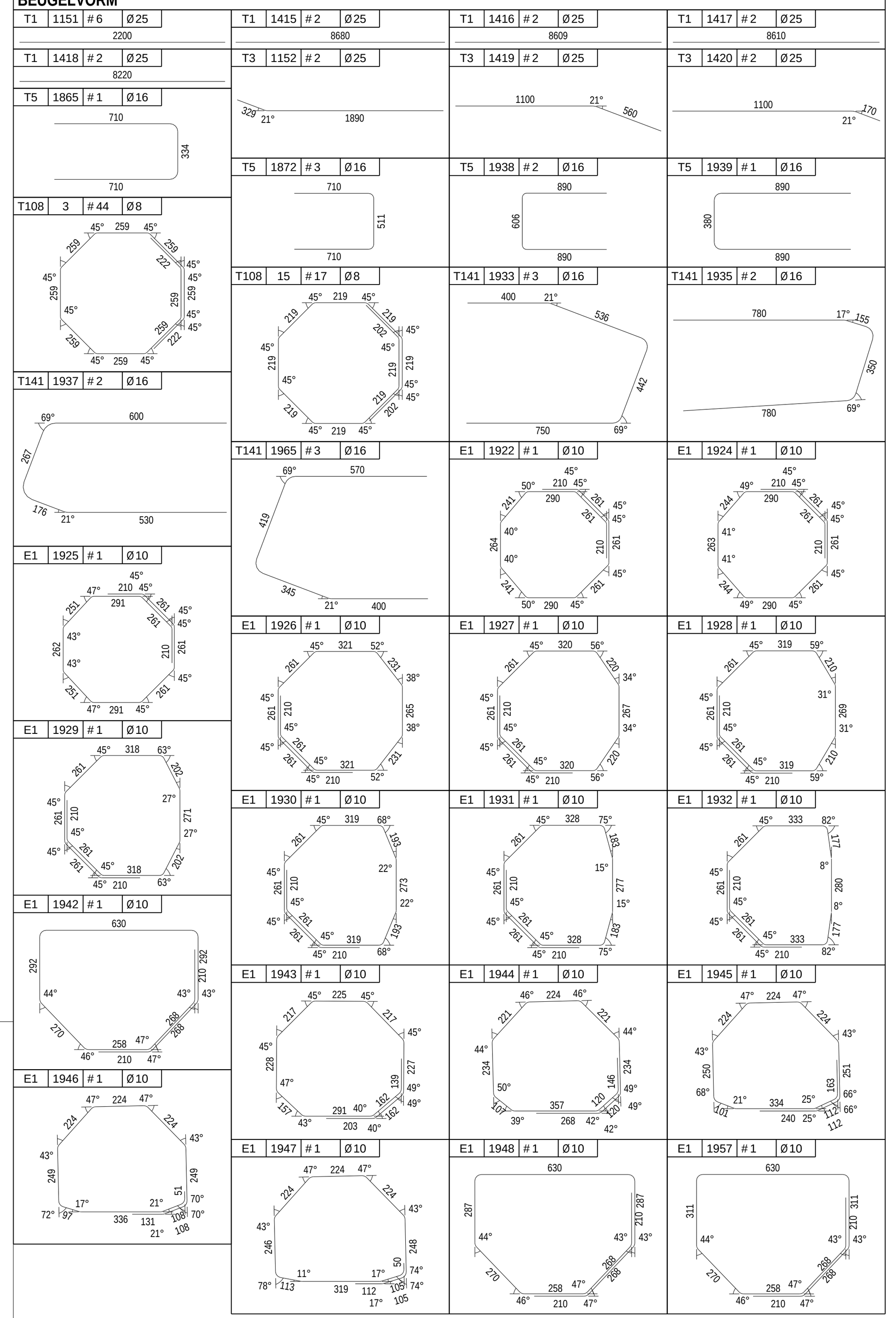

SIDE VIEW
1:20

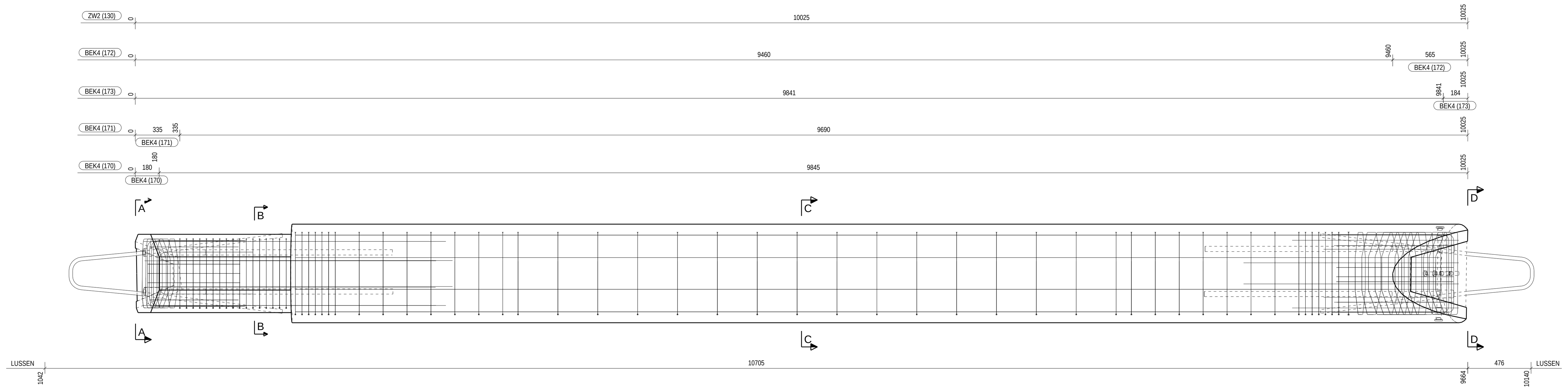

TOP VIEW
1:20

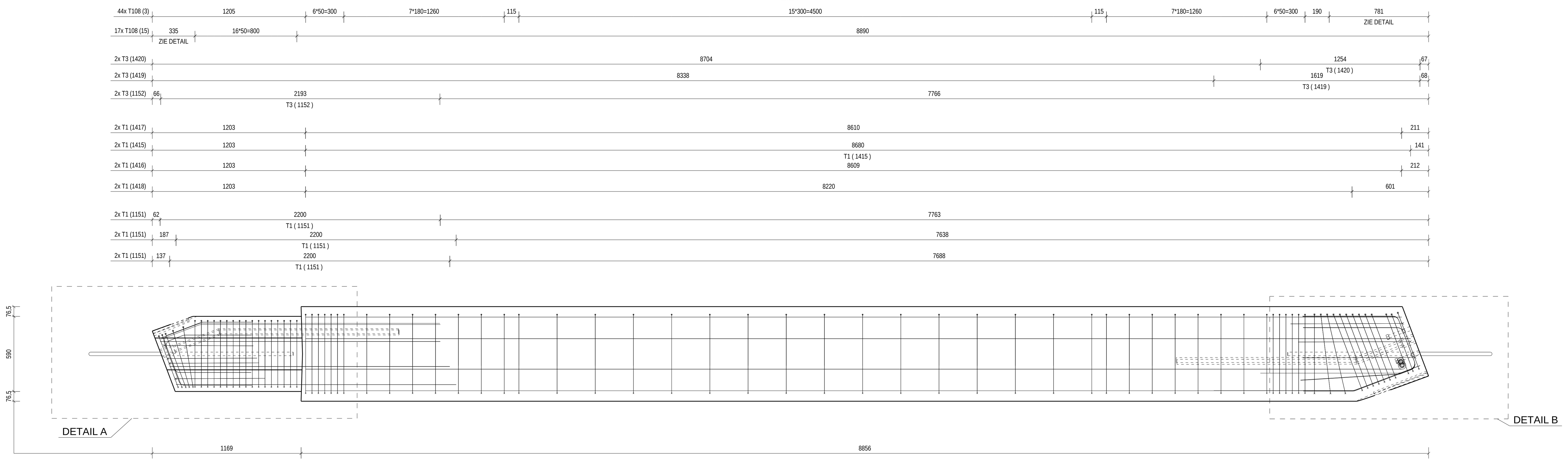

SECTION A - A
1:10

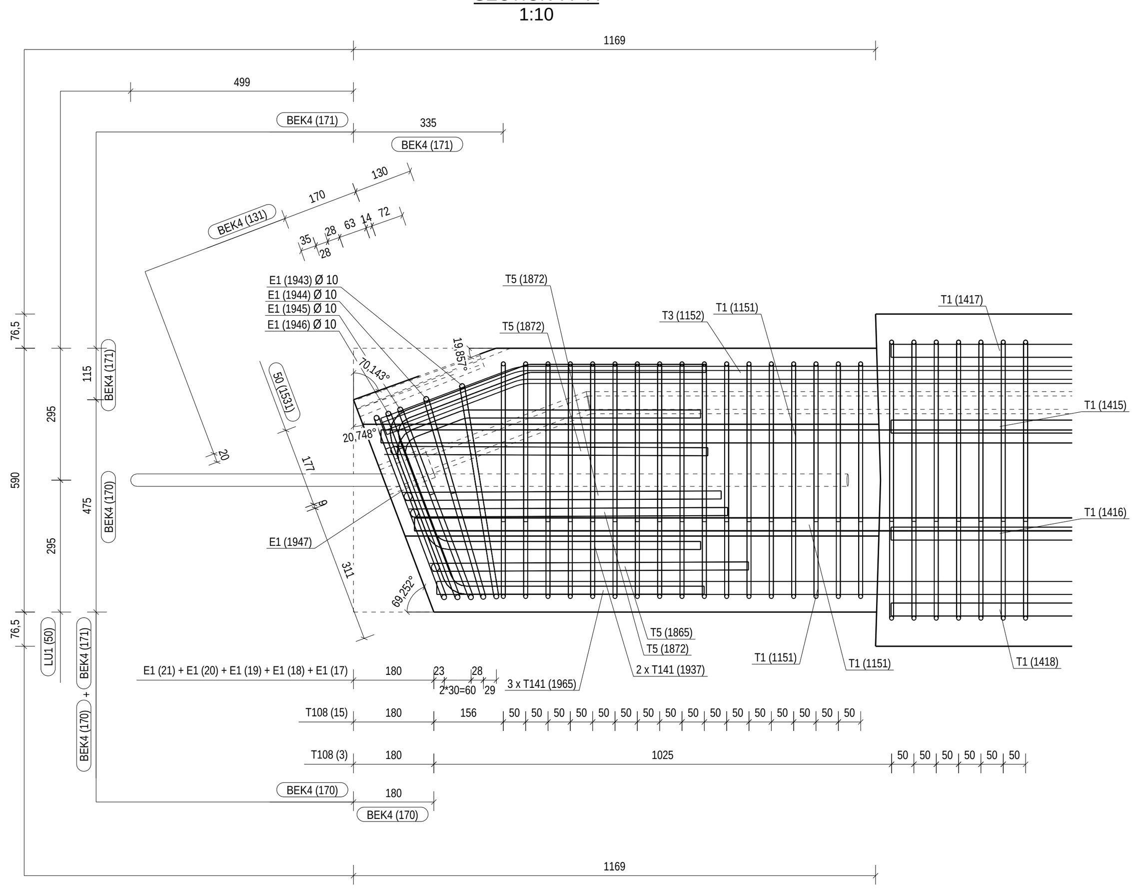

SECTION A - A

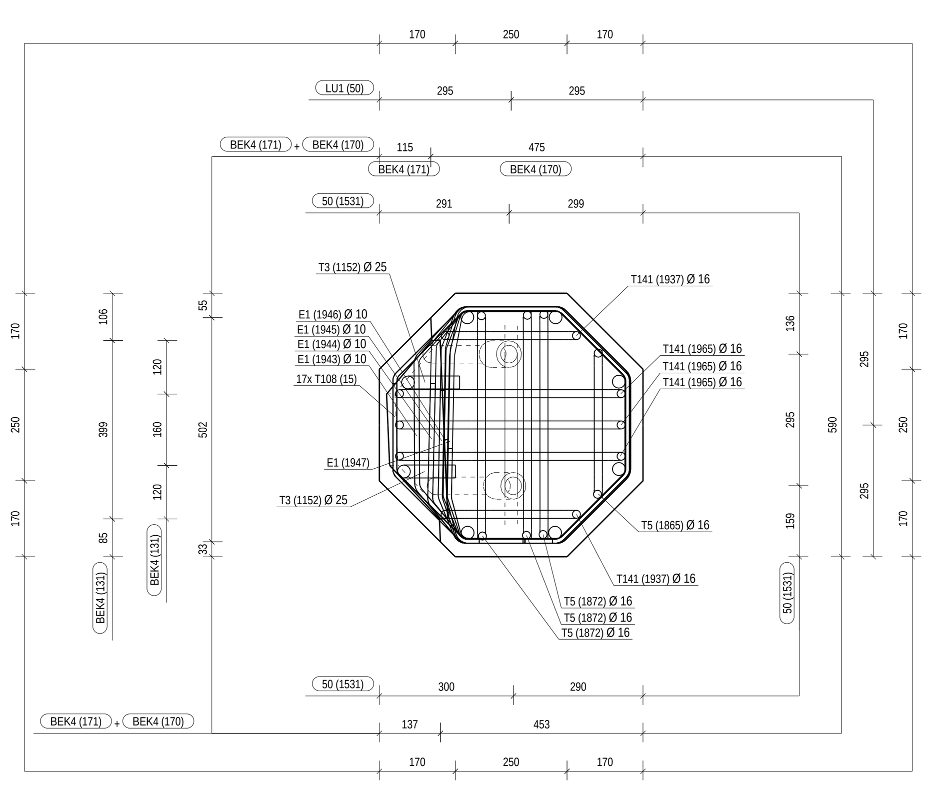

SECTION B - B
1:10

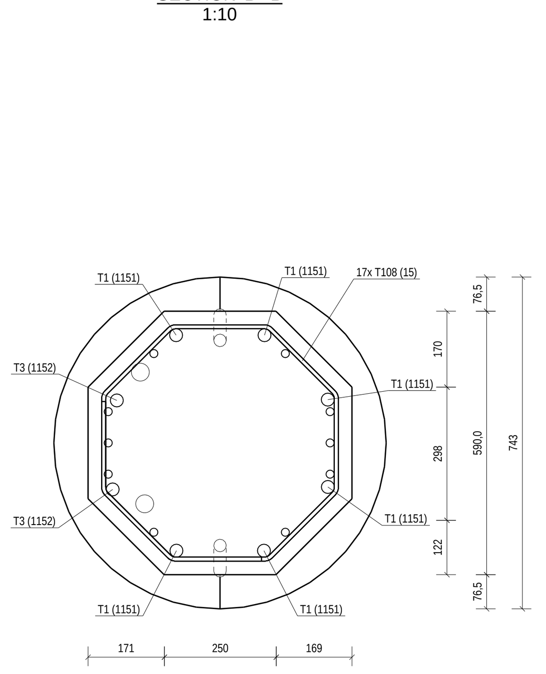

SECTION C - C
1:10

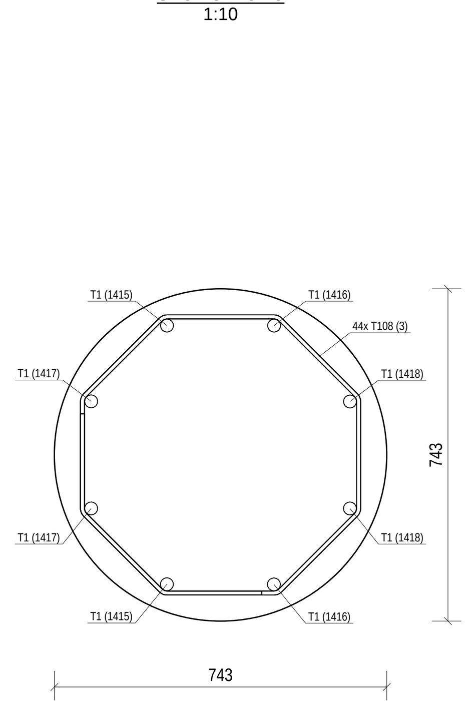

SECTION D - D
1:10

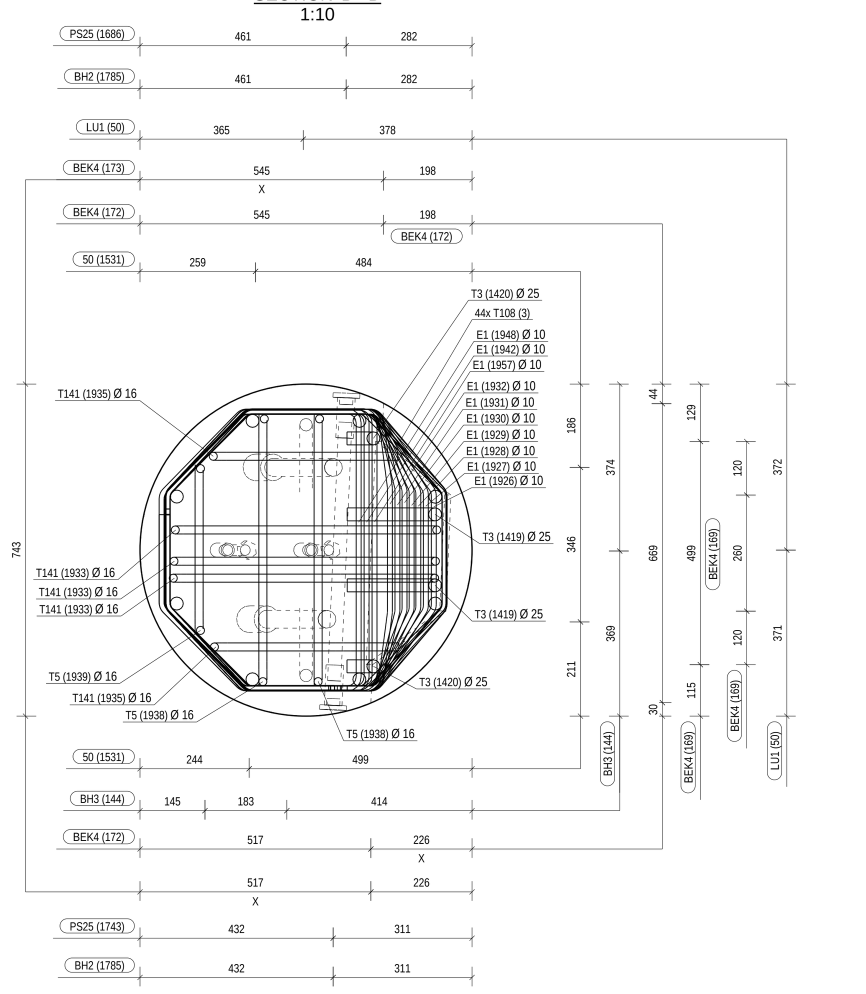

SECTION B - B
1:10

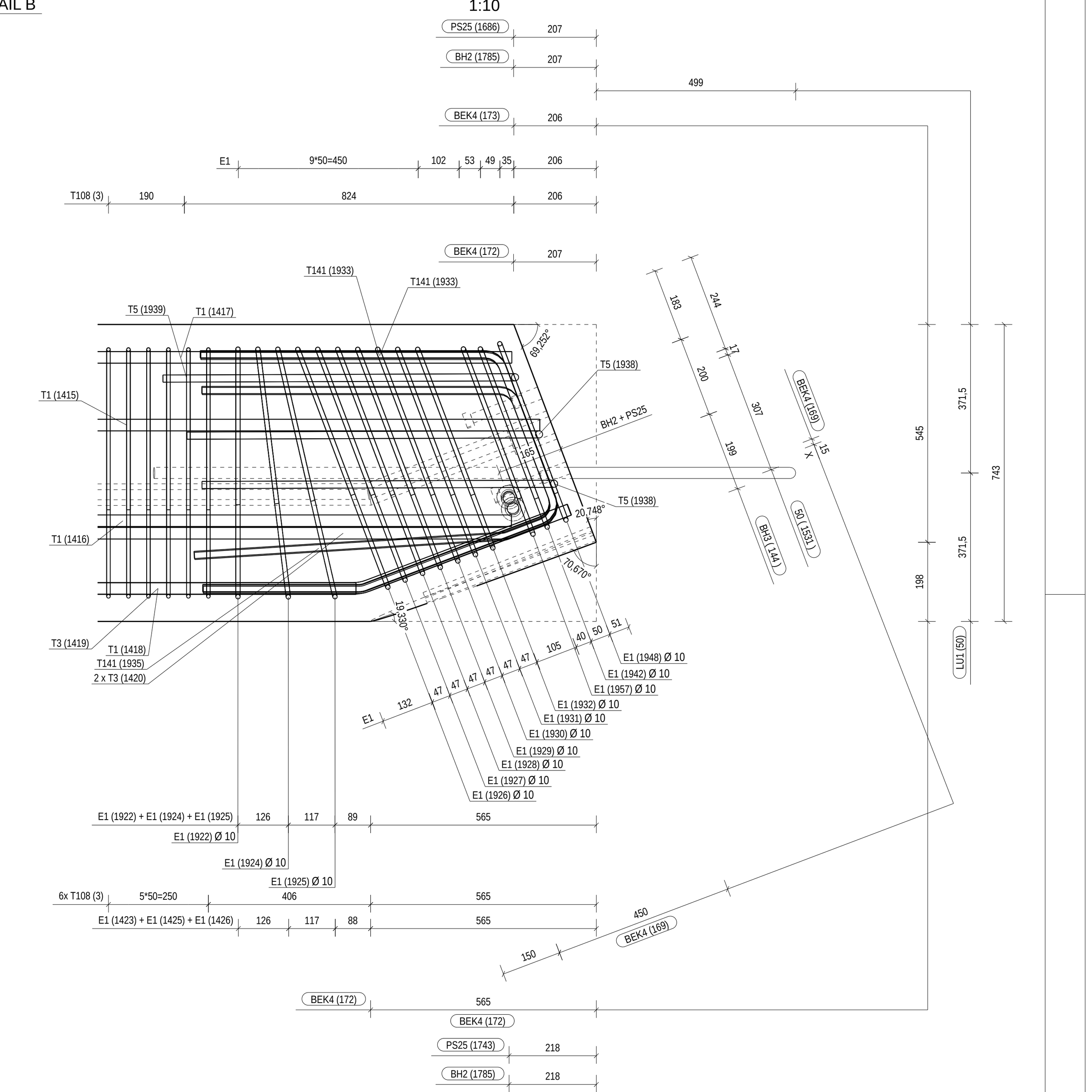

SECTION A - A
1:10

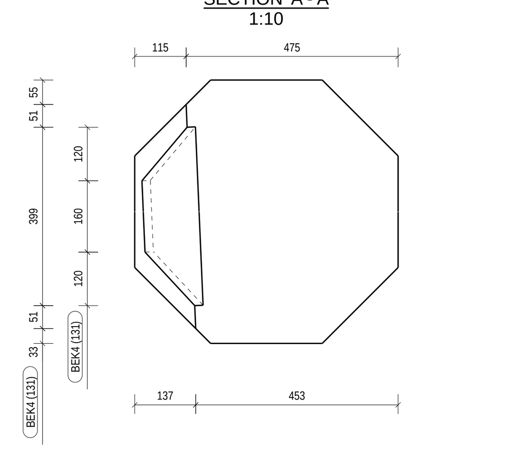

SECTION D - D
1:10

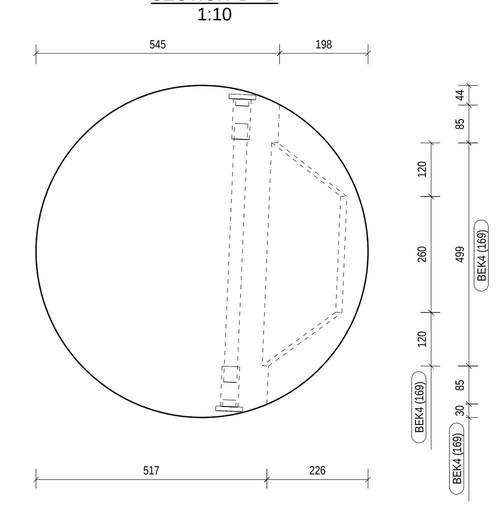

WAPENING

TYPE	N°	AANTAL	Ø	KWALITEIT	PLOOIDOORN	OPMERKING	A/H/S	B/K/T	C/L/U	D/M/W	E/N/X	F/P/Y	G/R/Z	X/W	Y/Z	GEWICHT (kg)
T1	1151	6	25	B500B			2200									50.83
T1	1415	2	25	B500B			8680									66.84
T1	1416	2	25	B500B			8609									66.29
T1	1417	2	25	B500B			8610									66.30
T1	1418	2	25	B500B			8220									63.30
T3	1152	2	25	B500B	175		1890	329						1768	694	17.09
T3	1419	2	25	B500B	175		1100	560						1029	415	12.78
T3	1420	2	25	B500B	175		1100	170						1029	415	9.78
T5	1865	1	16	B500A	72		710	334	710							2.77
T5	1872	3	16	B500A	72		710	511	710							9.15
T5	1938	2	16	B500A	72		890	606	890							7.54
T5	1939	1	16	B500A	72		890	380	890							3.41
T108	3	44	8	B500A	32		222	259	222	626				183		48.30
T108	15	17	8	B500A	32		202	219	202	529				155		15.97
T141	1933	3	16	B500A	72		750	442	536	400				266	708	10.08
														374	159	
T141	1935	2	16	B500A	72		780	350	155	780				276	736	6.53
														745	248	
T141	1937	2	16	B500A	72		600	267	176	530				213	567	4.97
														496	205	
T141	1965	3	16	B500A	72		570	419	345	400				202	539	8.22
														374	159	
E1	1922	1	10	B500A	40		2733									1.69
E1	1924	1	10	B500A	40		2739									1.69
E1	1925	1	10	B500A	40		2754									1.70
E1	1926	1	10	B500A	40		2777									1.71
E1	1927	1	10	B500A	40		2754									1.70
E1	1928	1	10	B500A	40		2733									1.69
E1	1929	1	10	B500A	40		2715									1.68
E1	1930	1	10	B500A	40		2701									1.67
E1	1931	1	10	B500A	40		2699									1.67
E1	1932	1	10	B500A	40		2695									1.66
E1	1942	1	10	B500A	40		2622									1.62
E1	1943	1	10	B500A	40		2173									1.34
E1	1944	1	10	B500A	40		2195									1.35
E1	1945	1	10	B500A	40		2171									1.34
E1	1946	1	10	B500A	40		1935									1.19
E1	1947	1	10	B500A	40		1898									1.17
E1	1948	1	10	B500A	40		2612									1.61
E1	1957	1	10	B500A	40		2660									1.64
							WEIGHT/M3 (kg/m³) :			122.17	TOTAL WEIGHT (kg) INCLUDING ACCESSORIES+MESHES :					498.26

HULPSTUKKEN

TEKENING N°	N°	AANTAL	BESCHRIJVING	A/H/S	B/K/T	C/L/U	D/M/W	E/N/X	F/P/Y	G/R/Z	ARTIKEL N°	VERB.	EENH.
50	1531	4	COUPLER TYPE CA GEPLOOID								2110401900031001	1	PIECE
BEK4	131	1	INKEPING	300	400	20						1	PIECE
BEK4	169	1	INKEPING	450	500	15						1	PIECE
BEK4	170	1	INKEPING	REST									
BEK4	171	1	INKEPING	REST									
BEK4	172	1	INKEPING	REST									
BEK4	173	1	INKEPING	REST									
BH2	1785	1	BOUTHOUDER	M30	578	688		35	55	1			
BH3	144	2	BOUTANKER	M24	70	32	200	24	46	ELVZ	2102110423240200	1	PIECE
LU1	50	2	SOEPELE_LUS	16	28	GREEN	3250				2604011627325000	1	PIECE
PS25	1686	2	SPIJKERBARE_FLENS	M30							2221060403000000	1	PIECE
ZW2	130	1	ZICHTBETON	9									
ZW14	147	1	ASSEN_RONDE_KOLOM										

ZICHTBETON

BETONSAMENSTELLINGEN

BETONSAMENSTELLING VOOR DE EERSTE FASE	S-LA-ZB-95
BETONSAMENSTELLING VOOR DE TWEEDE FASE	

ELEMENT

ELEMENT NAAM	AANTAL	TYPE	HOOGTE	BREEDTE	LENGTE	LENGTE PLANNING	GEWICHT (T)	FASE	VOLUME (m³)	BETONKLASSE
K11	3	CC	743	743	10025	11023	10.40	1ste FASE	4.079	C80/95

BETON DEKKING	ONTKISTINGS STERKTE	MILIEUKLASSE	BEKISTING	FASE	VOLUME
				2de FASE	0.000
30	35	XC1 - - XF1 -	203536/1050 - M1-1.9	TOTAAL	4.079

Ergon nv/sa
Marnixdreef 5
B-2500 LIER
T +32 (0)3 490 04 00
F +32 (0)3 489 23 27
www.ergon.be

Project: **SILVER TOWER SCHAARBEEK**
Tekening: PRODUCTIETEKENING CC 743/743
PLAN 02: AS B/6B+7B+8B
Opdrachtgever:

Tekenaar: SOH — Ingenieur: GUL
Schaal: 1:20 — Datum: 21.01.2019
Projectnummer: 203536 — Tekeningnummer: 211 C

REV.	DATUM	NAAM	WIJZIGINGEN
A	06.02.2019	SOH	TOEVOEGING BEUGELS IN VOET+KOP / TOEVOEGING BH2
B	11.02.2019	SOH	WIJZIGING BH2
C	19.02.2019	SOH	WIJZIGING BEUGELS IN KOP VAN DE KOLOM (DEATIL-A)

STATUS
☐ TER GOEDKEURING
☐ AKKOORD voor PRODUCTIE
☒ VOOR UITVOERING

☐ ALLEEN WAPENING ☐ VORM, MAATVOERING + VOORZIENINGEN ☒ VOLLEDIG PLAN

PROJECT MANAGER	ONTWERP INGENIEUR	TEKENAAR	CONTROLE INGENIEUR
OPDRACHTGEVER / AANNEMER	ARCHITECT	STUDIEBUREAU	CONTROLE BUREAU

Tekla Structures