1	db a(z)	3D KERET	134 . Fázisban
	pcs in the		Phase

Össz./Total: 1 db/pcs

A - A
1:10

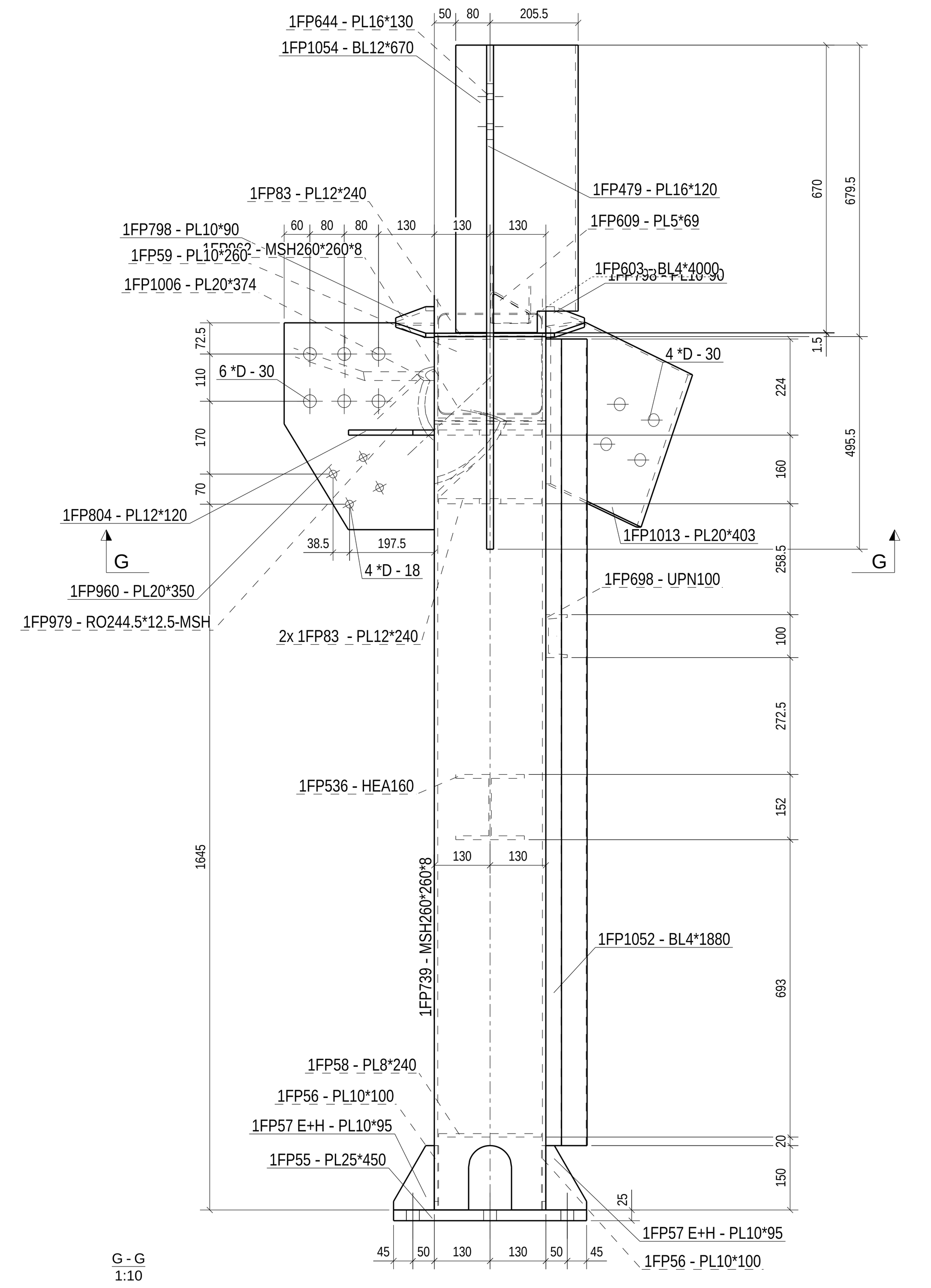

1:10

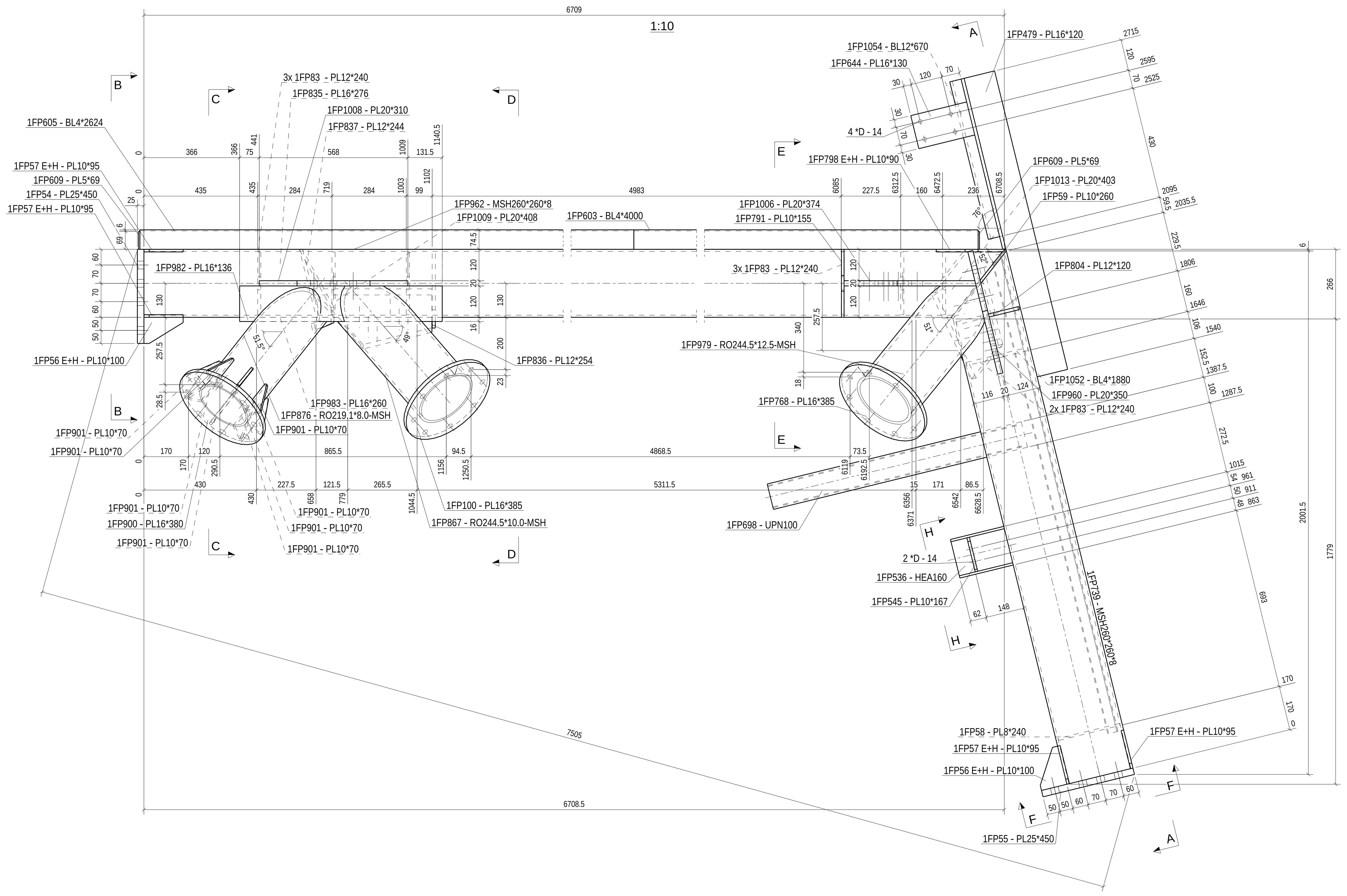

G - G
1:10

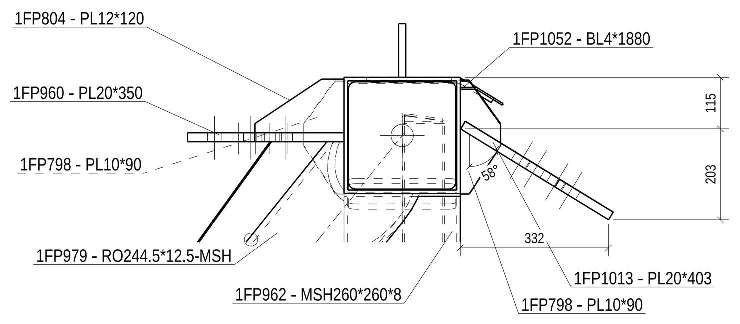

1FP900 JELU KARIMA DIAFRAGMÁVAL
1:5

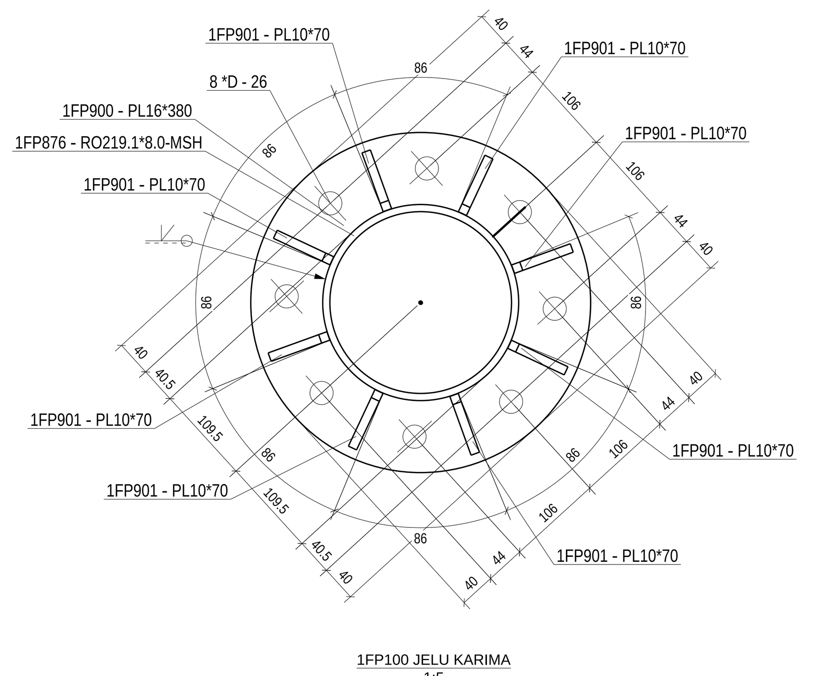

1:10

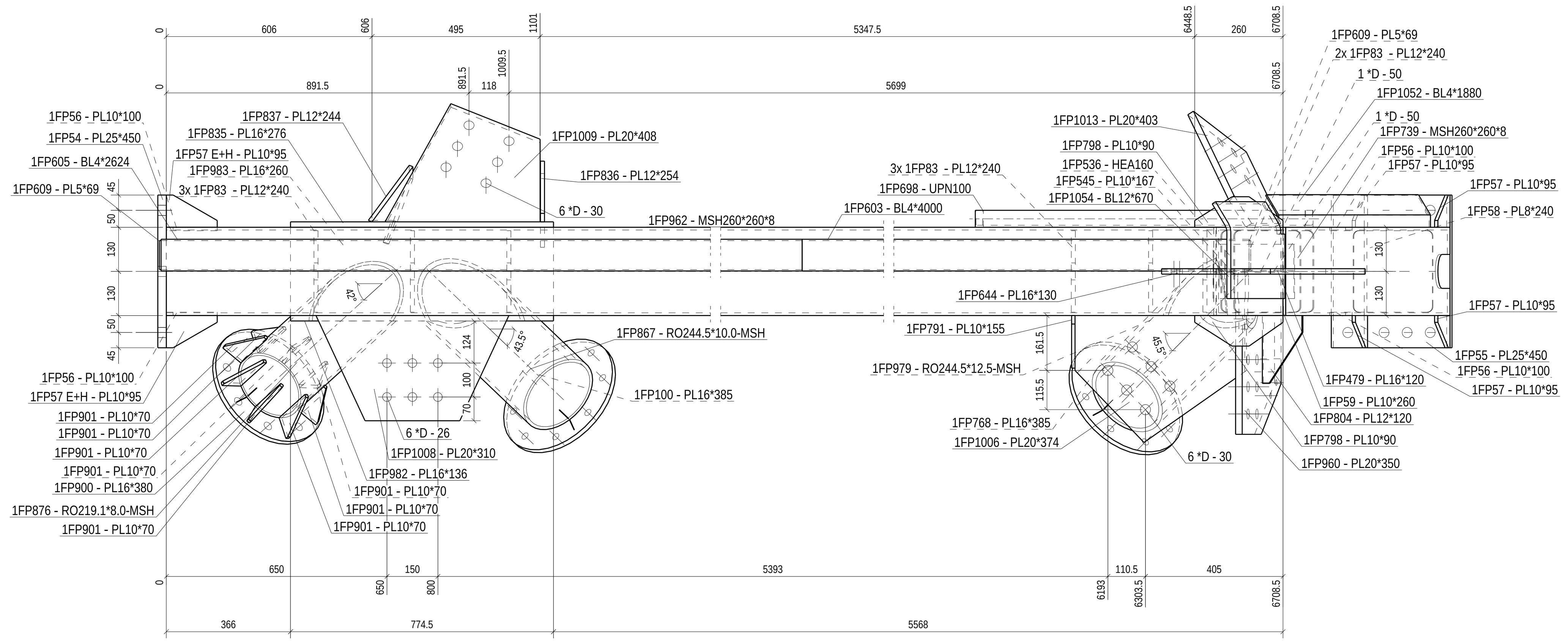

B - B
1:5

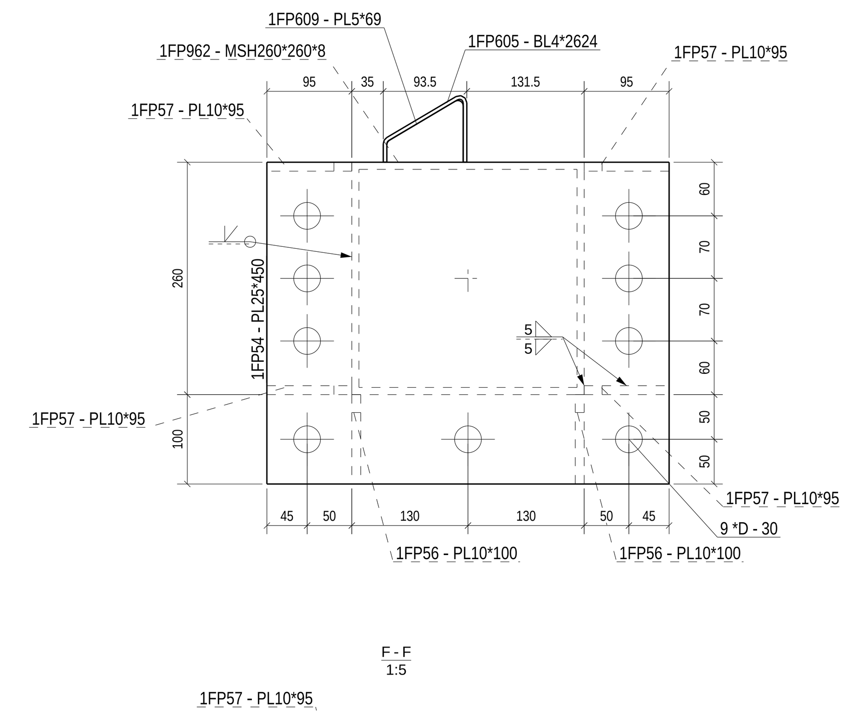

F - F
1:5

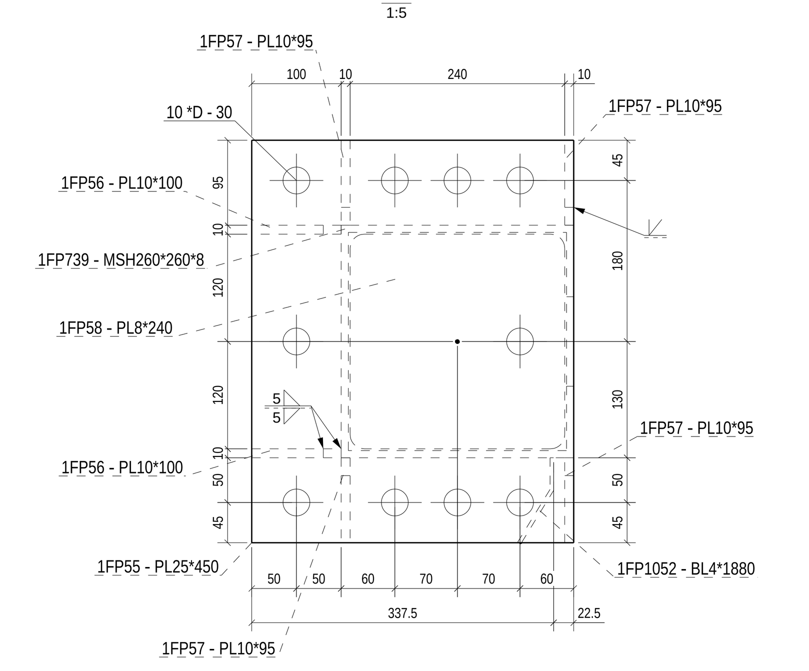

H - H
1:5

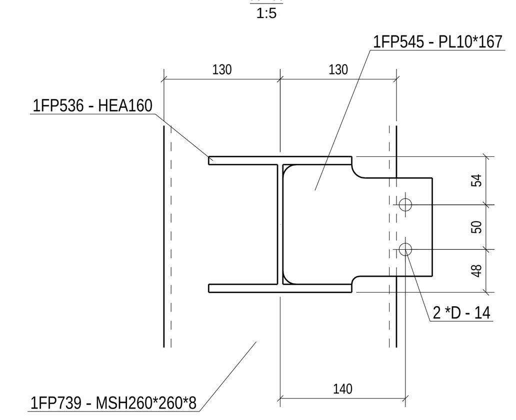

1FP100 JELU KARIMA
1:5

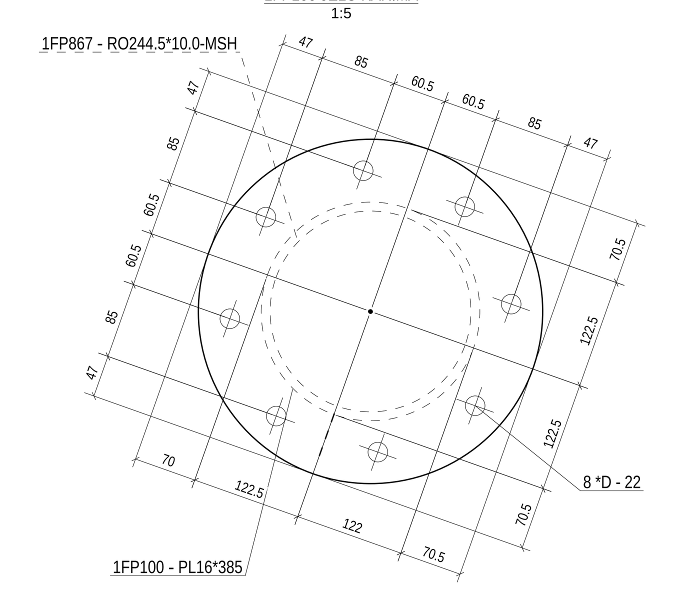

1FP768 JELU KARIMA
1:5

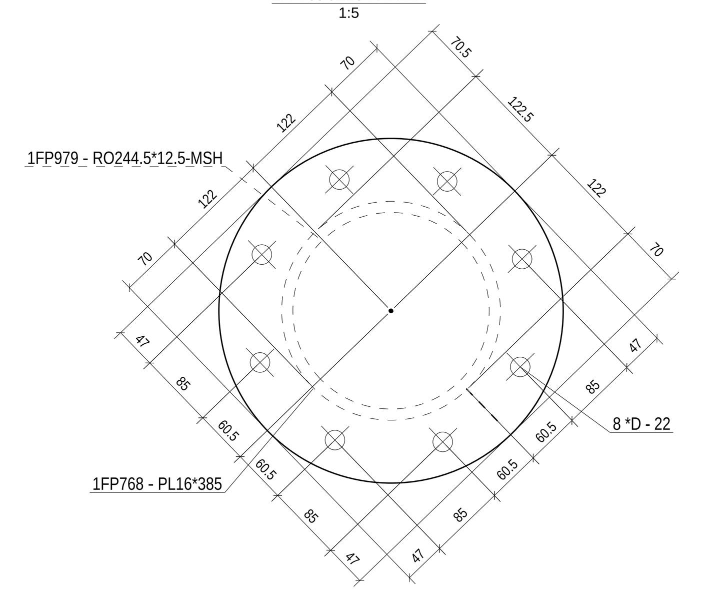

C - C
1:5

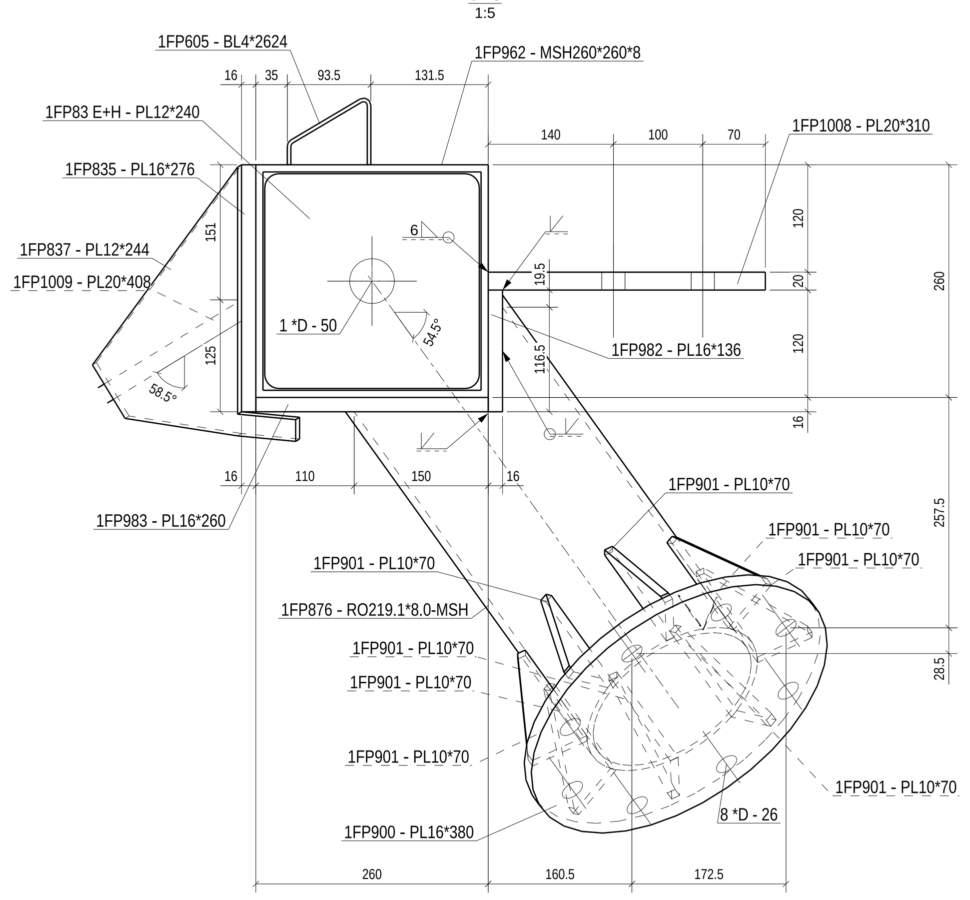

D - D
1:5

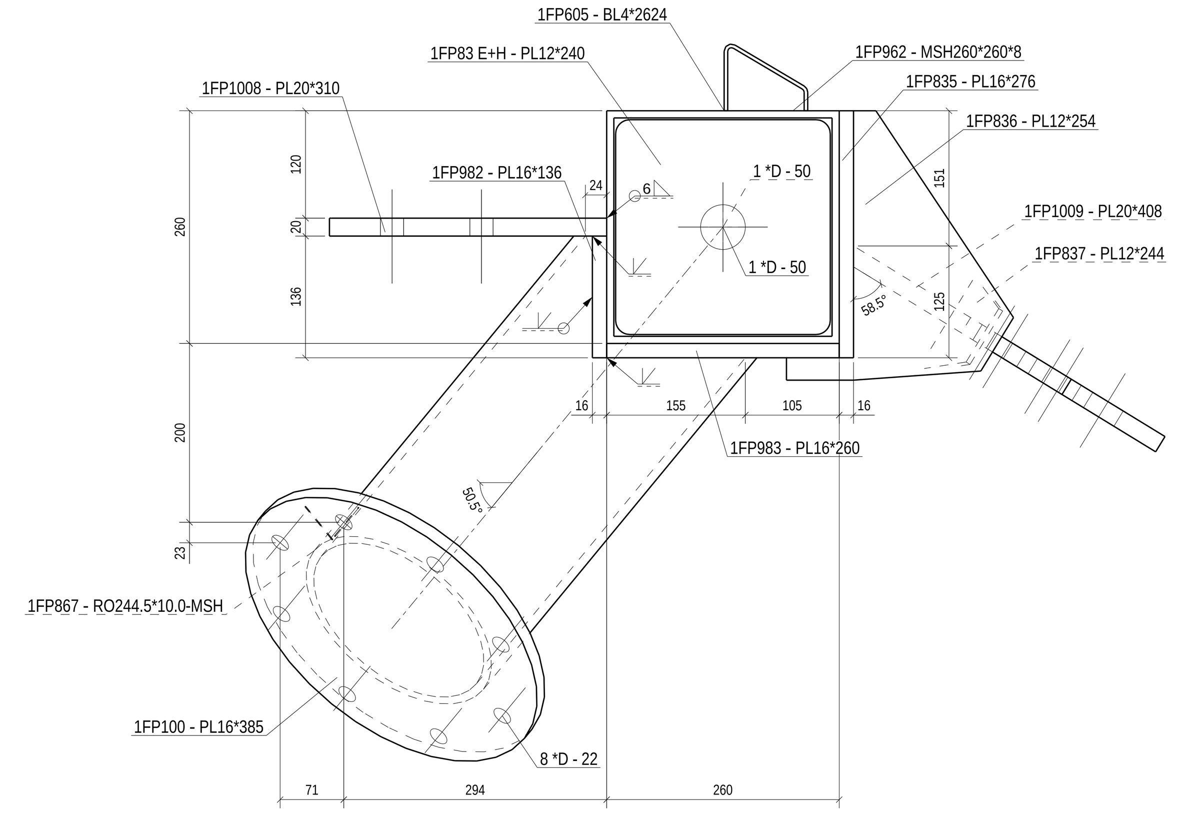

E - E
1:5

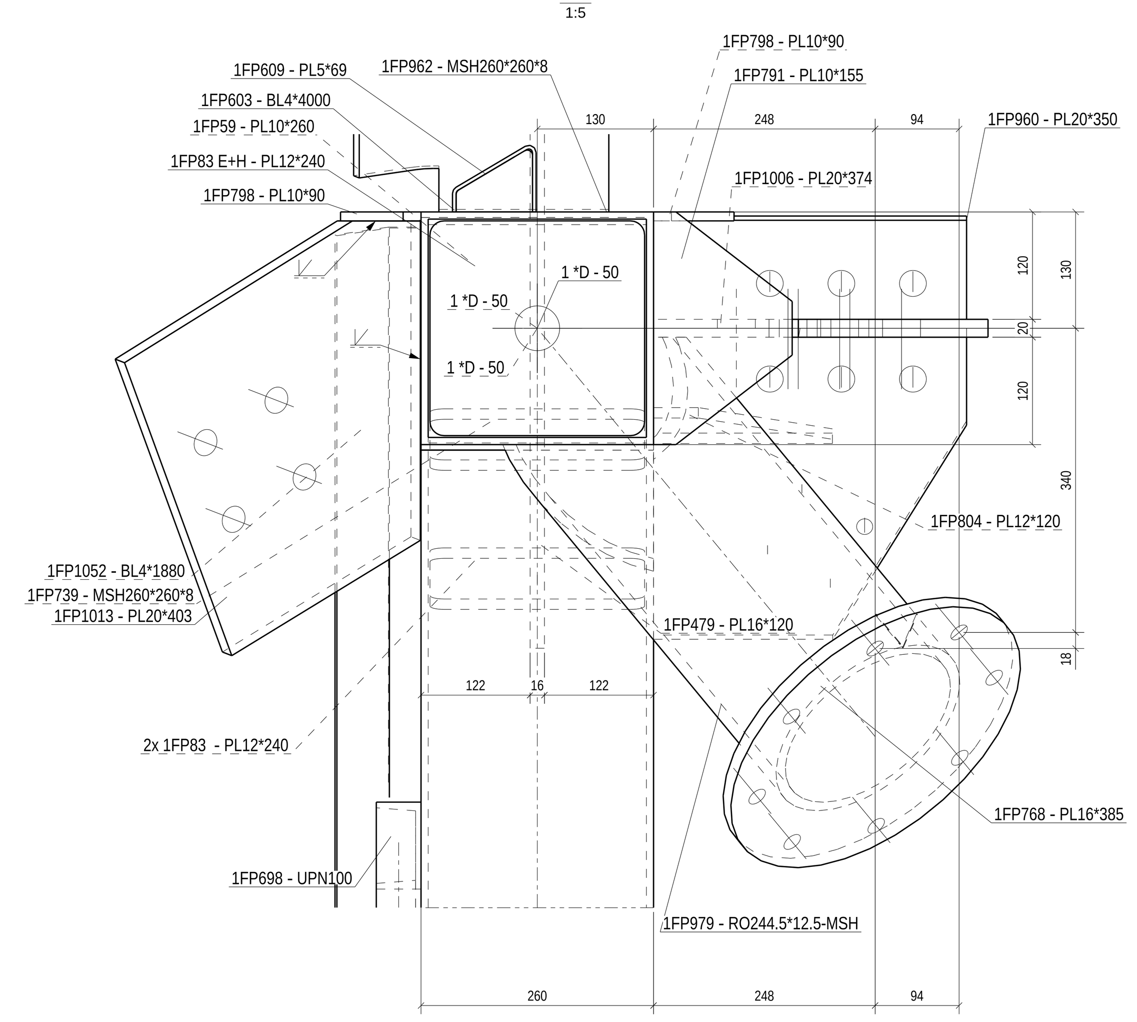

HEGESZTÉSTECHNIKAI UTASÍTÁSOK
WELDING INSTRUCTIONS

Rúd-elektróda: Rod-electrode:	MSZ EN ISO 2560
Hegesztohuzal: Welding wire:	MSZ EN ISO 14341
Védogáz: Shielding gas:	MSZ EN ISO 14175
Értékelési csoportok: Evaluation groups:	Varrat (weld): MSZ EN ISO 5817; Szerk. (struct.): MSZ EN ISO 1090-2
Lángvágás: Flame cutting:	MSZ EN ISO 9013-4.4.1
Toleranciaosztály: Tolerances:	MSZ EN ISO 1090-2
Illesztések: Fitting tolerance:	MSZ EN ISO 9692-1
Anyagminoség Material:	MSZ EN 10027-1
Varratjelölés: Weld sign:	MSZ EN ISO 2553

Hasonló varratok egyszer vannak jelölve!
Similar welds marked only once on one drawing!

VARRATJELÖLÉSEK MSZ EN ISO 2553
DESIGNATION OF WELDINGS

SYMBOL (MŰH. SHOP / HSZ. SITE) — DETAIL RÉSZLET — SYMBOL (MŰH. SHOP / HSZ. SITE) — DETAIL RÉSZLET

t≤4; t = 5 - 10, 60°; t > 10, 60°; 50°, t ≤ 10; 50°, t > 10; ELÖL NEAR SIDE; ELLEN OLDAL FAR SIDE; KÉTOLDALI N.S.+F.S.; GYÖKÖLÉS UTÁN KÖRBEHEGESZTENI ROOT TO BE TOUCHED UP AND COUNTERWELDED; a = 4

b	c	a
7	5	55°
8	5	
9	5	
10	5,5	
11	6	50°
12	6,5	
13	7	
14	8	
17	7,5	
19	8	
20	9	45°
22	9	
23	9,5	
25	10	
28	10,5	
32	10	
33	10	40°
35	10,5	

Fél v varrat helyetesítheto az alábbi módon:

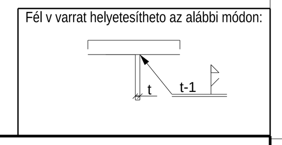

Gyártási turés: +0 illetve "mínuszos"

ÁLTALÁNOS MEGJEGYZÉSEK: General Comments: Varratok: sarokvarrat - kétoldali, a=t/2; tompavarrat - a=t; Legkisebb varrat a=3 mm. Welds: fillet weld - a=t/2 both side; butt weld - a=t; Minimum weld a=3 mm
Kiviteli osztály EXC2, ha nincs más eloírás!
If no execution class specified EXC2 shall apply!

Gyártmány elemlista/Assembly part list: 1FA319

Tételszám/Item no	Profil/Profile	Minoség/Material	Db./Pcs	Hossz/Length(mm)	Felület/Area(m2)	Súly/Weight (kg)
1FP54	PL25*450	S355JR	1	360	0.36	31.8
1FP55	PL25*450	S355JR	1	360	0.36	31.8
1FP56	PL10*100	S355JR	4	150	0.10	3.1
1FP57	PL10*95	S355JR	8	150	0.18	5.9
1FP58	PL8*240	S355JR	1	240	0.12	3.6
1FP59	PL10*260	S355JR	1	330	0.18	6.7
1FP83	PL12*240	S355JR	8	240	1.01	43.2
1FP100	PL16*385	S355JR	1	385	0.25	14.5
1FP479	PL16*120	S355JR	1	1175	0.32	17.7
1FP536	HEA160	S355JR	1	210	0.19	6.4
1FP545	PL10*167	S355JR	1	134	0.05	1.6
1FP603	BL4*4000	S355JR	1	196	1.60	24.5
1FP605	BL4*2624	S355JR	1	196	1.05	16.0
1FP609	PL5*69	S355JR	2	85	0.02	0.3
1FP644	PL16*130	S355JR	1	220	0.07	3.6
1FP698	UPN100	S355JR	1	1000	0.37	10.6
1FP739	MSH260*260*8	S355JR	1	2036	2.01	121.5
1FP768	PL16*385	S355JR	1	385	0.25	14.5
1FP791	PL10*155	S355JR	1	260	0.06	2.1
1FP798	PL10*90	S355JR	2	260	0.08	2.5
1FP804	PL12*120	S355JR	1	200	0.04	1.6
1FP835	PL16*276	S355JR	1	775	0.46	26.9
1FP836	PL12*254	S355JR	1	301	0.08	3.4
1FP837	PL12*244	S355JR	1	309	0.08	3.1
1FP867	RO244.5*10.0-MSH	S355JR	1	603	0.46	34.9
1FP876	RO219.1*8.0-MSH	S355JR	1	587	0.40	24.5
1FP900	PL16*380	S355JR	1	380	0.24	14.2
1FP901	PL10*70	S355JR	8	140	0.12	3.7
1FP960	PL20*350	S355JR	1	482	0.33	23.6
1FP962	MSH260*260*8	S355JR	1	6709	6.88	418.2
1FP979	RO244.5*12.5-MSH	S355JR	1	596	0.46	42.6
1FP982	PL16*136	S355JR	1	775	0.24	13.2
1FP983	PL16*260	S355JR	1	775	0.44	25.3
1FP1006	PL20*374	S355JR	1	505	0.30	21.2
1FP1008	PL20*310	S355JR	1	568	0.29	20.6
1FP1009	PL20*408	S355JR	1	457	0.29	20.1
1FP1013	PL20*403	S355JR	1	388	0.29	20.3
1FP1052	BL4*1880	S355JR	1	105	0.41	6.2
1FP1054	BL12*670	S355JR	1	294	0.41	18.1
				Összesen/Total:	20.86	1103.6

Rev. sz.	Rev. Index	REVÍZIÓ TÁRGYA	REVÍZIÓ DÁTUM
1	00		2021/01/15

Építteto/Customer:
ACE-BUD
Cím

ARC-S GROUP

Munkaszám/Work number	19-021 ACE_hangar	PROJECT: ACE HANGAR	
Tervezo/Designer	BR, MD		
Szerkeszto/Detailer	BR, BM	Méretarány/Scale 1:5 1:10	REV:
Lapméret/Drawing size:	1189x841	Kiadva/Issued: 15.01.2021	00
Rajzszám/Dwg. nr.	[1FA.319]	Revízió/Revision 15.01.2021	

Tekla Structures