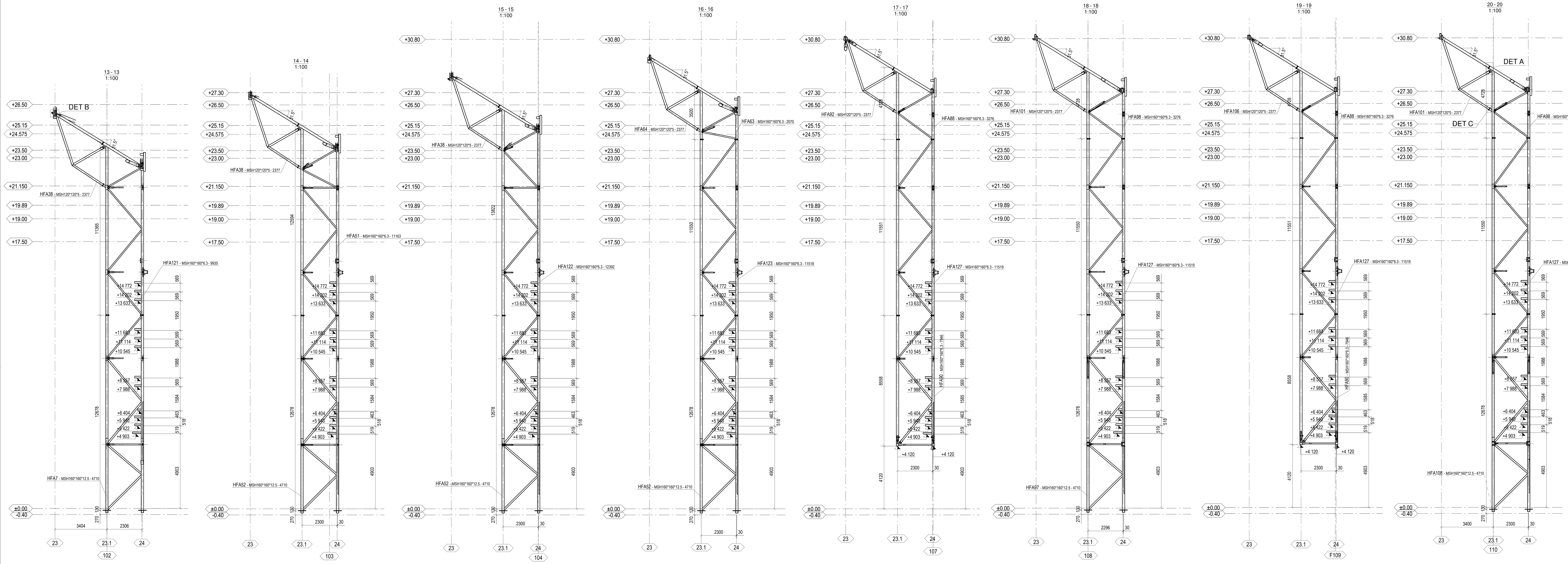

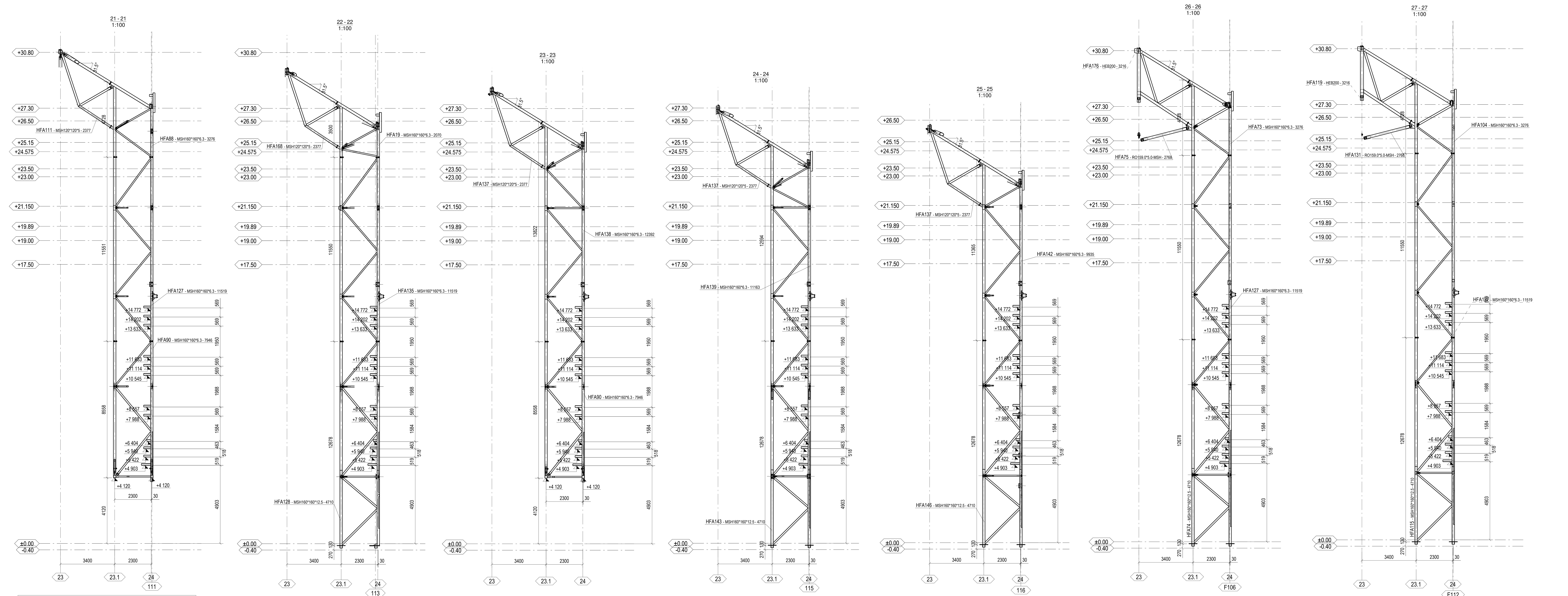

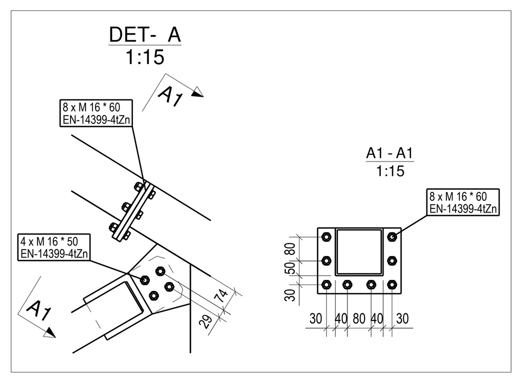

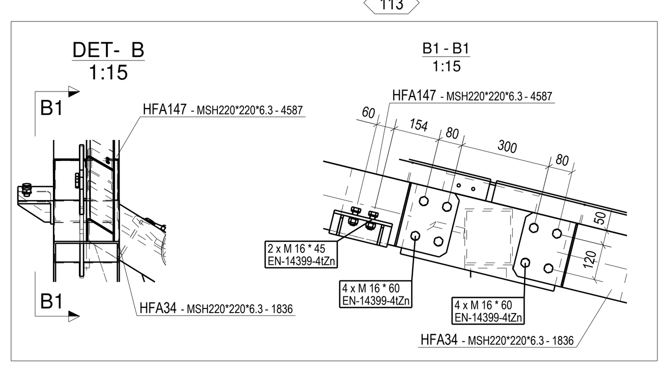

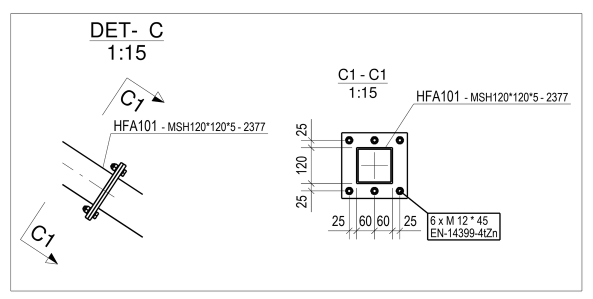

Megjegyzések

1. ±0,00 = 130,80 mBf.

2. A szerkezet kárhányad szerinti besorolása: CC2 osztály.
   megbízhatósági osztálya: RC2.
   megvalósítási osztálya: EXC2 (gyártási tűréesk +0 illetve "mínuszos").
   Az MSZ-EN 1090-1 és MSZ-EN 1090-2 hatályos előírásának megfelelően

3. Acél anyagok minősége:
   30 mm vastagság és alatta :S355JR az MSZ-EN 10025-2:2005 szerint
   30 mm vastagság felett: S355 J0 az MSZ- EN 10025-2:2005 szerint

4. Alkalmazott szelvények:
   Csőszelvények: MSZ-EN 10210-2:2006 szerint
   IPE, HEA, HEB MSZ-EN 10025-2 ide vonazkozó részének megfeleően
   BL, PL, FL: MSZ EN 10056-1 hatályos rendelete alapján (lemezek)
   (részletesen anyag listák alapján)

5. Kötőelemek:
   10.9 galvanizált nagyszilárdságú csavar együttes:
   Hatlapfejű csavarok: MSZ EN 14399-4 hatályos előírásának megfelelően anyagminőség: 10.9
   Hatlapfejű anyak: MSZ EN 14399-4 hatályos előírásának megfelelően anyagminőség: 10,
   Lapos alátét (kötőelemenként apa és anya felől 1-1 db):
   MSZ EN 14399-6 hatályos előírásának megfelelően anyagminőség: 300 HV
   A megadott 10.9 anyagminőségek MSZ-EN ISO 898-1 szerint, a 10 anyagm.: MSZ-EN ISO 898-2
   a 300 HV anyagminőség MSZ-EN 14399-1 szerint.

6. Varratminőségek:
   Kivitelező a hegesztéstechnológia kidolgozását és minősítését az MSZ EN ISO 15607: hatályos szabvány általános irányelvei szerint végezze el. A hegesztésitechnológiai utasítások az MSZ-EN ISO 15609-1: hatályos szabvány előírásai szerint kell elkészíteni.
   A varratok készíthetők fogyóeletrodás ívhegesztéssel és porbetétes technológiával is.
   A szelvény illesztések és toldások nem jelölt helyén való készítése tervezői jóváhgyást követően szabad.
   A nem jelölt varratok a vékonyabb lemez vastagságának a felével megegyező gyökméretű kétoldali sarokvarratok vagy teljes tompavarratok (részletesze a gyártmányterveken). Egy oldali varrat esetén a varrat gyökmérete a kisebbik csatalkozó lemez 0,7x-vel egyenlő. Tehát a= 0,7*v.
   A helyszínen készülő varratok kialakítása és a szerelés során sérülő felületvédelem javítandó!

7. Acélszerkezet korrózióvédelme festett kiviteltben. Korrózivitási kategória: C2 (csekély).
   A pontos bevonati rendszer és az ahhoz tartozó gyártási technológia meghatározása a Kivitelező/Gyártó feladata, a Technológiai Utasítást a gyártás megkezdése előtt a Beruházóval és a Tervezőkkel jóvá kell hagyatni.

8. Felületképzés (szín): építész specifikáció szerint.

9. Acélszerkezetek tűzvédelme: tűzszimuláció alapján a maximális gázhőmérséklet 400 fok maximális 5m magasságban, ebben a magasságban szükséges tűzvédelmi bevonat képzése.
   Tűzvédelmi határérték: A1 R45

10. Az acél oszlopok fogadására szolgáló tőcsavarok pontos helyzete az acélszerkezet elhelyezése előtt újból ellenőrizendő. Az oszlopok talpkialakítása nyírófoggal készül, ennek okán szükséges a kirekesztéek elkészíteni, majd beállítás után kiönthető.
   Az oszlopok beállításának véglegesítése aláöntéssel történik.
   Nagyszilárdságú, nem zsugorodó habarcs használandó (MAPEI MAPEFILL vagy azzal egyenértékű)

10. Gyártási tűrések MSZ EN 1090-1:2010 szabvány 11.2 pontja, a szerelési tűrések e szabvány 11.3 és 11.4 pontja szerint értendők.

11. Szerelés: MSZ EN 1090-2:2018 8.3 szerint, csavarok meghúzása kézi erővel, a szerelés végén újbóli meghúzással.

Rev. SZ.	Rev. JEL	REVIZIOS INDOK	REVIZIO DÁTUMA
2	B		16.12.2020
1	A		13.11.2020

GENERÁL TERVEZŐ:

ARC-S ENGINEERING AND DESIGN KFT.
Cím: H-1224 Budapest, Deák Ferenc utca 39.

CÉGVEZETŐ: Ágoston Dezső
+36 30 584 2230
dezso.agoston@arcs.hu

ÜGYVEZETŐ: Bükkösi Raymond
+36 30 584 2299
raymond.bukkosi@arcs.hu

GENERÁL KIVITELEZŐ:

WEINBERG "93 ÉPÍTŐ KFT.
H-3950 Sárospatak, Malomkőgyár u. 7.

FELELŐS ÉPÍTÉSZ TERVEZŐ:	Tóth Arnold	É 01-6620
ÉPÍTÉSZ MUNKATÁRSAK:	Ondi Boglárka	
TARTÓSZERKEZET TERVEZŐ	Bükkösi Raymond	HT 01-14638
	Merczel Dániel	T, HT, SZÉS1 13-15509
ÉPÜLETGÉPÉSZET:	Csizér Zoltán	GT 01-9588
ÉPÜLETVILLAMOSSÁG:	Kapitor György	V, Vn 01-13862
TŰZVÉDELEM:	Fenyvesi Zsolt	TUÉ 01-14166
TŰZJELZŐ RENDSZER	Németh Róbert	TC-91/11/2018
FÖLDMÉRÉS:	Kázmér István	SZGD-01-0880
TALAJMECHANIKA:	Bedzsula Milán	
ÉPÜLETSZERKEZET	Takács Balázs	

ÉPÍTTETŐ / MEGRENDELŐ:

AEROPLEX Közép-Európai Kft.
H-1185 Budapest, Liszt Ferenc Nemzetközi Repülőtér

ÜGYVEZETŐ IGAZGATÓ: Demény Árpád Szilárd

KAPCSOLATTARTÓ: Szécsi Zsuzsanna
+36 70 436 1872
szecsi.zsuzsanna@aeroplex.com

PROJEKT:
ACE hangár ±0.00 = +130,80 mBf
H-1185 Budapest, Liszt Ferenc Nemzetközi Repülőtér
helyrajzi szám: 156738

TERVFÁZIS - TERVTÍPUS:	LÉPTÉK:	DÁTUM:
Szerelési terv	1:15 1:100	16.12.2020

TERV MEGNEVEZÉSE:
1 VÉGFAL A-A metszet IV.

Projektszám	Tervfázis	Épület	Szakág	Tervtípus	Rajzszám	Revízió	Lapszám
19-021	K	_	S	04	0007	B	001

Megjegyzés

A TERV JOGVÉDELEM ALATT ÁLL!

Tekla Structures