MERK	FASE	VRACHT	AANTAL
K96	100	1903	1

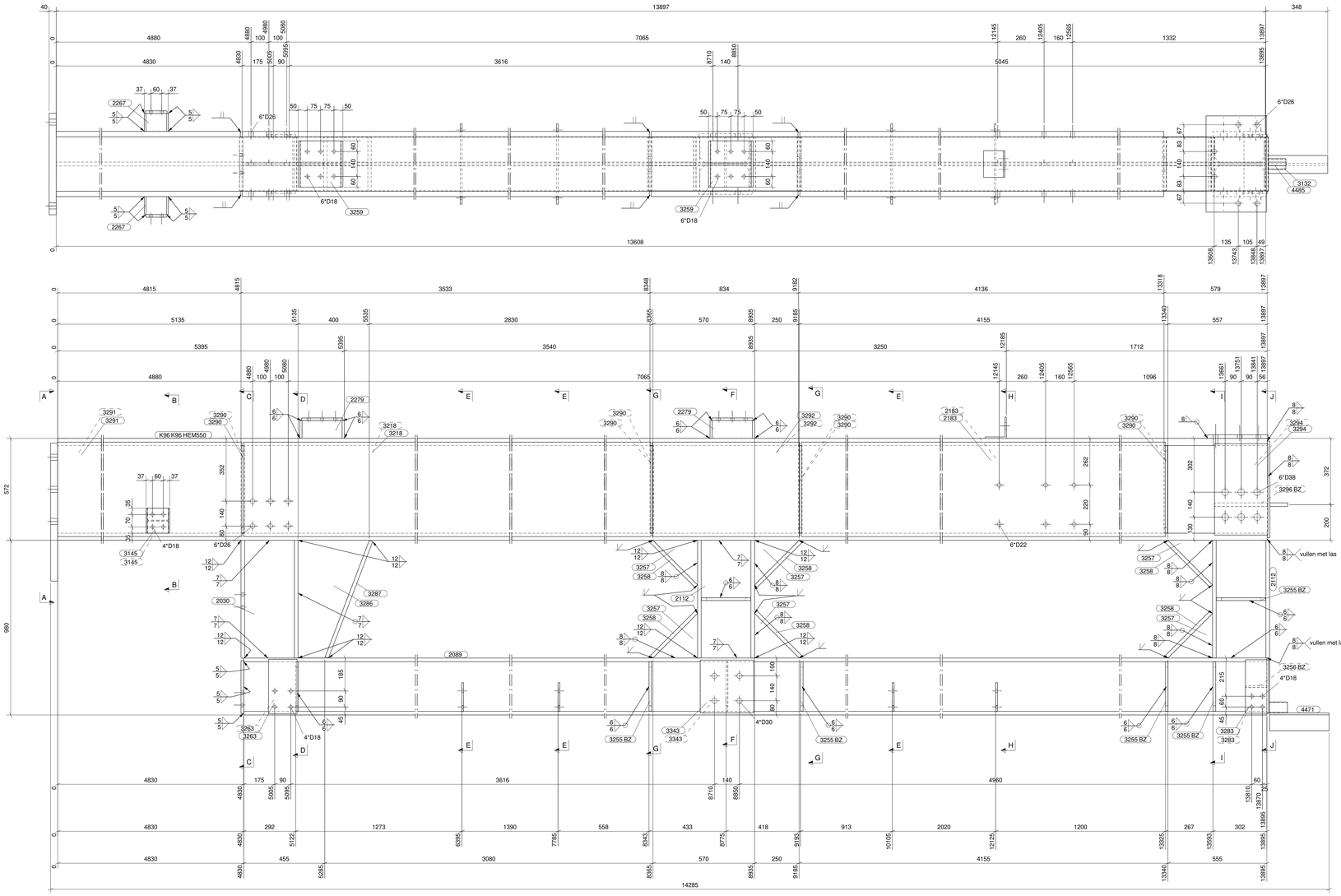

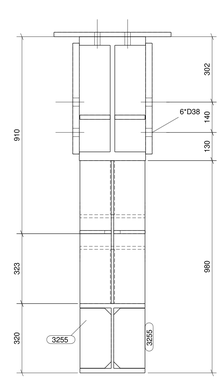

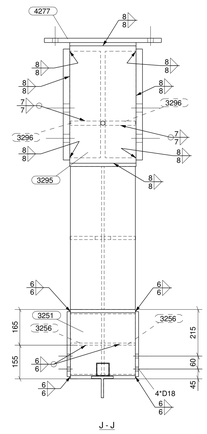

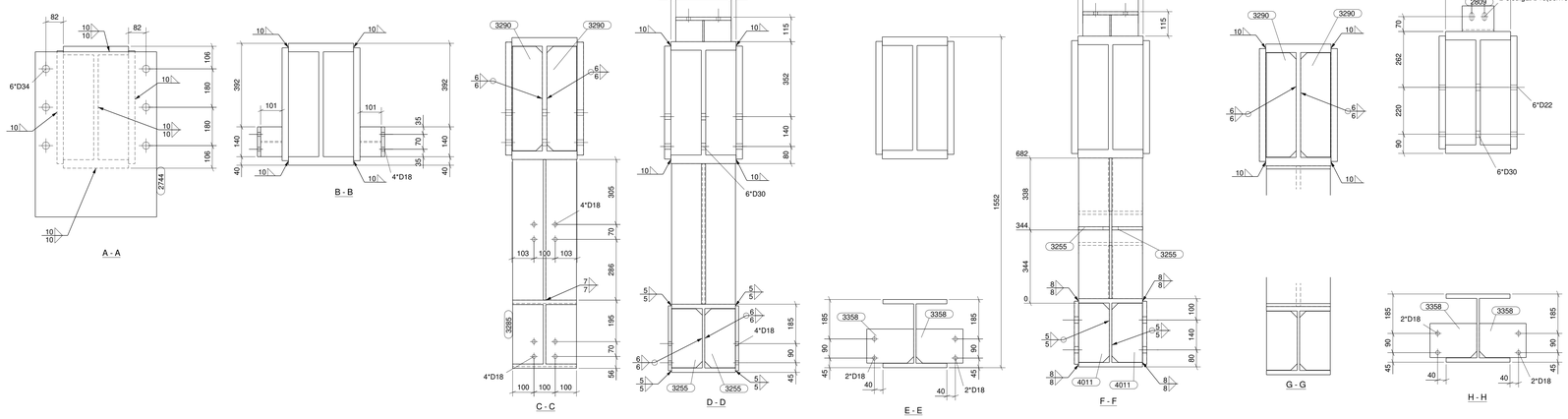

R-20-0012 BRINK GMLP Borghese Logis*** 18.05.2021 08:13:29

MERKENPOSLIJST Merk: K96 lengte (mm): 14285
OPMERKING:

Pos	Profiel	Materiaal	Aantal	Lengte (mm)	Gewicht (kg)
2030	HEB320	S355JR	1	660	85.2
2089	HEB320	S355JR	1	9065	1170.3
2112	HEB320	S355JR	2	660	170.4
2183	PL30*530	S355JR	2	4128	1050.1
2267	HEA140	S355JR	2	101	5.1
2279	HEA260	S355JR	2	100	13.9
2744	PL40*570	S355JR	1	775	141.4
2809	L120/8	S235JR	1	150	2.2
3132	K60/3	S235JR	1	100	0.5
3145	FLAT15*140	S355JR	2	119	4.0
3218	PL30*530	S355JR	2	3523	896.2
3251	FLAT15*300	S355JR	1	290	10.4
3255	PL15*144	S355JR	10	277	46.8
3255	PL15*145	S355JR	4	277	18.8
3256	FLAT10*120	S355JR	2	144	2.8
3257	FLAT20*250	S355JR	6	250	30.0
3258	FLAT20*300	S355JR	6	354	101.8
3259	FLAT15*230	S355JR	2	260	14.4
3263	FLAT15*160	S355JR	2	305	11.7
3283	FLAT15*130	S355JR	2	300	9.4
3285	FLAT15*300	S355JR	1	297	10.7
3286	FLAT20*400	S355JR	1	660	29.0
3287	FLAT20*300	S355JR	1	698	33.5
3290	FLAT20*140	S355JR	8	490	86.7
3291	PL30*530	S355JR	2	4820	1226.3
3292	PL30*530	S355JR	2	824	209.7
3294	FLAT30*300	S355JR	2	512	73.7
3295	PL15*306	S355JR	1	542	19.9
3296	FLAT20*140	S355JR	2	295	13.2
3343	FLAT20*300	S355JR	2	296	28.4
3358	FLAT10*160	S235JR	8	220	22.2
4011	PL10*144	S355JR	2	277	6.2
4277	PL20*340	S355JR	1	540	29.4
4471	T100	S235JR	1	335	5.5
4485	DRAAD_M20	8.8	1	100	0.2
K96	HEM550	S355JR	1	13897	3939.8
				Totaal per merk	9519.8

	Naam	Stuks	Paraaf
Samensteller:			
Samensteller:			
Lasser:			
Lasser:			
Gecontroleerd:			

Conservering: RAL7011
Tekening Naam: KOLOM
Opdrachtgever: GMLP Borghese Logistics
Projectnaam: GMLP Schiphol WH3 and WH4
Bouwlocatie: Walravenlaan 1-5

Gekeekend: RCK
Datum: 18.05.2021

Lassen: (tenzij anders vermeld) volgens EN-ISO 3834 of EN-ISO 14554
S355: dubbele hoeklas a=0,5R (min. a=4) enkelzijdig a=1,16t
Staalkwaliteit: (tenzij anders vermeld) S235: platen, buis- & walsprofielen S355: kokerprofielen
S355: IPB-,SPB-,TPQ-profielen
Bouten: 8.8 (tenzij anders vermeld)

VD BRINK BV STAALBOUW
de Landweer 1
3771 LM Barneveld
tel: 0342-401155

Schaal: zie tekening
Tekening: A [K96]

Table Structures