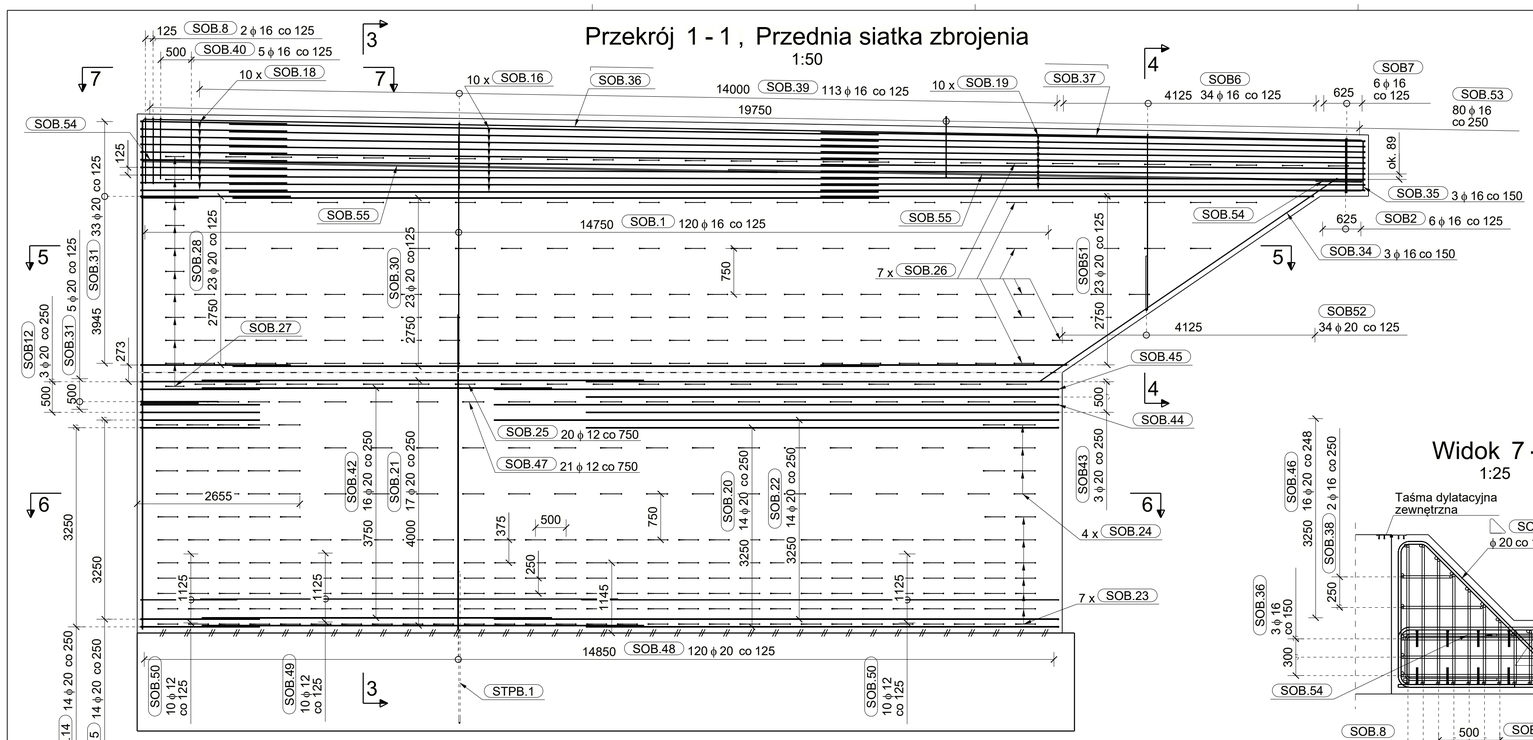

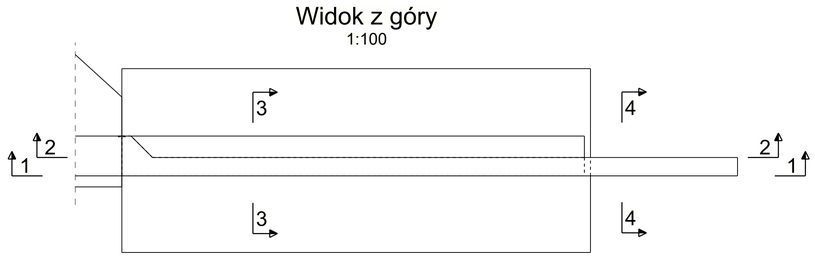

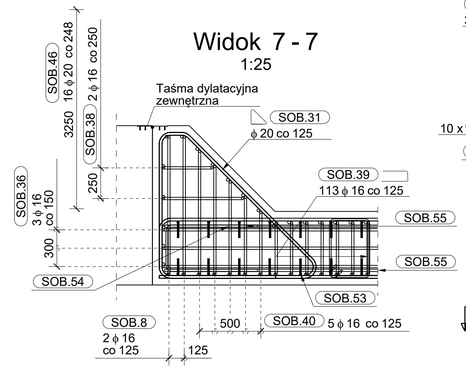

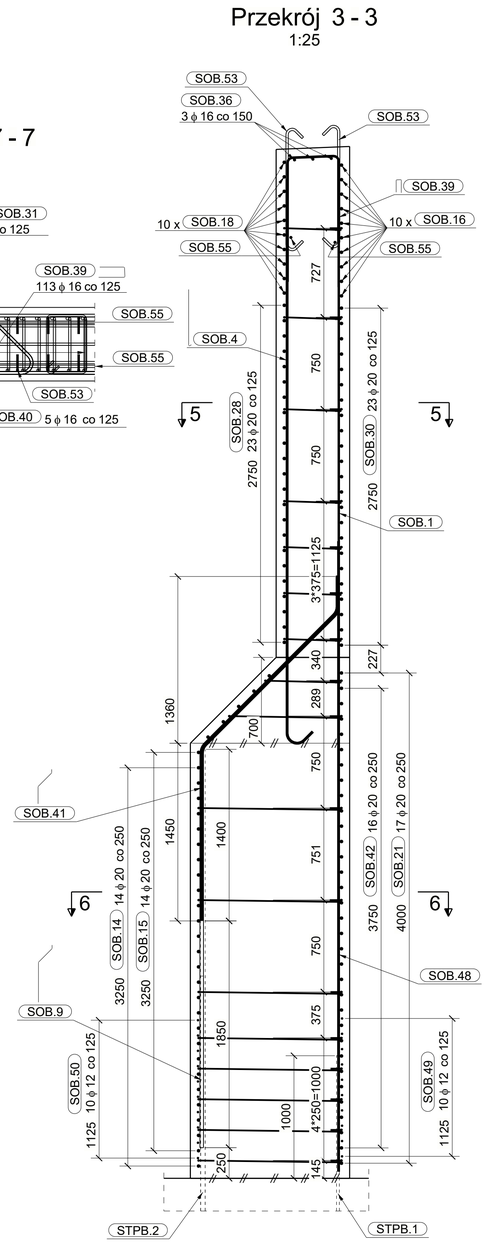

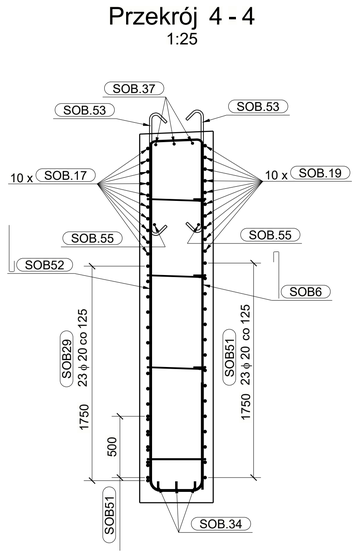

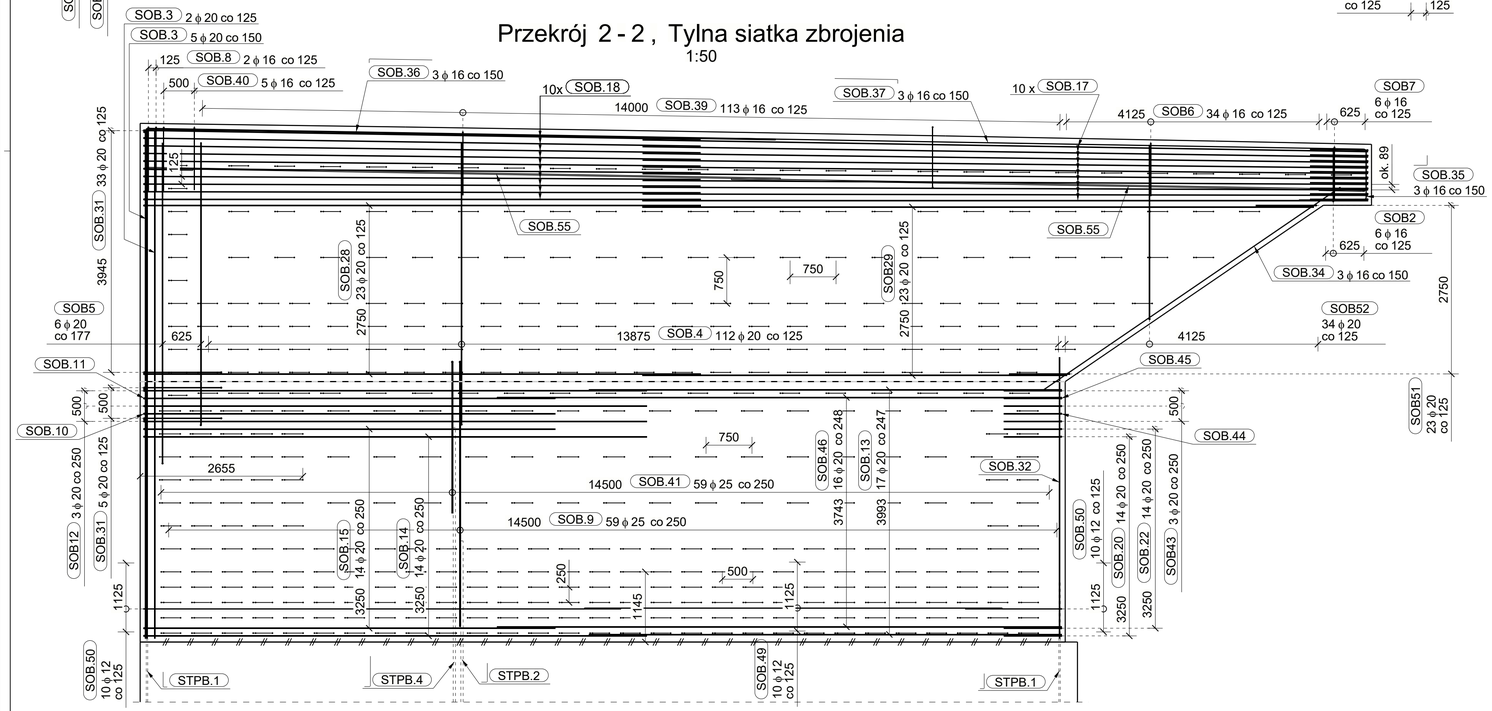

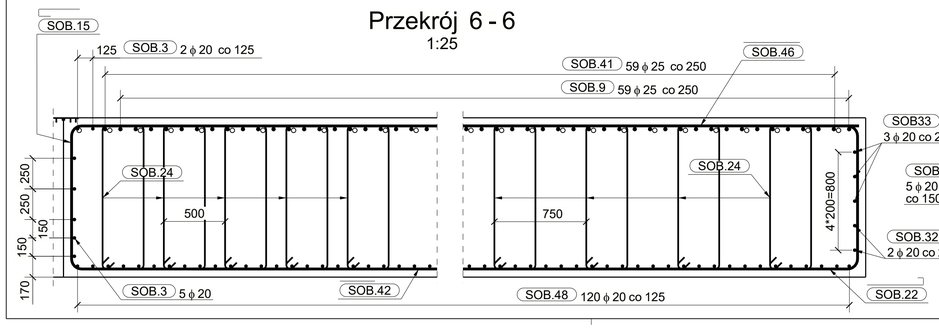

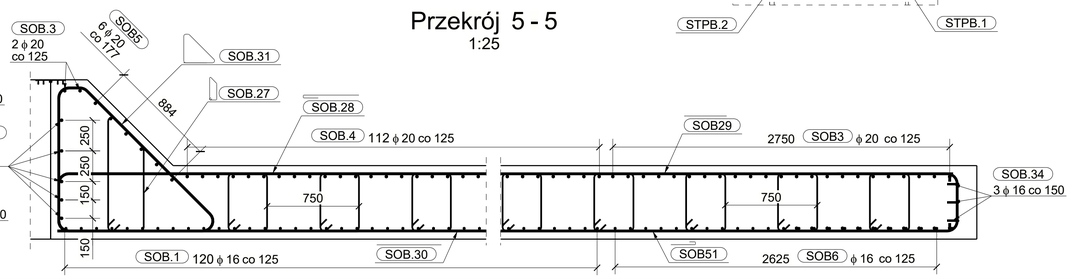

Legenda:

// // przerwa technologiczna

Uwagi:

1) Rozpatrywać łącznie z całą dokumentacją, a w szczególności z rysunkami:
   M-PW-011 - Noty projektowe
   M-PW-111 - Geometria oczepów
   M-PW-126 - Zbrojenie oczepu - ściana oporowa za podporą B
   M-PW-202 - Geometria podpory B
   M-PW-221 do 225 - Zbrojenie podpory B
2) Rozpatrywać łącznie z raportem zbrojenia M-PW-R-SOB
3) Szczegóły uszczelnienia przerwy dylatacyjnej na rysunku geometrii podpór
4) Wymiary w milimetrach

Nr rewizji	Typ modyfikacji	Data rewizji

Inwestor:
GDDKiA
Skarb Państwa - Generalny Dyrektor Dróg Krajowych i Autostrad reprezentowany przez GDDKiA O/Opole
ul. Niedzialkowskiego 6
45-085 Opole

Jednostka projektowa:
ASECON ENGINEERING CONSULTANTS
ASECon Sp. z o.o.
ul. Hercena 8/1
50-453 Wrocław

Nazwa zamierzenia:
Rozbudowa drogi krajowej nr 46 w m. Dąbrowa wraz z rozbiórką istniejącego i wykonaniem nowego wiaduktu w km 95+294 zlokalizowanego nad linią kolejową nr 132

Stadium: PROJEKT WYKONAWCZY

Obiekt: Wiadukt nad linią PKP w km 95+294

Branża: MOSTOWA

Tytuł rysunku: Zbrojenie ściany oporowej za podporą B

Stanowisko	Imię i nazwisko	Nr uprawnień/Specjalność	Podpis
Projektant	dr inż. Dawid Wiśniewski	Dec. 06/15/mostowa	
Sprawdzający	mgr inż. Patryk Stempin	291/DOŚ/10/mostowa	
Opracował	mgr inż. Krystian Mikoda mgr inż. Ryszard Polechoński		

Data opracowania:	Skala:	Nr rys.:	Nr poprawki:	Format:	Nr proj.:
10.2020	jak wskazano	M-PW-226	0	A1	0

Tekla Structures