## Conserverings- & Transportlijst

| Fase naam | Afwerking | Commentaar | Opdrachtfase |
|---|---|---|---|
| CONS 2.1 | 2 COMP ZFF PRIMER RAL VRIJ 80 mu | Hijsogen lift | |
| CONS 2.4 | 3 lgs Intershield C5+ RAL 7035 | Liftconstructie Noord | |
| CONS 2.5 | TV+ 3 lgs Intershield C5+ RAL 7035 | Luifel ondersteuning Noord | |
| CONS 2.6 | 3 lgs Intershield C5+ RAL 9005 | Liftschacht rooster plafond (N) | |
| ANK 2.9 | THVZ | Ankers | |
| CONS 4.1 | 2 COMP ZFF PRIMER RAL VRIJ 80 mu | Hijsogen Luifels | |
| CONS 4.3 | 3 lgs Intershield C5+ RAL 7035 | Luifel trapvoorz. Noord | |
| CONS 4.4 | 3 lgs Intershield C5+ RAL Vrij | Luifelconstructie Noord | |
| CONS 4.5 | TV+ 3 lgs Intershield C5+ RAL 7035 | Luifel bordvoorz. Noord | |

## gewichten >1500kg

(zichtbaar op deze tekening)

| Merk | Profiel | Lg [mm] | Aantal | Gewicht [kg] |
|---|---|---|---|---|
| 2F1 | KK200/16 | 8924 | 1 | 5685 |
| 4L1 | IPE550 | 19685 | 1 | 2056 |
| 4L12 | IPE550 | 22735 | 1 | 2370 |
| 4L13 | IPE550 | 22735 | 1 | 2371 |
| 4L27 | IPE550 | 19685 | 1 | 2056 |
| 5L2 | IPE550 | 19685 | 1 | 2056 |
| 5L15 | IPE550 | 22735 | 1 | 2370 |

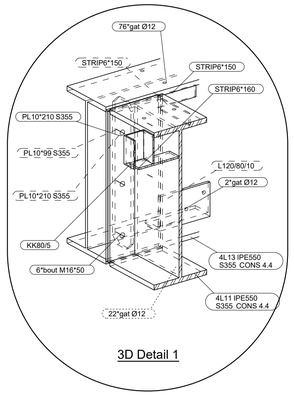


3D Detail 1

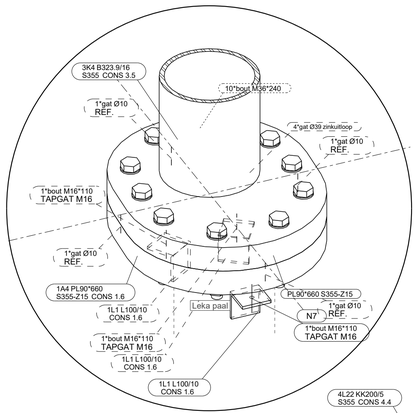


detail View_02 (temp) , 1:10

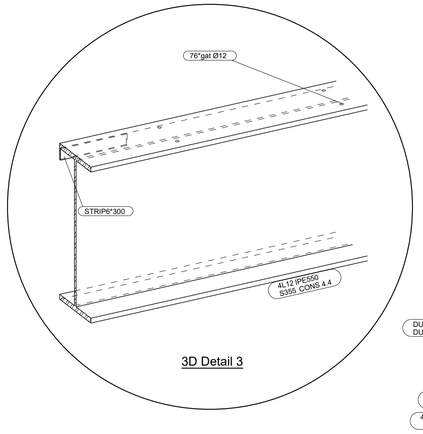


3D Detail 3

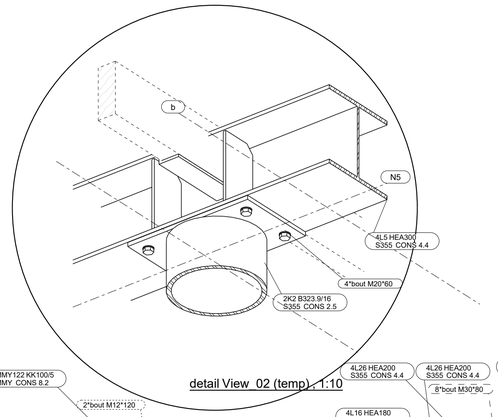


detail View_02 (temp) , 1:10

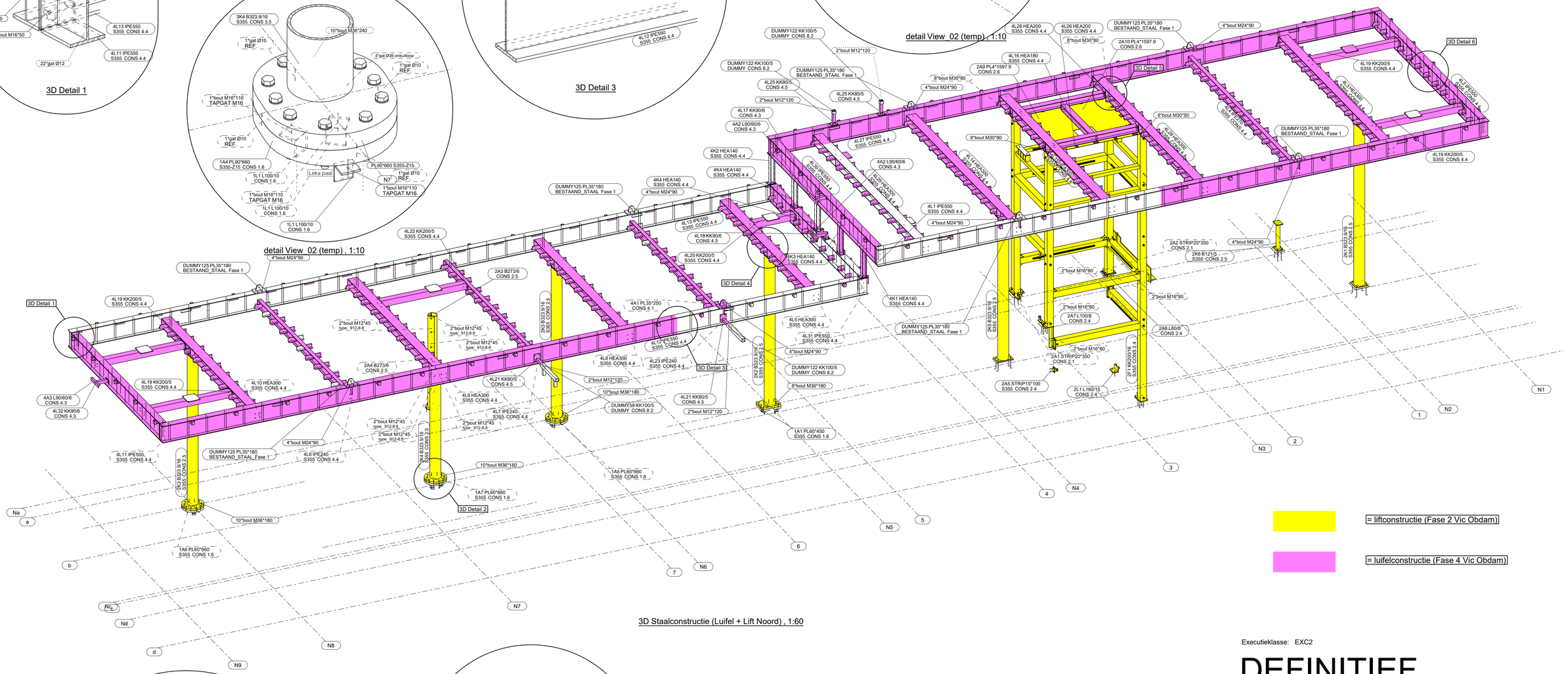


3D Staalconstructie (Luifel + Lift Noord) , 1:60

= liftconstructie (Fase 2 Vic Obdam)

= luifelconstructie (Fase 4 Vic Obdam)

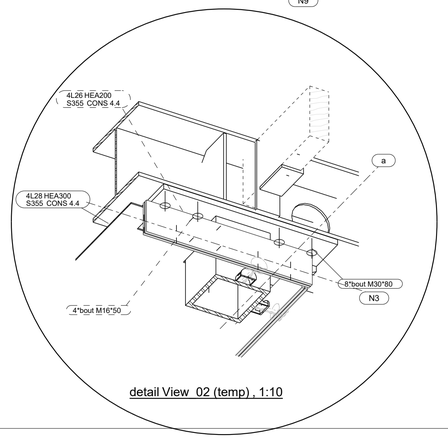


detail View_02 (temp) , 1:10

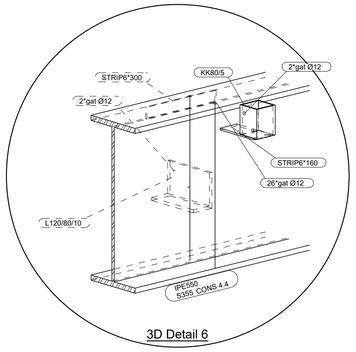


3D Detail 6

Executieklasse: EXC2

# DEFINITIEF

| Rev. nr. | Rev. fase | Revisie omschrijving | | Rev. datum |
|---|---|---|---|---|
| 4 | - | DEFINITIEF Fase 1 Leka kopplaten DEF | BDe | 28-01-2021 |
| 3 | - | DEFINITIEF Wijziging plafondplaat lift en glasaansluitingen | BDe | 04-12-2020 |
| 2 | - | DEFINITIEF | BDe | 20-11-2020 |
| 1 | - | VOORLOPIG | JBa | 29-05-2020 |

Opdrachtgever: Aannemingsbedrijf K. Dekker

Hoofdconstructeur: Sweco Nederland B.V.

Werk: Station Alkmaar Noord Luifels + Liften

Adres: Station Alkmaar Noord

Onderwerp: 3D Staaloverzicht (Luifel + Lift Noord)

Getekend: Bram Dekker

Schaal: zie aanzicht

Formaat: A1

FASE 2 en 4

Materiaal: S235 T.A.V. Bouten: 8.8-THVZ gerold T.A.V.

Lassen: zie werkplaatstekeningen

Algemeen: S235 a = 0,38 x t S355 a = 0,44 x t T.A.V.

VIC OBDAM

BOUWEN BEGINT MET STAAL

T: 0226-453 044 (algemeen)
T: 0226-363 690 (tekenkamer)

Projectnummer: 290023

Tekening: G [2]

Tekla Structures model: 290023 - K Dekker - Alkmaar Noord