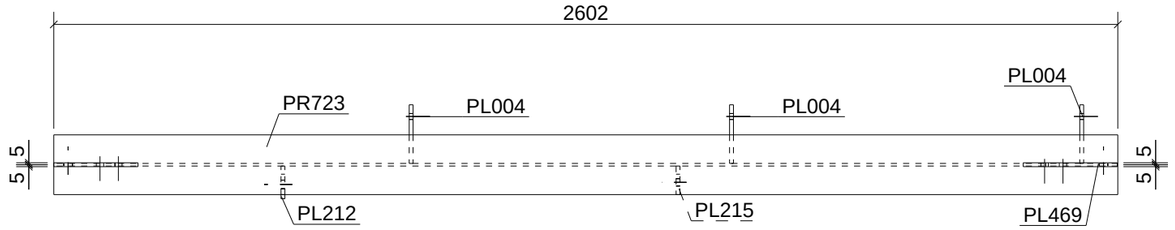

INFERIOR

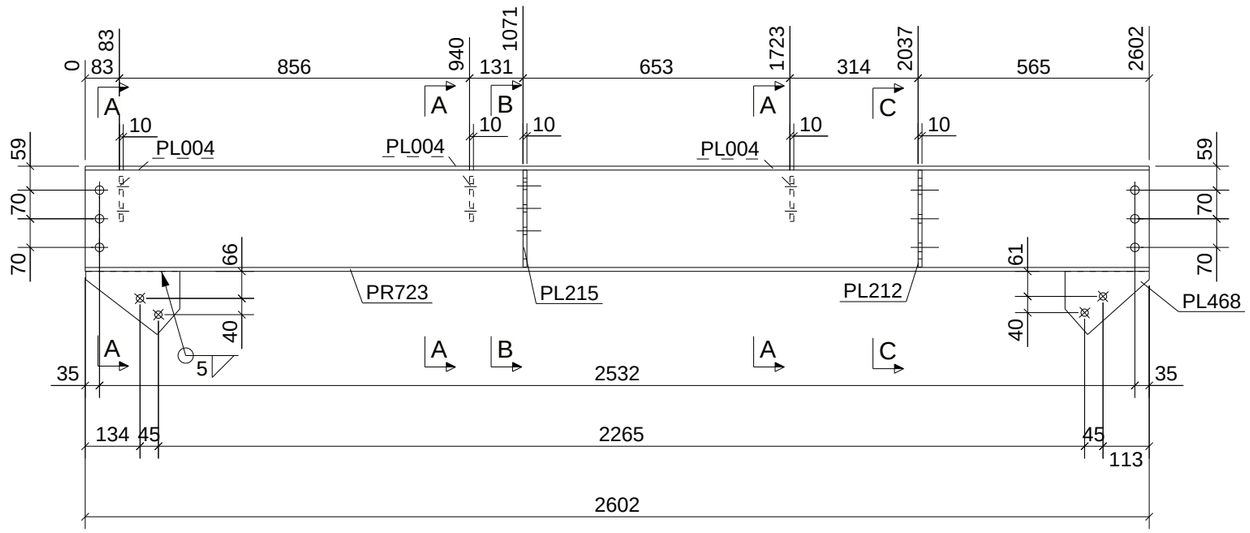

FRONTAL

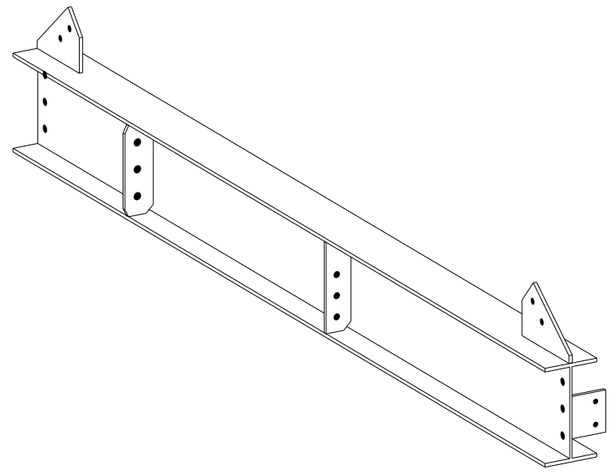

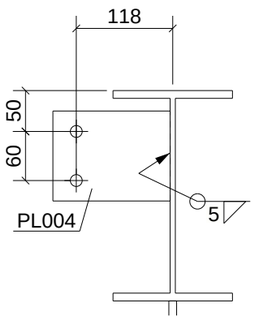

SECCION A - A
1:7.5

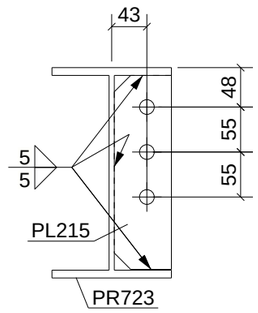

SECCION B - B
1:7.5

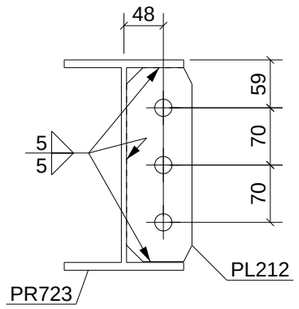

SECCION C - C
1:7.5

1. NOTAS GENERALES
*TODAS LAS DIMENSIONES ESTAN EXPRESADAS EN MILIMETROS.
*TODOS LOS GRADOS ESTAN EXPRESADOS UTILIZANDO EL SISTEMA SEXAGESIMAL.
*LAS DIMENSIONES ESCRITAS PREVALECEN SOBRE EL DIBUJO.

2. MATERIALES
*CHAPAS, PERFILES Y TUBOS LAMINADOS EN CALIENTE_____ ASTM A36
*PERNOS Y ANCLAJES_____ APE 360
*TORNILLOS_____ASTM A325
*TUERCA _____ASTM A563
*ARANDELAS_____ASTM A563
*ELECTRODOS_____E70-XX

3. SOLDADURA
*LA ESTRUCTURA METALICA SERA DISENADA, FABRICADA Y MONTADA SEGUN LAS NORMATIVAS INCLUIDAS EN LAS BASES DE DISEÑO DEL PROYECTO.
*TODAS LAS SOLDADURAS SERAN CONTINUAS, DE GARGANTA IGUAL A 0.4 DEL ESPESOR MINIMO A UNIR CUANDO SE SUELDEN POR AMBOS LADOS Y 0.7 DEL ESPESOR MINIMO A UNIR CUANDO SE SUELDE POR UN SOLO LADO Y EN NINGUN CASO CON UN ESPESOR INFERIOR A 3MM.
*EN LAS SOLDADURAS A TOPE, DEBERA REALIZARSE PREPARACION DE BORDES TAL QUE ASEGURE UNA PENETRACION COMPLETA DE LA SOLDADURA.

4. TOLERANCIAS
*PARA ELEMENTOS IGUALES O MENORES A 9000mm LA VARIACION SERA IGUAL O MENOR A 2mm
*PARA ELEMETOS MAYORES A 9000mm LA VARIACION SERA IGUAL O MENOR A 3mm
*SEGUN NORMA ANSI/AISC 303-16

5. PINTURA
*PARA CATEGORIA C3-MEDIA: UNA CAPA DE IMPRIMACION EPOXICA CON PINTURA POLIAMIDAS DE 80um Y UNA CAPA DE ACABADO CON SPRAY O PISTOLA A PRESION O ROCIADORES SIN AIRE DE POLIURETANO DE 80um.

REV.	FECHA	DESCRIPCION	DIBUJADO	REVISADO	APROBADO
0	05.07.2021	PARA CONSTRUCCION	MVNG	FNGL	JEOB
A	07.05.2021	PARA APROBACION / COMENTARIOS	MVNG	FNGL	JEOB

PLANO DE FABRICACION Y/O MONTAJE

HCA METALURGICA

CODIGO DE OBRA:	CLIENTE:	REGISTRO DE CALIDAD:
200212	AGB CONSTRUCTORA	HCA-FL-03

CODIGO DE PLANO: **200212-461-1-VI108-R0**

		FIRMA
DIBUJ.	MVNG	
VERIF.	FNGL	
RECIB	JEOB	
FECHA:		

DESCRIPCION: 461-1 - EDIFICIO MOLINO CARBON
CONJUNTO VI108

FORMATO: A3

ESCALA: 1:7.5 HOJA 1 DE 1

CONJUNTO: VI108 CANT: 1 LONG: 2602 mm PESO POR CONJUNTO: 94.77 Kg

NOMBRE	PARTE	PERFIL	MATERIAL	CANTIDAD	LONG. (mm)	PESO (Kg)
PLACA	PL004	PL9.5*110	A36	3	143	3.53
PLACA	PL212	PL9.5*80	A36	1	237	1.37
PLACA	PL215	PL9.5*69.8	A36	1	237	1.21
PLACA	PL468	PL9.5*154.5	A36	1	206	1.49
PLACA	PL469	PL9.5*154.5	A36	1	230	1.65
PERFIL	PR723	W10X22	A36	1	2602	85.53

Tekla Structures