Nyugati homlokzat alaprajzi nézete +0.600
1:50

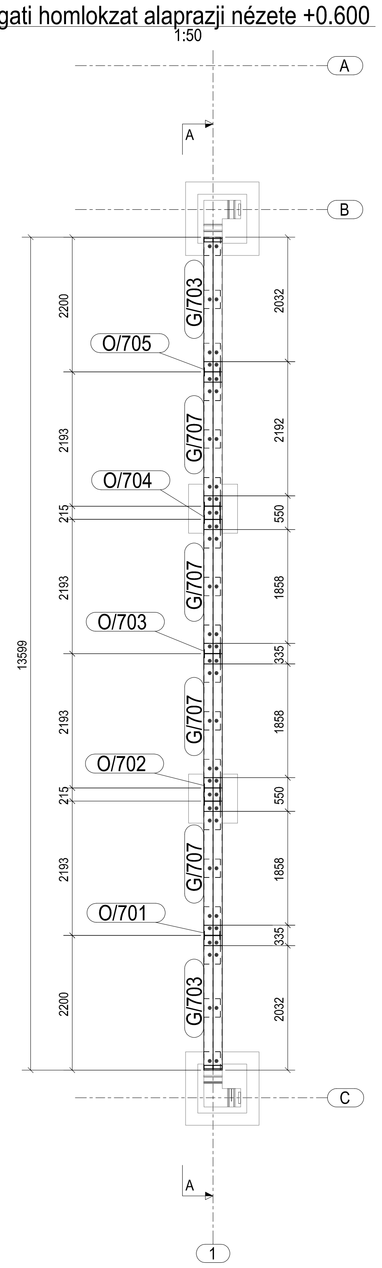

Dübelek kiosztása
1:50

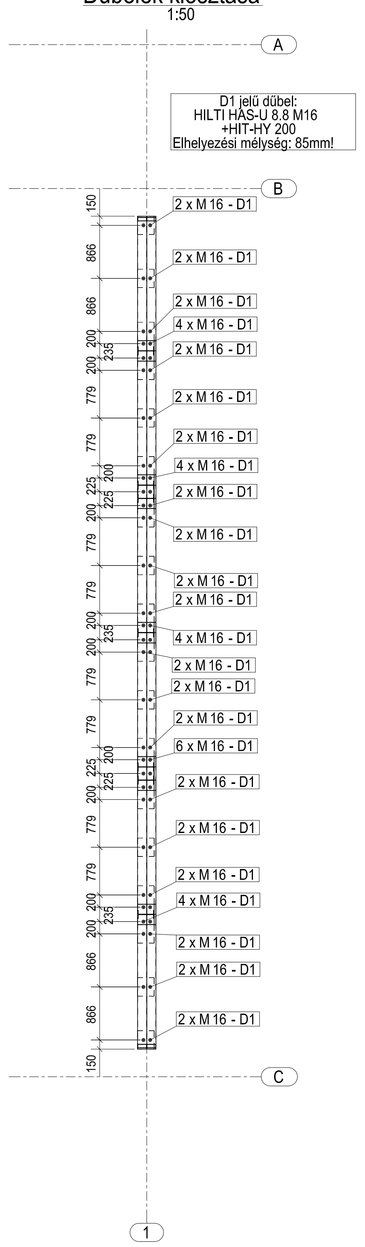

A - A
1:25

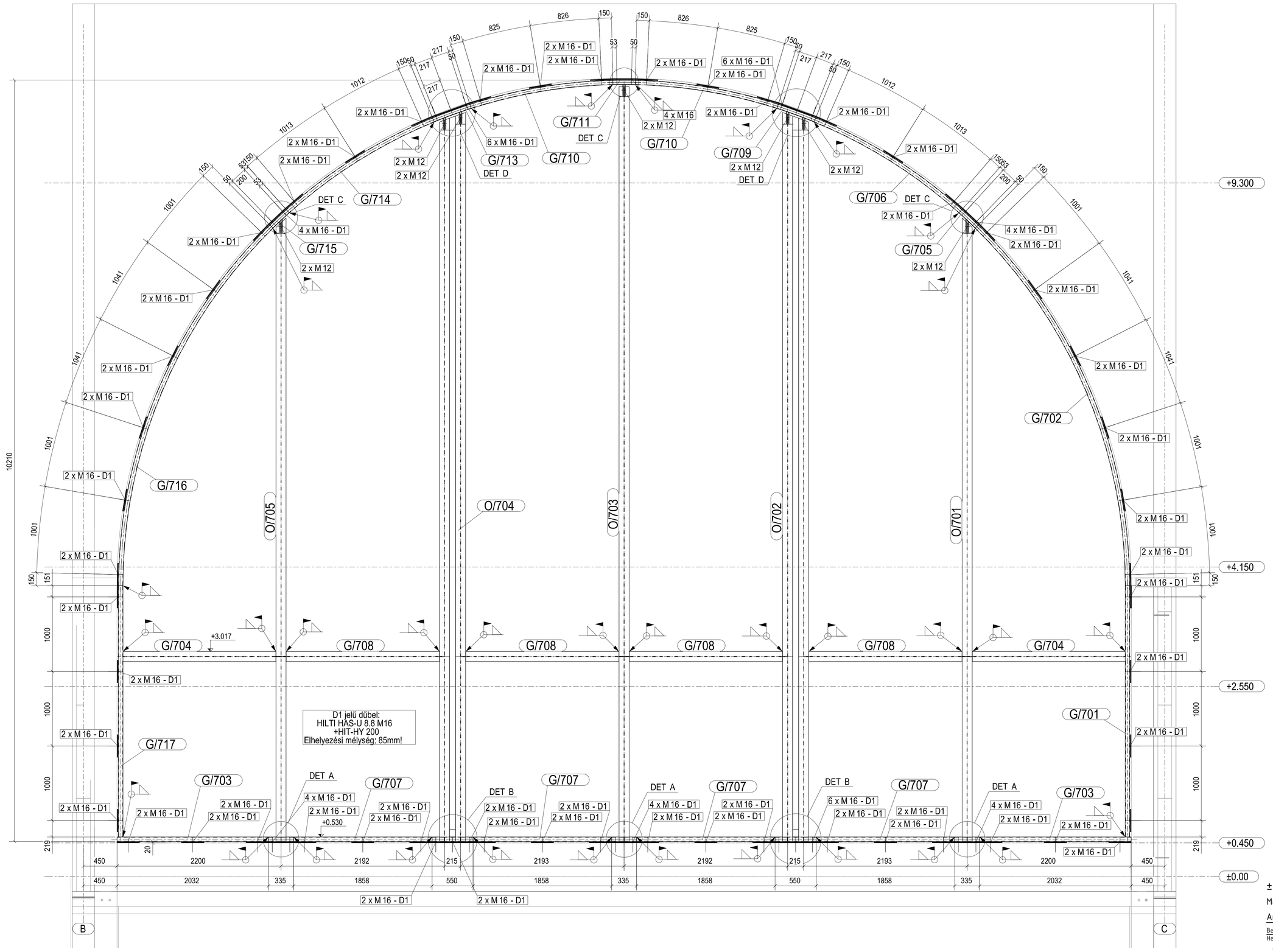

±0.00 m = +126,40 mBf

Megjegyzések:

Anyagminőségek

Beton szerkezetek:
Helyszíni beton, vasbeton szerkezetek

– Szerelőbeton	: C8/10-XN(H)
– Vasalatlan tömbbeton	: C12/15-XD3(H)
– Vasalt tömbbeton	: C25/30-XC2
– Vasalt aljzatbeton	: C25/30-XC2
– Koszorúk	: C20/25-XC1
– Monolit födémszerkezetek	: C20/25-XC1
– Ives monolit szerkezetek	: C30/37-XC1
– Kültéri monolit szerkezetek	: C30/37-XC4-XF4
Előregyártott vasbeton szerkezetek	: gyártó szerint
– Betonacél, háló	: B 500B
– Feszítőkábel	: gyártó szerint
Acélszerkezetek (felületkezése építész, illetve tűzvédelmi terv szerint)	: S235, S355
– Csavarok	: 8.8

Hegesztés: Felületre illesztett, teljes keresztmetszetű, alapanyag tulajdonságaival egyező

Falazott szerkezetek	: Porotherm

Betonfedés:

– XC1 kitéti osztály esetén	: 2,5 cm
– XC2 kitéti osztály esetén	: 3,5 cm
– XC4 kitéti osztály esetén	: 4,0 cm

Ágyazat alatti tömörség:

$Ev2=100MN/m^2$; $EV2/EV1=2,3$; $k=0,07N/mm^3$

Teherbíró altalaj (alapozási sík):

Sárga, barnássárga, durva, illetve finom homok, helyenként homokliszteles, illetve kavicsos.

Az épület kitűzését az építész tervek alapján kell elkészíteni!
A terv a kapcsolódó szerkezeti és szakági tervekkel együtt kezelendő!
Az alépítmény készítése alatt valamint a végleges állapotban a felszíni illetve a felszín alatti vizek elvezetéséről gondoskodni kell!
A munkagödör kiemelését követően a talajmechanikust a helyszínre kell hívni!
A tervlapokon az SV - jelű felirat a gyártómű tervek készítő Vektor Kft. kiosztási terveit jelöli.
Acélszerkezetek gyártása előtt helyszíni méretvétel, méretellenőrzés szükséges.
További fontos információk a műszaki leírásban találhatóak!
Betonszerkezetek szemcsésítőmérőjének és konzisztenciájának meghatározása a kivitelező feladata a bedolgozási körülmények és a statikai tervanyag ismeretében.

02	Gyártmányszámok módosulása	2020.11.26.
01	Tervek első kiadása	2020.10.30.

CENC CIVIL ENGINEERING COMPANY
Cím: 7621 Pécs, Mátyás király utca 23.
Telefon: +36-30/282-8987 +36-30/324-6962
Email: cenc@cenc.hu

Építtető neve és címe
Pécs Megyei Jogú Város Önkormányzata
7621 Pécs, Széchenyi tér 1.

Munka megnevezése: Új pécsi Vásárcsarnok és Rövid Ellátási Lánc központ építése és környezetének rendezése, 7622 Pécs, Zöldyom utca 4., Hrsz.: 18933/6	Munkaszám: 2026	Méretarány: M=1:50
	Dátum: 2020.10.30.	M=1:25 M=1:10
Terv megnevezése: Nyugati acélszerkezetű homlokzat terve	Tervszám: SS-04_R02	Lapszám: 1/1
	Tervfázis: Kiviteli terv	

Szerkesztő	Tervező	Tervező
Vujnovics Balázs	Duga Marcell	Nagy László

Ez a terv a CENC Civil Engineering Company tulajdona. Másolása és újrafelhasználása a tulajdonos engedélye nélkül tilos!

DET A - Térbeli nézete

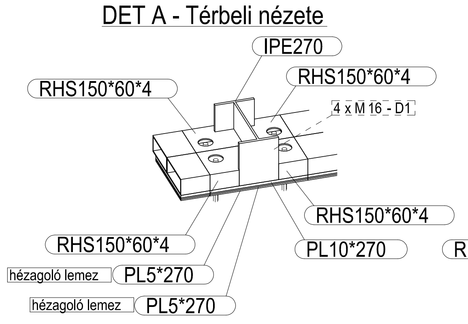

DET B - Térbeli nézete

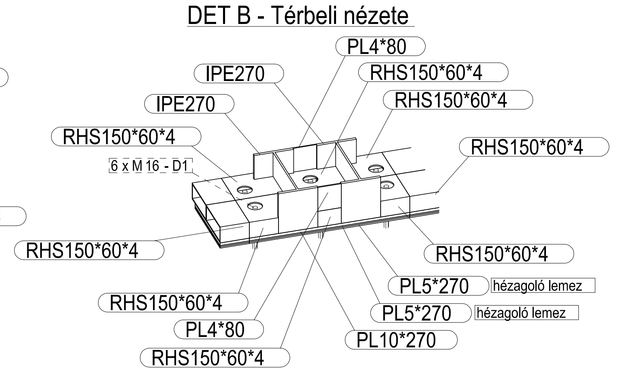

DET C - Térbeli nézete

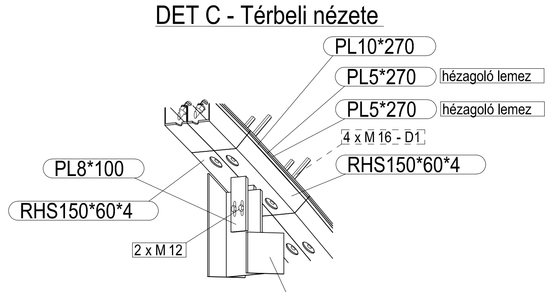

DET D - Térbeli nézete

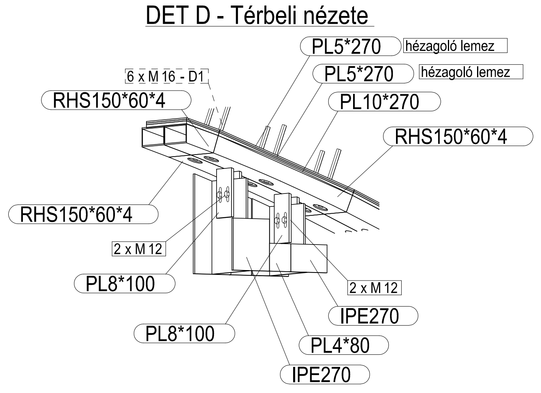

DET B - alaprajzi nézet
1:10

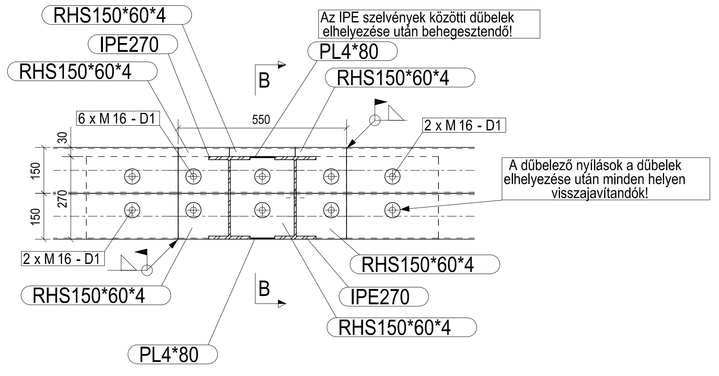
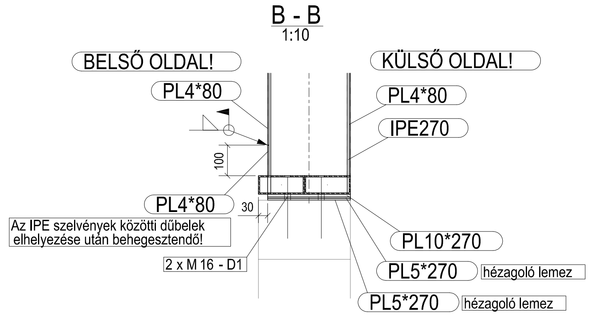
B - B
1:10