Zestawienie stali zbrojeniowej
Rebar bending schedule

Nr Pos.	Śr. Dia.	Szt. Psc	Długość Length	kg/szt. kg/pcs	Ciężar Weight	Kształt pręta Rebar shape
1	⌀20	4	4390	10.84	43.4	4390
2	⌀20	8	3290	8.13	65.0	3290
5	⌀20	1	350	0.86	0.9	350
6	⌀20	8	330	0.81	6.5	330
10	⌀16	4	1930	3.05	12.2	1930
11	⌀12	4	3020	2.69	10.8	3020
17	⌀12	2	720	0.64	1.3	720
18	⌀10	4	330	0.20	0.8	330
3	⌀20	2	1945	4.80	9.6	490 / 1510
8	⌀16	2	2285	3.61	7.2	560 / 900
12	⌀12	2	2140	1.91	3.8	175 / 1010
13	⌀12	4	1845	1.64	6.6	600 / 700
14	⌀12	2	1655	1.47	2.9	600 / 510
15	⌀12	4	1655	1.47	5.9	600 / 510
16	⌀12	4	1465	1.30	5.2	600 / 320
24	⌀6	5	455	0.10	0.5	50 / 100 / 310
25	⌀6	40	385	0.09	3.4	50 / 100 / 240
7	⌀16	3	2840	4.49	13.5	130 / 1000 / 350
9	⌀16	3	2280	3.60	10.8	130 / 900 / 170
19	⌀8	4	3145	1.26	5.0	75 / 1000 / 530
20	⌀8	17	2605	1.04	17.7	75 / 730 / 530
21	⌀8	25	1885	0.75	18.9	75 / 530 / 370
22	⌀8	2	1870	0.75	1.5	75 / 545 / 345
23	⌀8	8	1485	0.59	4.8	75 / 370 / 330
Ciężar prętów / Total rods:					**258.1**	

Siatka zbrojeniowa / Reinforcement mesh

Typ Type		Ciężar Weight
K6/150	**Q188**	10.5
Ciężar siatek / Total mesh		**10.5**

Ciężar całkowity zbrojenia w elemencie (kg):
Total weight reinforcement per element (kg): **268.6**

Widok zbrojenia warstwy fakturowej
Rainforcement of facade layer
1:30

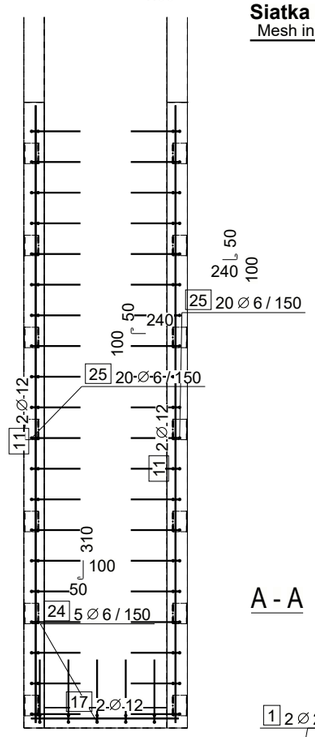

Siatka zbr. w. fakturowa
Mesh in facade layer

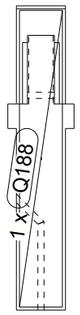

Widok zbrojenia warstwy nośnej
Rainforcement of bearing layer
1:25

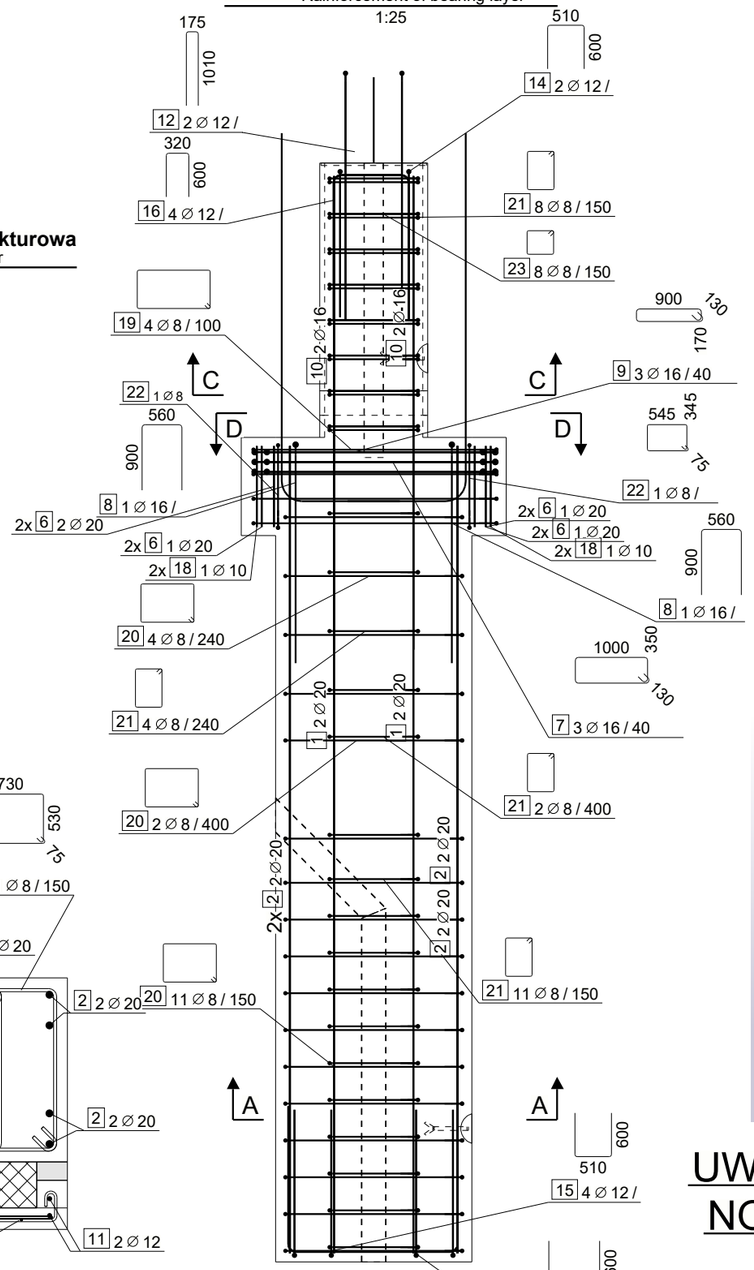

A - A

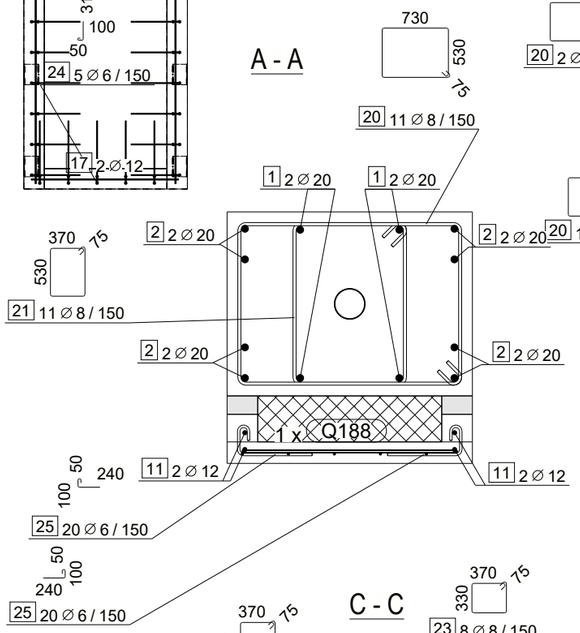

C - C

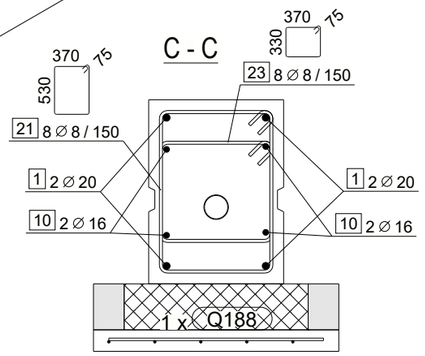

D - D

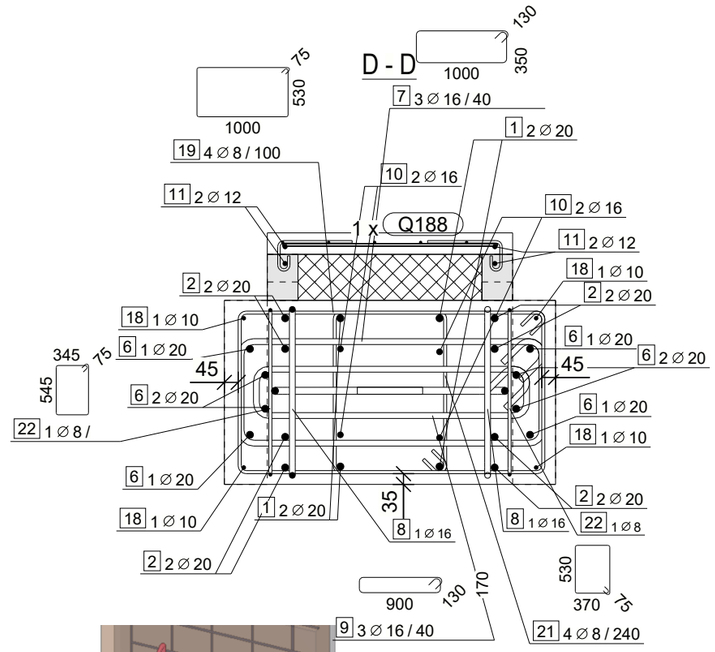

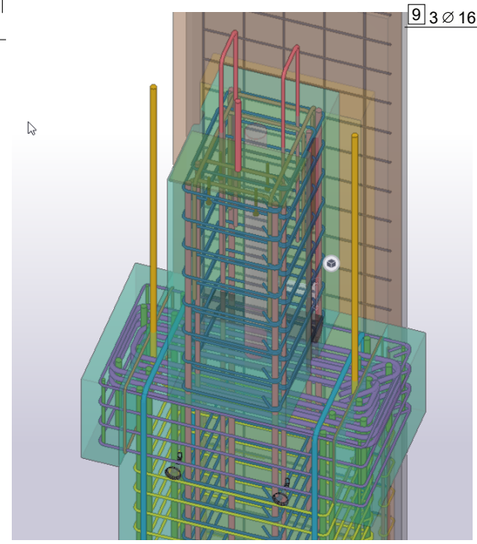

UWAGI:
NOTE:

1. Dozbrojenie haków trans. zgodnie z wytycznymi producenta !!!
   Rozpatrywać z rysunkami dozbrojeń haków DH-1,DH-2,DH-3
1. reinforcement of trans. hooks according to manufacturer's guidelines !!!
   Consider with the drawings of DH-1,DH-2,DH-3 hook rebars

Tekla Structures