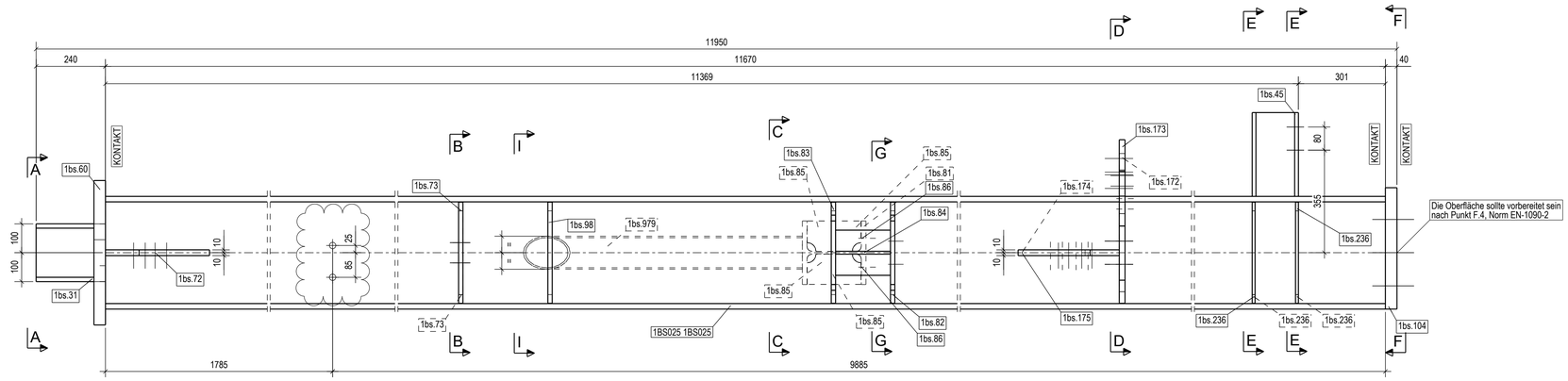

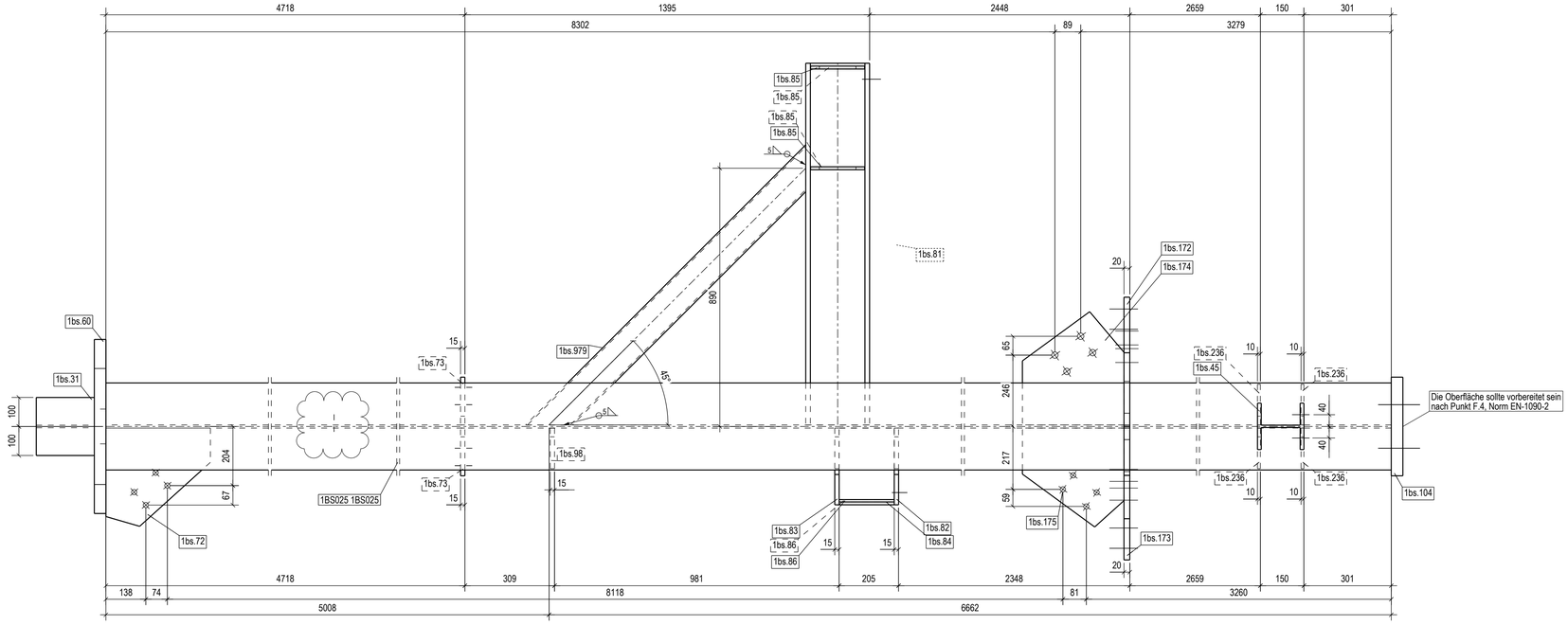

Ansicht 3D

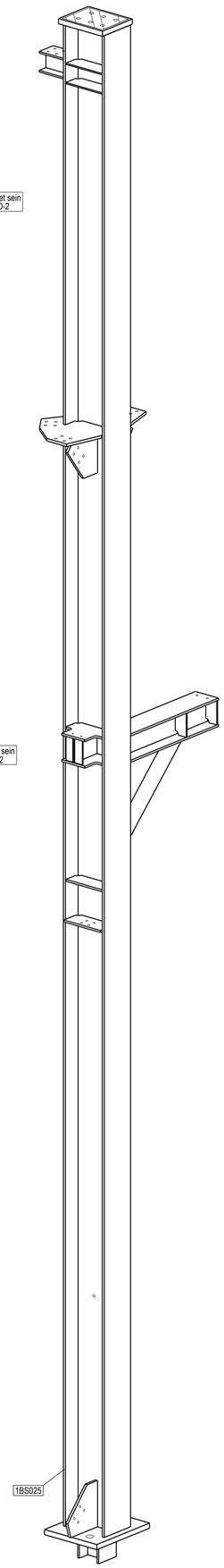

Montageteil: 1BS025 (LxBxH): 11950x1712x735 mm Anzahl: 1

Pos. Nr.	Profil	Material	Anz.	Laenge [mm]	Flae. [m2]	Gewicht pro teil	Gewicht [kg]
1BS025	HEA400	S355J2+M	1	11670	22.29	1456.6	1456.6
1bs.31	HEB200	S355J2+M	1	200	0.23	12.3	12.3
1bs.45	HEB160	S235JR+AR	1	290	0.27	12.4	12.4
1bs.60	BL40*500	S355J2+N+Z25+KTK	1	600	0.69	94.2	94.2
1bs.72	BL20*339	S355J2+N	1	360	0.21	14.6	14.6
1bs.73	BL15*165	S235JR+AR	2	350	0.25	6.6	13.2
1bs.81	HEB220	S235JR+AR	1	1247	1.58	89.0	89.0
1bs.82	BL15*264	S235JR+AR	1	350	0.17	8.9	8.9
1bs.83	BL15*264	S235JR+AR	1	350	0.17	8.9	8.9
1bs.84	BL10*190	S235JR+AR	1	264	0.11	3.9	3.9
1bs.85	BL10*105	S235JR+AR	4	186	0.17	1.4	5.7
1bs.86	BL8*73	S235JR+AR	2	190	0.06	0.9	1.7
1bs.98	BL15*140	S235JR+AR	1	350	0.11	5.6	5.6
1bs.104	BL40*340	S355J2+N+Z25+KTK	1	420	0.35	45.3	45.3
1bs.172	BL20*445	S235JR+AR	1	518	0.40	28.3	28.3
1bs.173	BL20*460	S235JR+AR	1	566	0.43	30.6	30.6
1bs.174	BL20*390	S235JR+AR	1	350	0.24	17.1	17.1
1bs.175	BL20*341	S235JR+AR	1	350	0.21	14.4	14.4
1bs.236	BL10*140	S235JR+AR	4	350	0.42	3.7	14.9
1bs.979	HFCHS114.3X5	S235JRH	1	1365	0.45	16.6	16.6
						Gesamt pro Montageteil [kg]:	1894.2

F - F
1:10

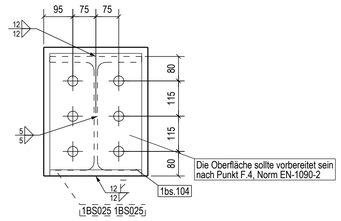

A - A
1:10

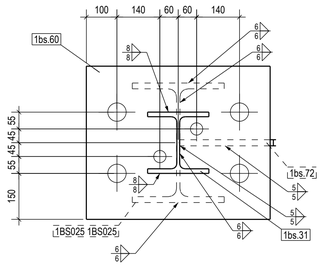

B - B
1:10

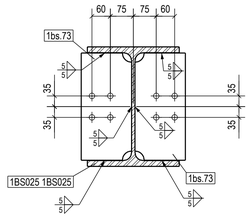

C - C
1:10

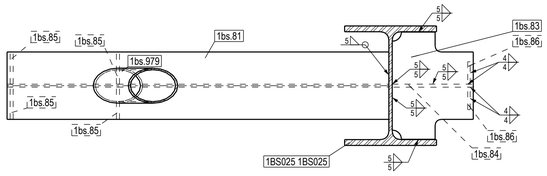

D - D
1:10

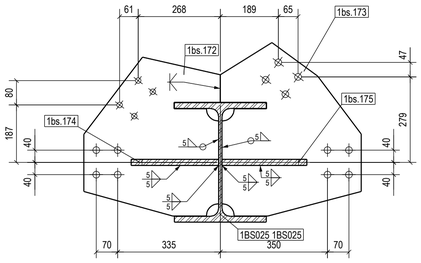

G1 - G1
1:10

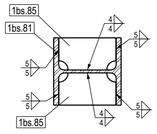

G - G
1:10

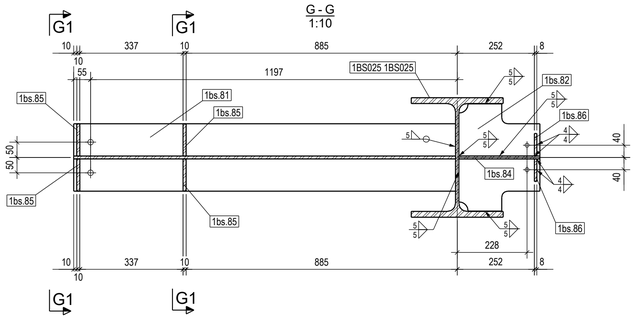

E - E
1:10

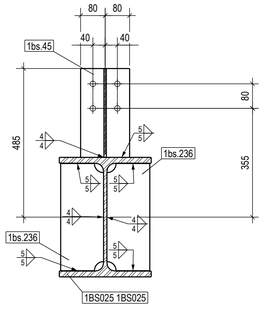

I - I
1:10

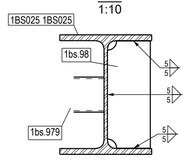

Beachten Sie die allgemeinen Bemerkungen in der Zeichnung: A.12017-10-09300-SWD-BRE-0001

Rev. Index	Art der Änderung	Datum	Bearbeiter	Geprüft	Freigabe
03	Siehe Revisionswolken	28.08.2021	Sobusiak	Loegler	Guzek
02	Siehe Revisionswolken	20.07.2021	Sobusiak	Loegler	Guzek
01	Siehe Revisionswolken	26.06.2021	Sobusiak	Loegler	Guzek
00	Ersterstellung	31.05.2021	Sobusiak	Loegler	Guzek

Funktionssystem (Name):

Los-Nr.: 01

Projekt: DHE Dinslakener Holz-Energiezentrum Thyssenstraße 153

Bauherr:
DHE dinslakener holz-energiezentrum
Gerhard-Malina-Straße 1
46537 Dinslaken

Planersteller:
DOOSAN
Doosan Lentjes GmbH

Zeichnungsnummer intern: A.12017-10-09300-SWD-BRE-0789_03

Revisionsindex:	Status / Planungsabschnitt:	Format:	Maßstab:
03		A1	1:10

Planer:
SEEGER ENGINEERING GMBH
ENERGIE- UND UMWELTTECHNIK
Zukunft auf den Punkt gebracht
Telefon: +49 5602 9379-0
Telefax: +49 5602 2889
E-mail: info@seeger-engineering.eu
SEEGER ENGINEERING

	Erstellt	Geprüft	Freigegeben
Name	Sobusiak	Loegler	Guzek
Datum	31.05.2021	31.05.2021	31.05.2021

Inhalt/Titel:
Stahlbau Werkstattzeichnung
Montageteil: 1BS025

Zeichnungsnummer:

Tekla Structures