UWAGI OGÓLNE:
1. Jeśli nie oznaczono inaczej, wszystkie wymiary podano w milimetrach.
2. Rzędne na rysunkach podano w metrach. Odnoszą się do względnego poziomu odniesienia - wierzchu wykończenia posadzki: +/-0,00m.
3. Rysunek rozpatrywać łącznie z opracowaniami branżowymi.
4. Malowanie konstrukcji do klasy korozyjności środowiska C3 wg PN-EN ISO 12944-2.
5. Pozostałe wytyczne dotyczące wykonania konstrukcji oraz przepisów BHP podczas wykonywania prac budowlanych, przedstawiono w opisie technicznym, będącym częścią niniejszej dokumentacji.
6. Przed przystąpieniem do realizacji obiektu, należy zapoznać się z całym opracowaniem dokumentacji projektowej. W przypadku natrafienia na rozbieżności w opracowaniu, należy kontaktować się z projektantem celem wyjaśnienia wskazanych niejasności.
7. Pod stupami znaldujacymi się na poziomie -0.45m wykonać podlewkę grubości 50mm z zaprawy o wysokiej wytrzymałości np. Ceresit CX15.
8. Podlewkę wykonać w odległości nie mniejszej niż 5cm od krawędzi blachy podstawy.

Układ konstrukcyjny w osi 7
1:100

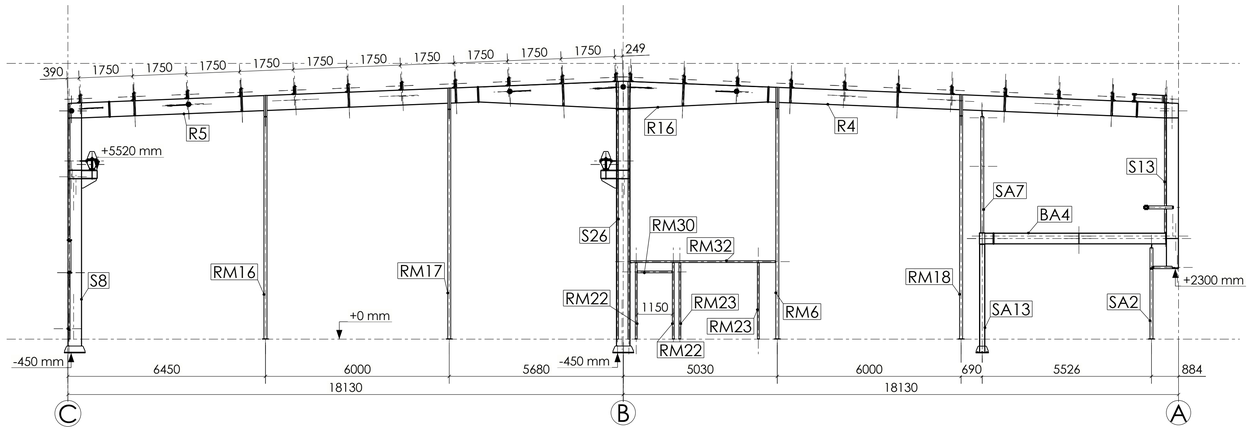

Układ konstrucyjny w osi 12
1:100

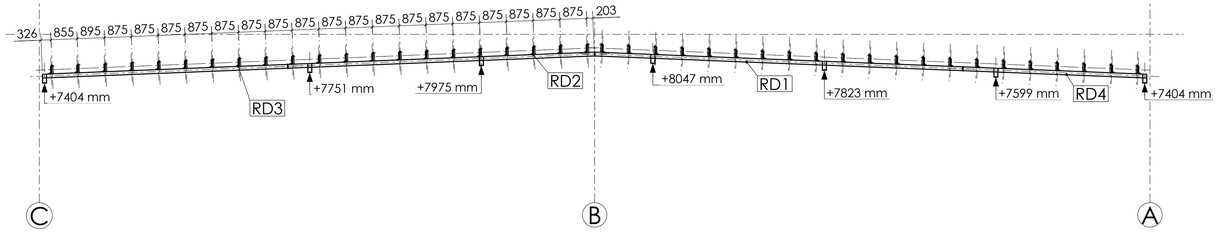

Układ konstrukcyjny w osi 1
1:100

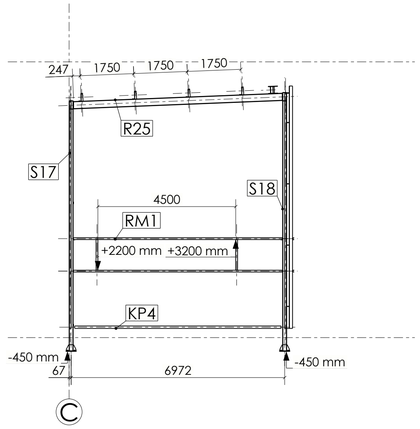

Układ konstrukcyjny w osi 3
1:100

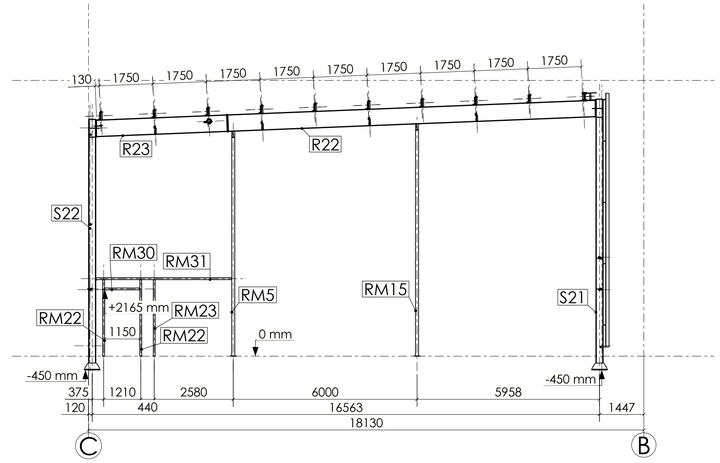

3d
1:100

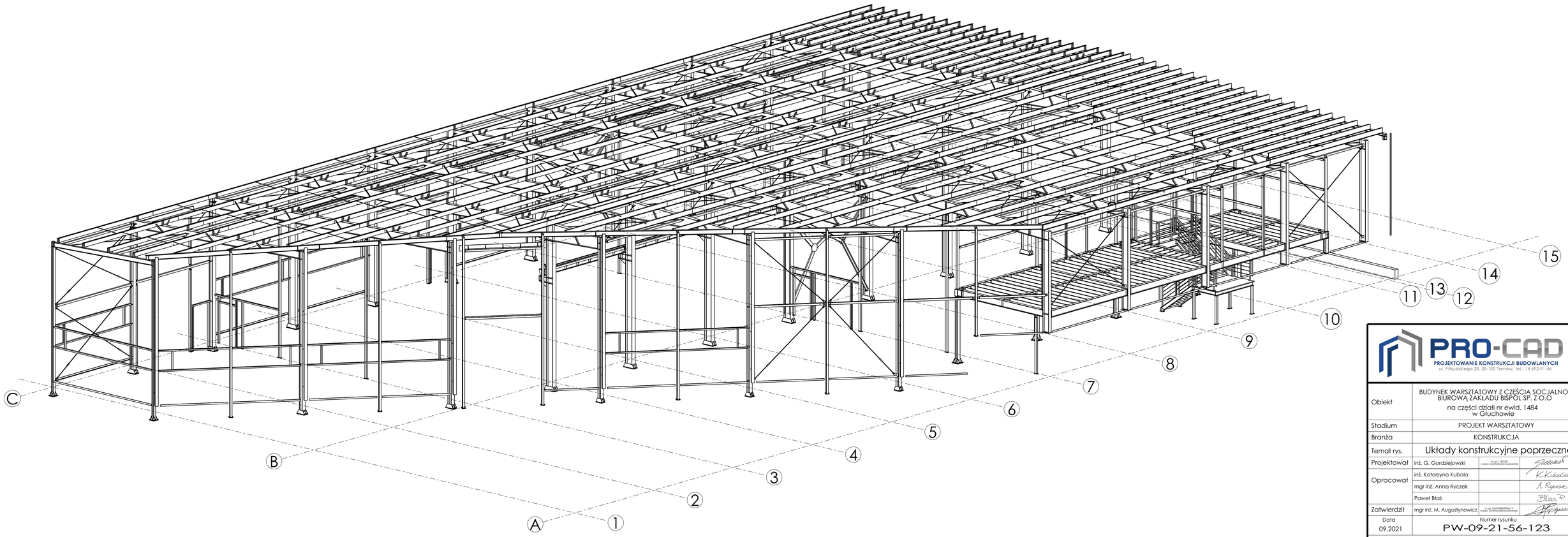

PRO-CAD
PROJEKTOWANIE KONSTRUKCJI BUDOWLANYCH
ul. Piłsudskiego 20, 33-100 Tarnów, tel.: 14 692-91-46

Obiekt	BUDYNEK WARSZTATOWY Z CZĘŚCIĄ SOCJALNO-BIUROWĄ ZAKŁADU BISPOL SP. Z O.O na części działi nr ewid. 1484 w Głuchowie		
Stadium	PROJEKT WARSZTATOWY		
Branża	KONSTRUKCJA		
Temat rys.	Układy konstrukcyjne poprzeczne		
Projektował	inż. G. Gordziejowski	nr upr. i tożsam. w SIDIR: SLR/GD/0010/2009/PWOD	
Opracował	inż. Katarzyna Kubala		
	mgr inż. Anna Ryczek		
	Paweł Błaż		
Zatwierdził	mgr inż. M. Augustynowicz	nr upr. MAZ/0386/PWOD/13 w SIDIR: MAZ/0386/PWOD/13/PO/0002	
Data 09.2021	Numer rysunku PW-09-21-56-123		

NINIEJSZE OPRACOWANIE STANOWI DZIEŁO AUTORSKIE I PODLEGA OCHRONIE, ZGODNIE Z USTAWĄ 83 Z DN. 04.03.1994 O PRAWIE AUTORSKIM I PRAWACH POKREWNYCH

Tekla Structures