Ansicht Fahrbahnseite
1:25

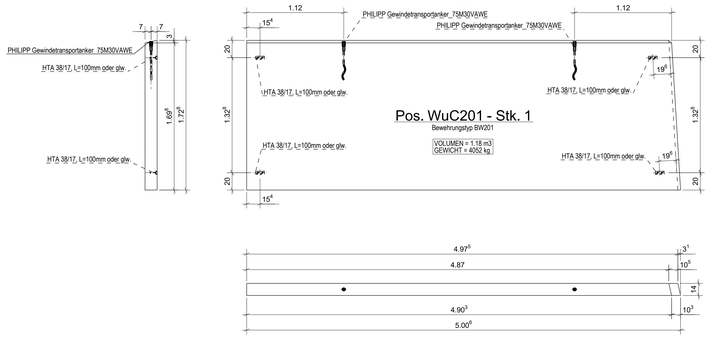

Ansicht Fahrbahnseite
1:25

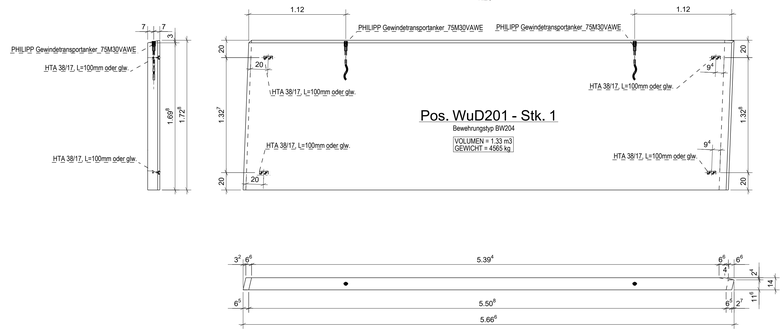

Ansicht Fahrbahnseite
1:25

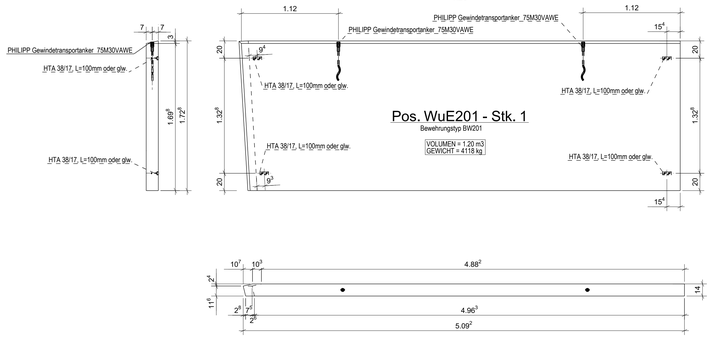

Ansicht Fahrbahnseite
1:25

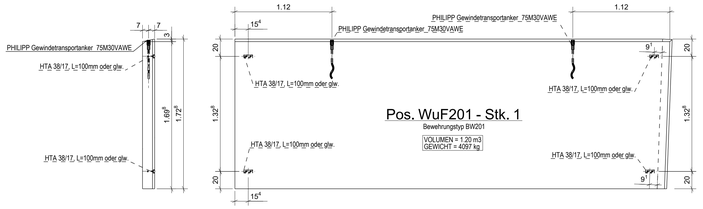

Ansicht Fahrbahnseite
1:25

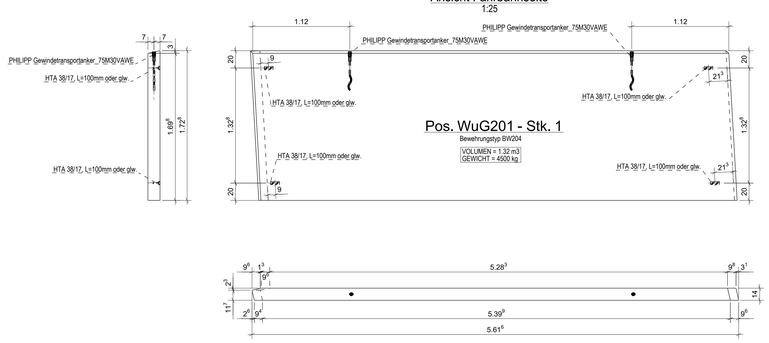

Ansicht Fahrbahnseite
1:25

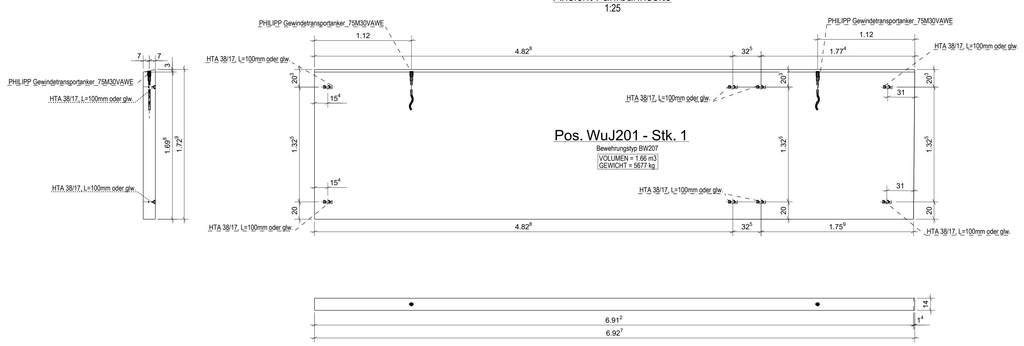

SCHNITT 1 - 1
1:20

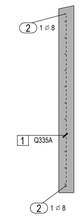

Bewehrungstyp BW204
1:20

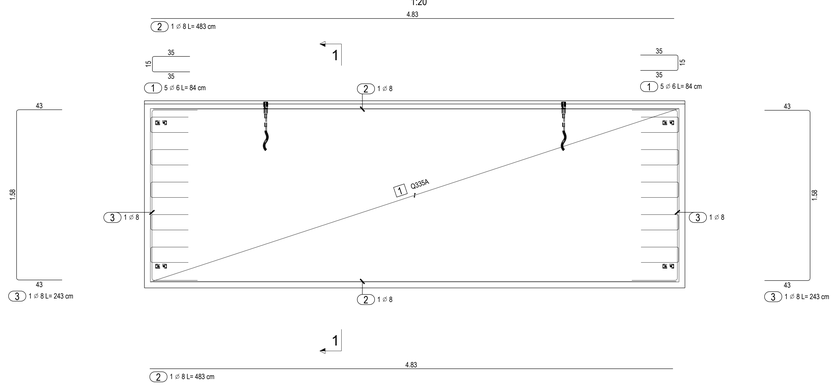

SCHNITT 1 - 1
1:20

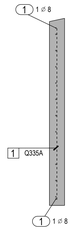

Bewehrungstyp BW206
1:20

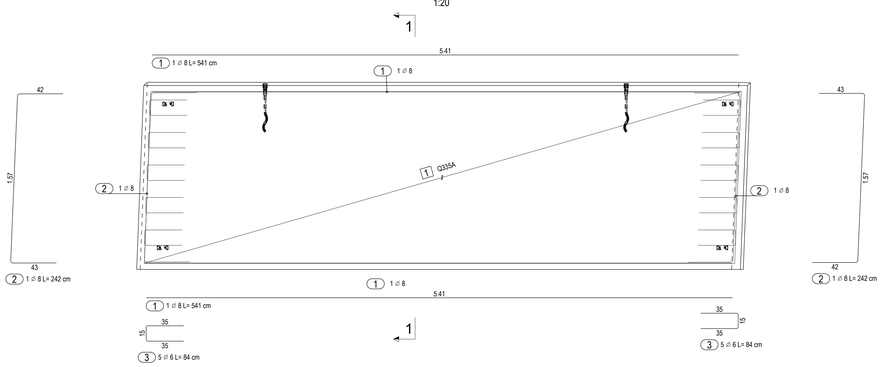

SCHNITT 1 - 1
1:20

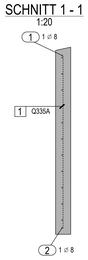

Bewehrungstyp BW201
1:20

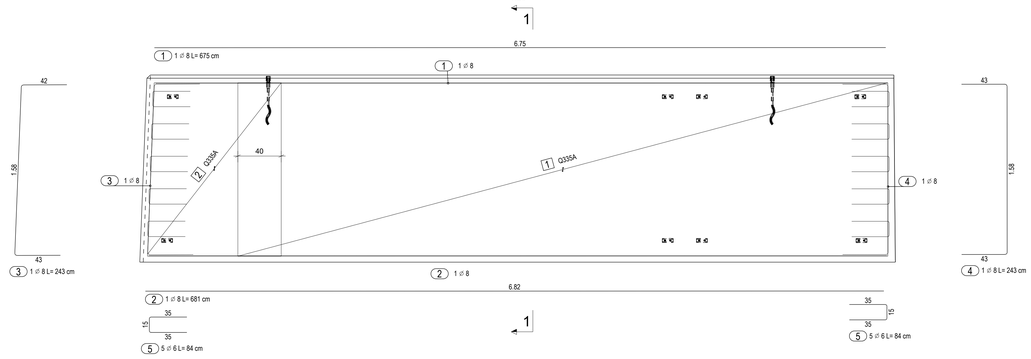

Tekla Structures
engineered by PMJ SE