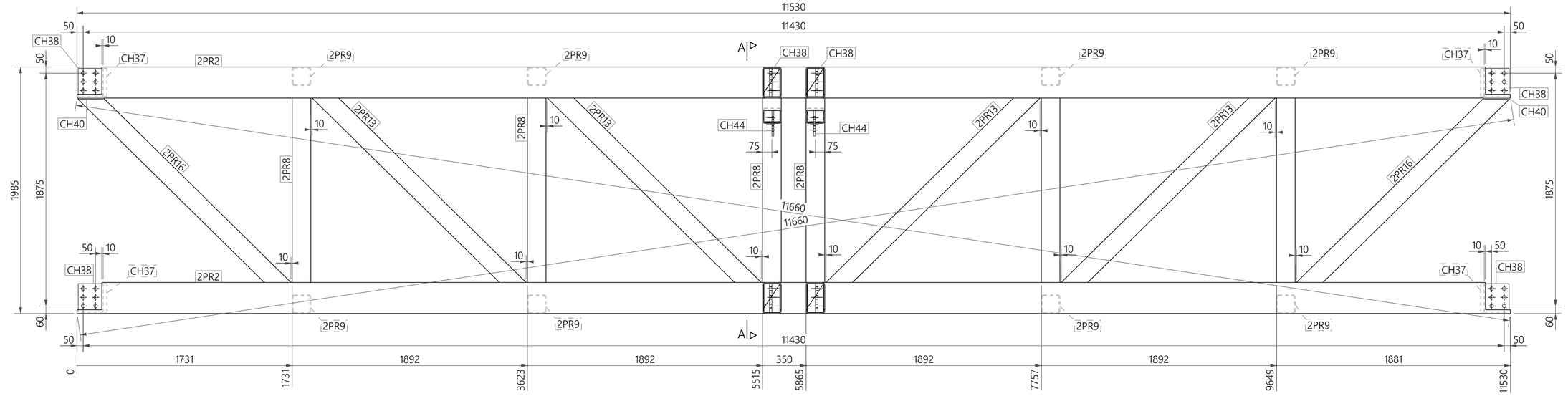


FRONTAL
Escala 1:25

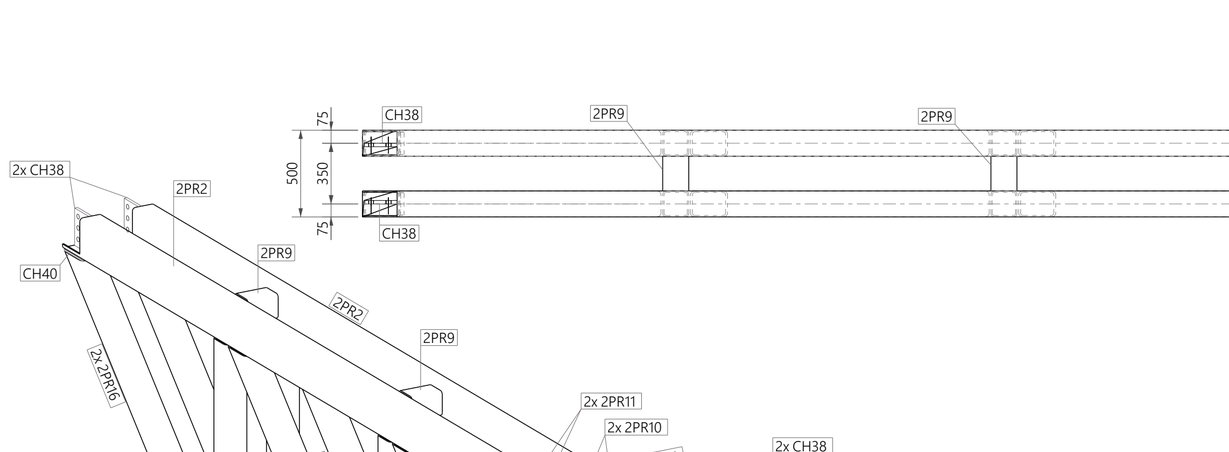


Escala 1:25

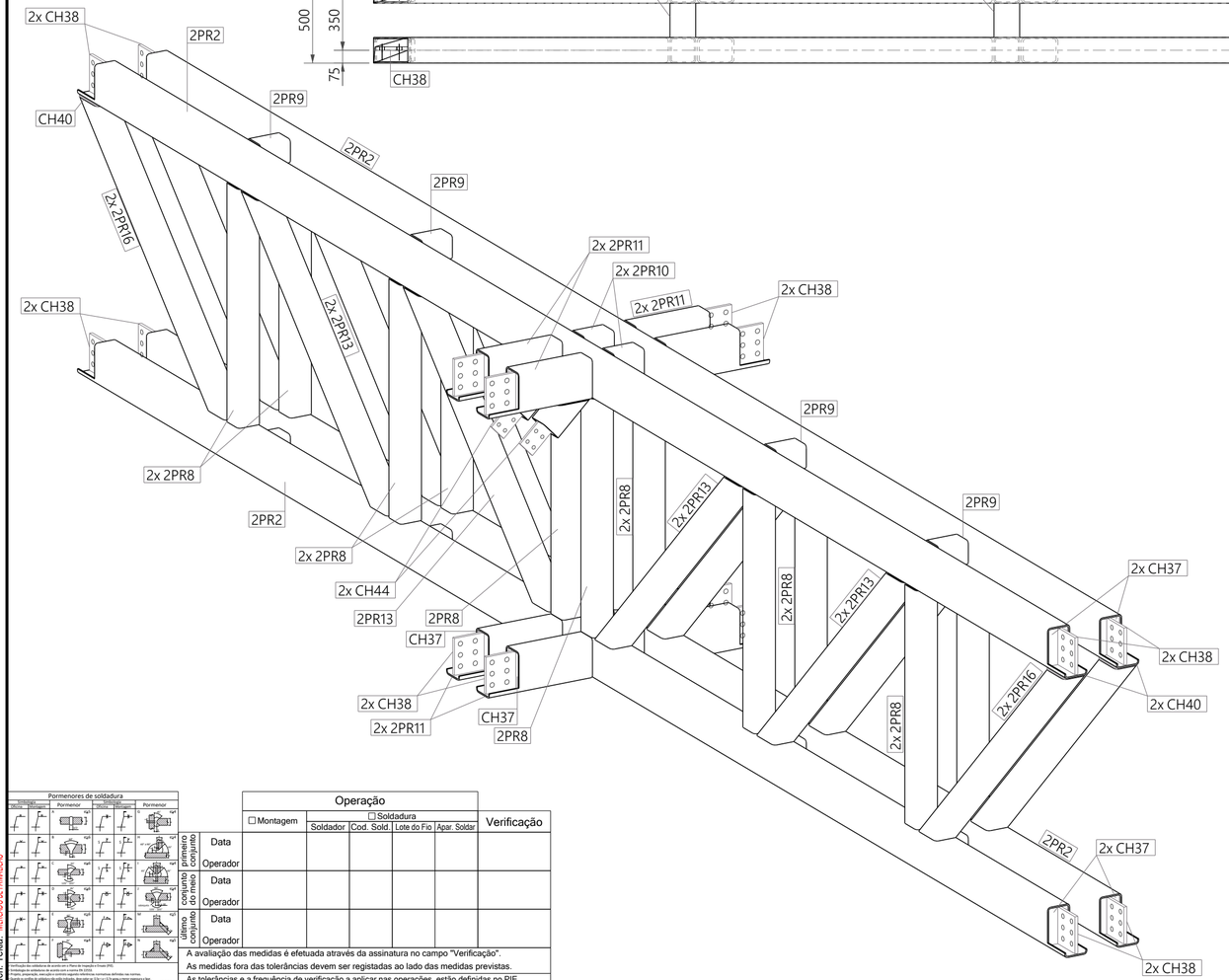


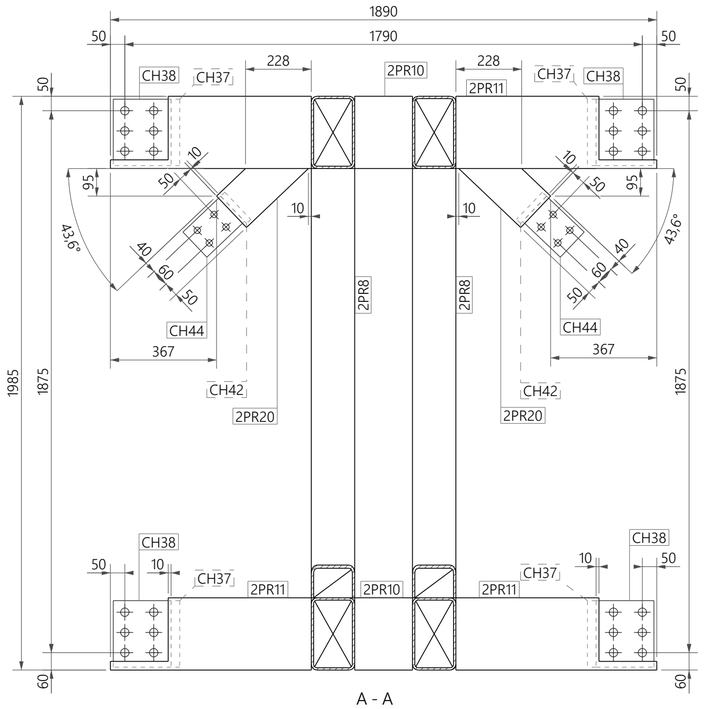


A - A
Escala 1:15

| Ref. Peça | Tipo Perfil | Qt. p/ Conj | Comp. | Peso Un. |
|---|---|---|---|---|
| 2PR2 | RHS250*150*8 | 4 | 11530 | 520.3 |
| 2PR8 | RHS150*8 | 12 | 1485 | 50.2 |
| 2PR9 | RHS150*8 | 8 | 200 | 6.8 |
| 2PR10 | RHS250*150*8 | 4 | 200 | 9.3 |
| 2PR11 | RHS250*150*8 | 8 | 695 | 25.2 |
| 2PR13 | RHS150*8 | 8 | 2269 | 71.5 |
| 2PR16 | RHS150*8 | 4 | 2258 | 71.1 |
| 2PR20 | RHS150*8 | 4 | 296 | 7.3 |
| CH37 | PL30X130 | 16 | 230 | 7.0 |
| CH38 | PL20X200 | 16 | 230 | 7.2 |
| CH40 | PL8X205 | 4 | 140 | 1.8 |
| CH42 | PL20X130 | 4 | 130 | 2.7 |
| CH44 | PL15X180 | 4 | 120 | 2.5 |

Peso Un.(kg): 4118.0 | Area Un.(m²): 72.6 | Total a Fabricar: 1

Pormenores de soldadura

| Soldadura | Pormenor | Soldadura | Pormenor |
|---|---|---|---|
| a | a=3 | a | a=3 |
| a | a=4 | a | a=4 |
| a | a=5 | a | a=5 |
| a | a=6 | a | a=6 |
| a | a=7 | a | a=7 |
| a | a=8 | a | a=8 |

Verificação dos cordões de soldadura de acordo com a Parte 6-2 da EN 1090.
Simbologia de soldaduras de acordo com a norma EN 22553.
Quando os cordões de soldadura não estiverem representados de forma normativa definida nas normas, aquando os cordões de soldadura não estão indicados, devem optar-se: 0,3x t <= 3,0 para valores superiores a 3,0 para todos os soldadores.
Os cordões de soldadura devem ser executados de acordo com a Classe de Execução EXC2 de acordo com a norma EN 1090-2.

| Operação | | | | | | Verificação |
|---|---|---|---|---|---|---|
| | ☐ Montagem | ☐ Soldadura | | | | |
| | | Soldador | Cod. Sold. | Lote do Fio | Apar. Soldar | |
| primeiro conjunto — Data | | | | | | |
| primeiro conjunto — Operador | | | | | | |
| conjunto do meio — Data | | | | | | |
| conjunto do meio — Operador | | | | | | |
| último conjunto — Data | | | | | | |
| último conjunto — Operador | | | | | | |

A avaliação das medidas é efetuada através da assinatura no campo "Verificação".
As medidas fora das tolerâncias devem ser registadas ao lado das medidas previstas.
As tolerâncias e a frequência de verificação a aplicar nas operações, estão definidas no PIE.

Tekla Structures
Fich. Tekla: MERCADO DE FAMALICÃO

J.F METAL
CONSTRUÇÕES METÁLICAS

Título: TRELIÇA
Cliente: FAMACONCRET
OF Nº.: 2019-279
Obra: MERCADO DE FAMALICÃO
Classe de Execução: EXC2
Ref. Conj.: 2TR10
Des: Nelson Moreira
Data: 17.05.2022
Esc.: 1:15 1:25
Papel A2

| de - até | 2 a 29 | 30 a 2499 | 2500 a 7499 | 7500 a 12499 | 12500 a 17499 | 17500 a 22499 | 22500 a 27499 | 27500 a 32499 | >32500 | Data de Revisão | Rev. | Fase |
|---|---|---|---|---|---|---|---|---|---|---|---|---|
| tolerancia | ±1 | ±2 | ±3 | ±4 | ±5 | ±6 | ±7 | ±8 | ±9 | | | |