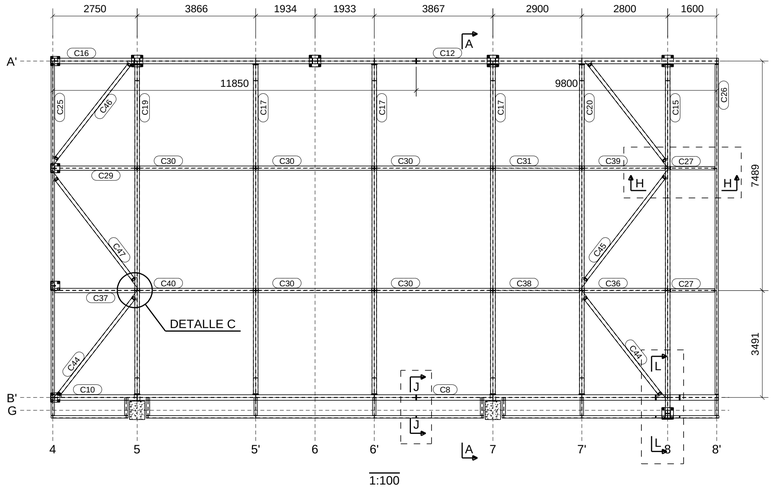

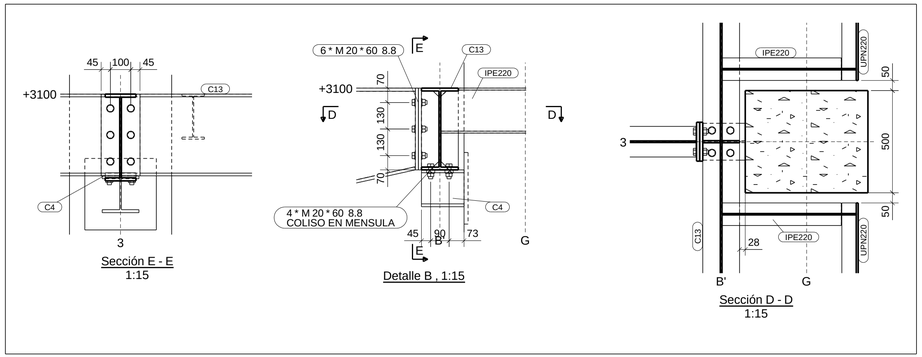

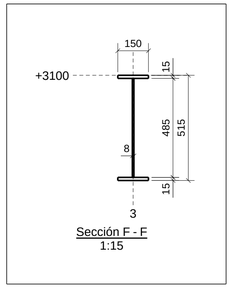

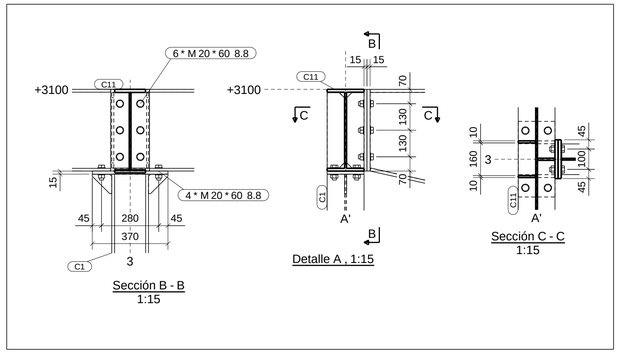

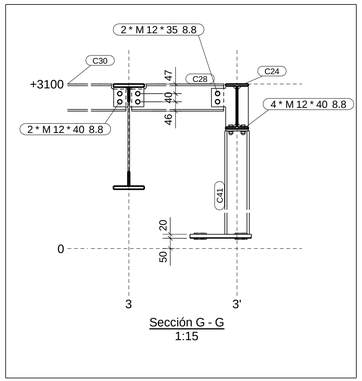

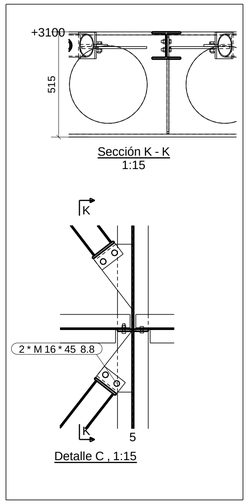

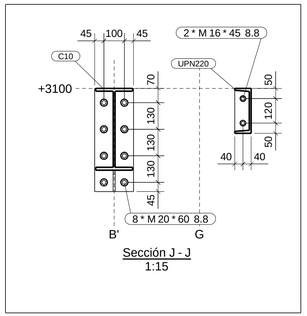

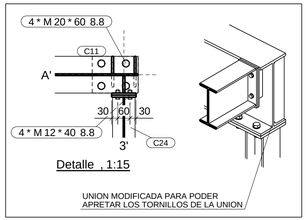

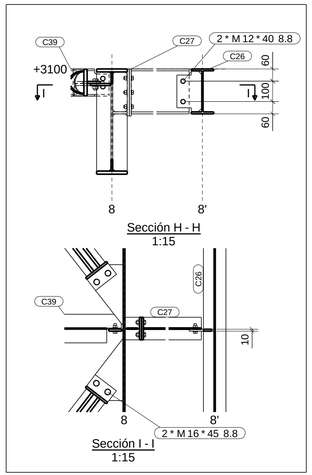

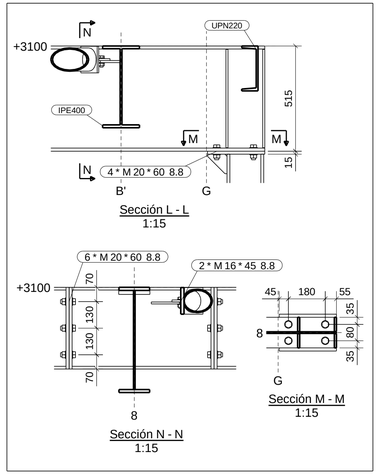

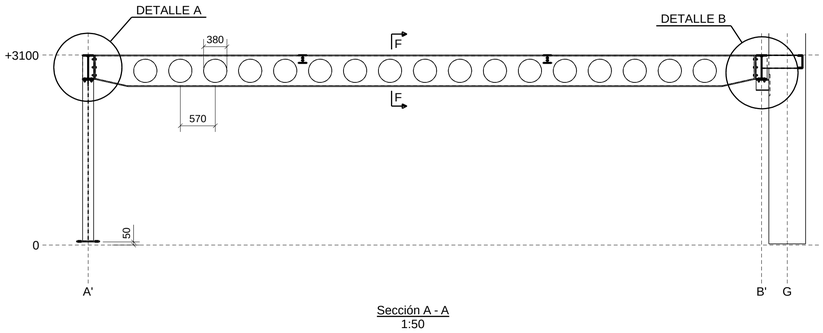

CLASE EJECUCIÓN: EN1090-2 EXC2	Nº rev.	Revisión	Descripción de revisión / Fecha revisión
TORNILLERÍA 8.8, salvo indicación			
MATERIAL S275JR, salvo indicación	Diseñador: B.V.M.		PROYECTO: ESTRUCTURA
JANSA tel: +34 93 842 34 55 / fax: +34 93 842 34 66 comercial@jansametal.com / www.jansametal.com Polígono Industrial Can Massagué parcela 8A 08630 La Roca del Vallès - Barcelona	Fecha: 19.10.2022		CLIENTE: CHECKPOINT
	Escala: 1:15 A3		Código obra: 3286 / Dibujo: MONTAJE 2B
	Proyección:		

Se prohíbe la reproducción total o parcial de este documento sin autorización expresa de Jansa Metal, S.A. Toute reproduction, partielle ou complète, de ce document est interdite sans la permission écrite de Jansa Metal, S.A.

ploteado el 19.10.2022

Tekla Structures

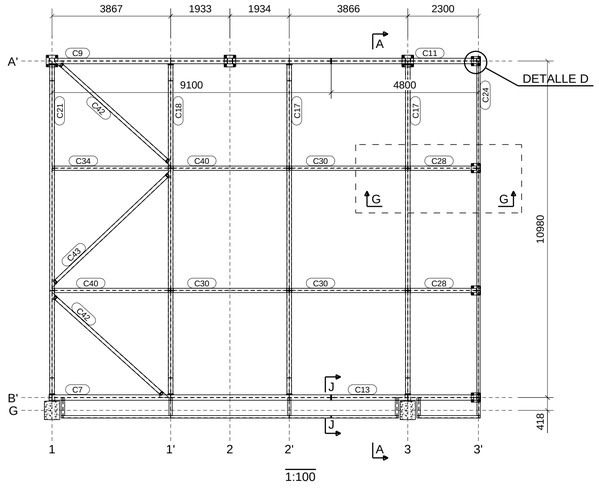

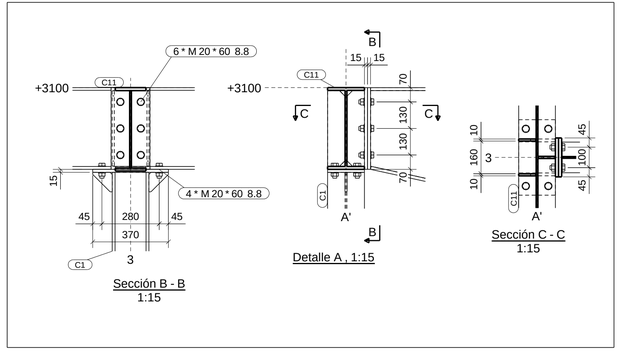

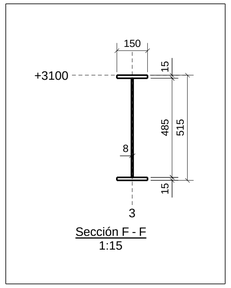

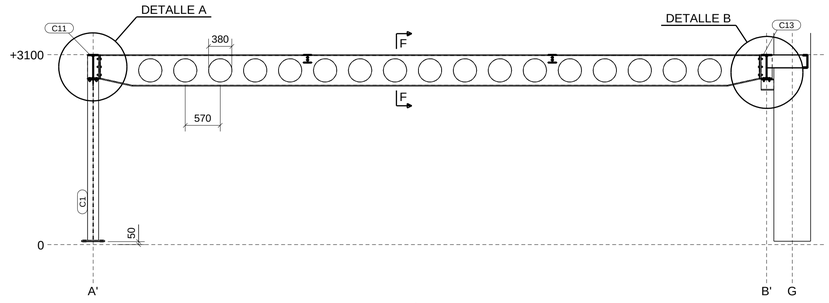

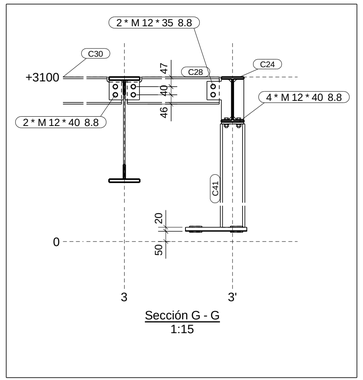

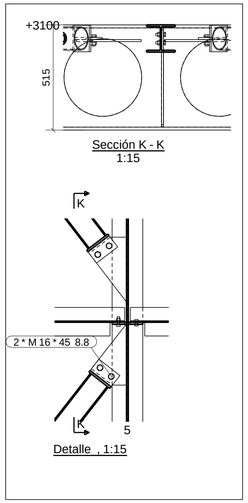

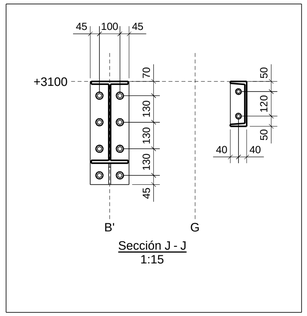

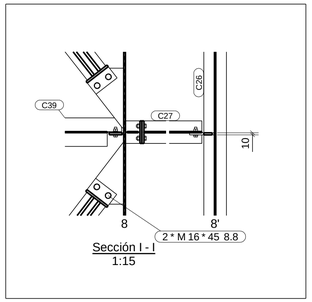

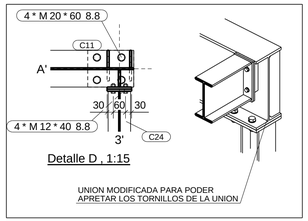

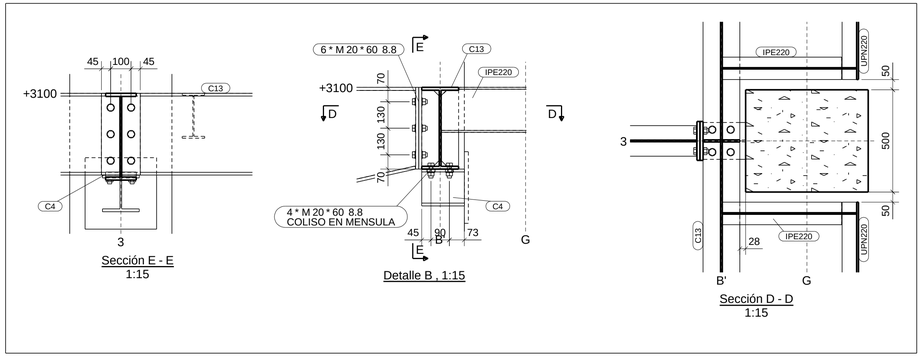

CLASE EJECUCIÓN: EN1090-2 EXC2	Nº rev.	Revisión	Descripción de revisión	Fecha revisión
TORNILLERÍA 8.8, salvo indicación	Diseñador: B.V.M.		PROYECTO: ESTRUCTURA	
MATERIAL S275JR, salvo indicación	Fecha: 19.10.2022		CLIENTE: CHECKPOINT	
JANSA	Escala: 1:15 A3		Código obra: 3286	Dibujo: MONTAJE 2D
tel: +34 93 842 34 55 / fax: +34 93 842 34 68 commercial@jansametal.com / www.jansametal.com Polígono Industrial Can Massaguel parcela 8A 08430 La Roca del Vallés - Barcelona	Proyección:			

Se prohíbe la reproducción total o parcial de este documento sin autorización expresa de Jansa Metal, S.A. Toute reproduction, partielle ou complète, de ce document est interdite sans la permission écrite de Jansa Metal, S.A. ploteado el 19.10.2022

Tekla Structures

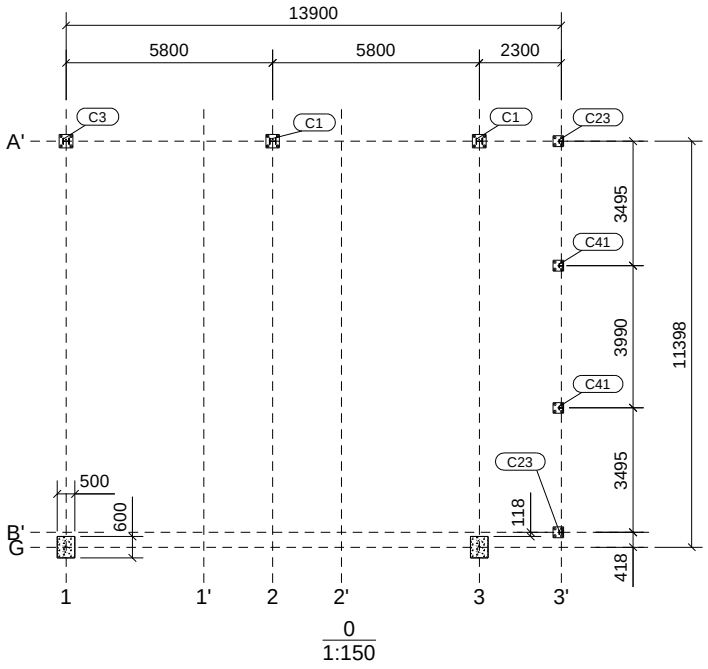

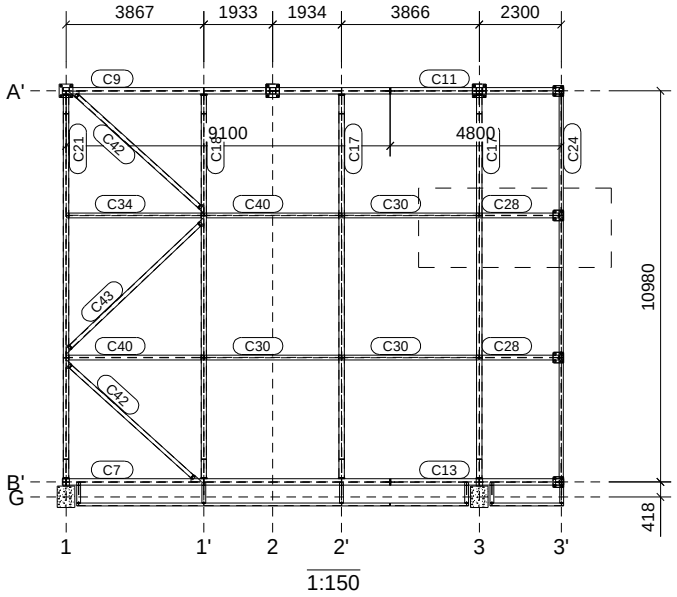

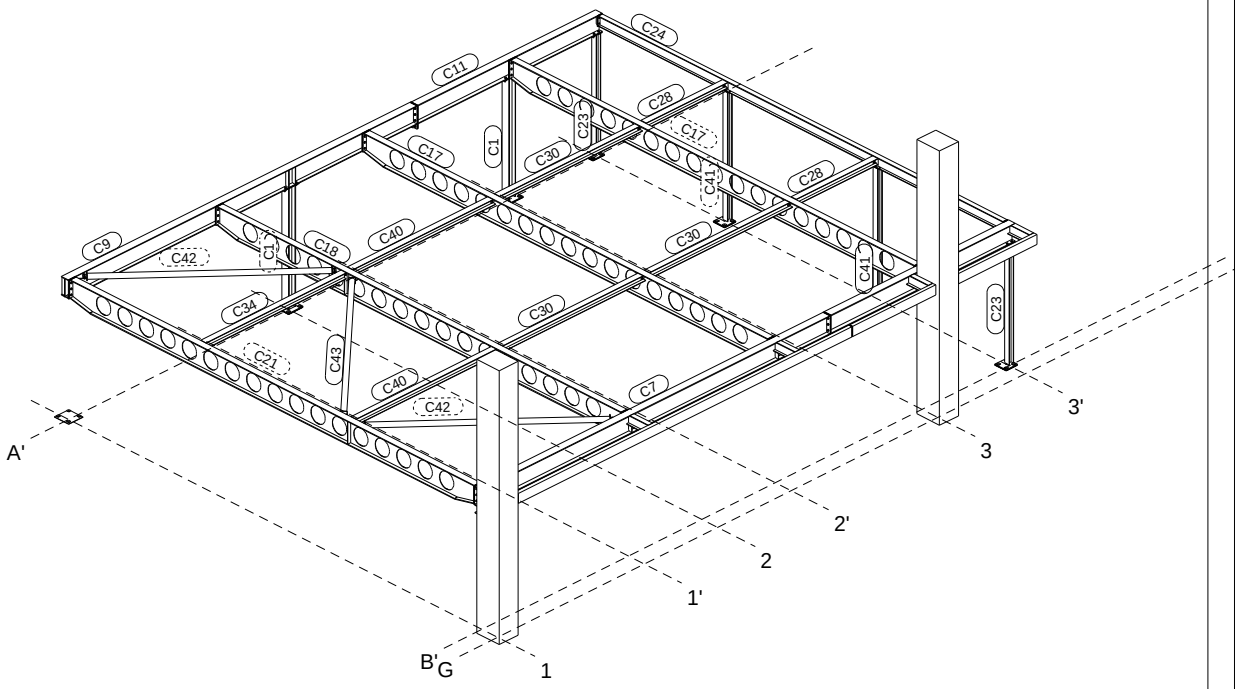

CLASE EJECUCIÓN: EN1090-2 EXC2	Nº rev.	Revisión	Descripción de revisión / Fecha revisión
TORNILLERÍA 8.8, salvo indicación			
MATERIAL S275JR, salvo indicación			

JANsa
tel: +34 93 842 34 55 / fax: +34 93 842 34 68
commercial@jansametal.com / www.jansametal.com
Polígono industrial Can Massagué parcela 8A
08430 La Roca del Vallés - Barcelona

Diseñador: B.V.M.		PROYECTO: ESTRUCTURA	
Fecha: 19.10.2022		CLIENTE: CHECKPOINT	
Escala: 1:100	A3	Código obra: 3286	Dibujo: MONTAJE 2C
Proyección:			

Se prohíbe la reproducción total o parcial de este documento sin autorización expresa de Jansa Metal, S.A. Toute reproduction, partielle ou complète, de ce document est interdite sans la permission écrite de Jansa Metal, S.A.

ploteado el 19.10.2022

Tekla Structures

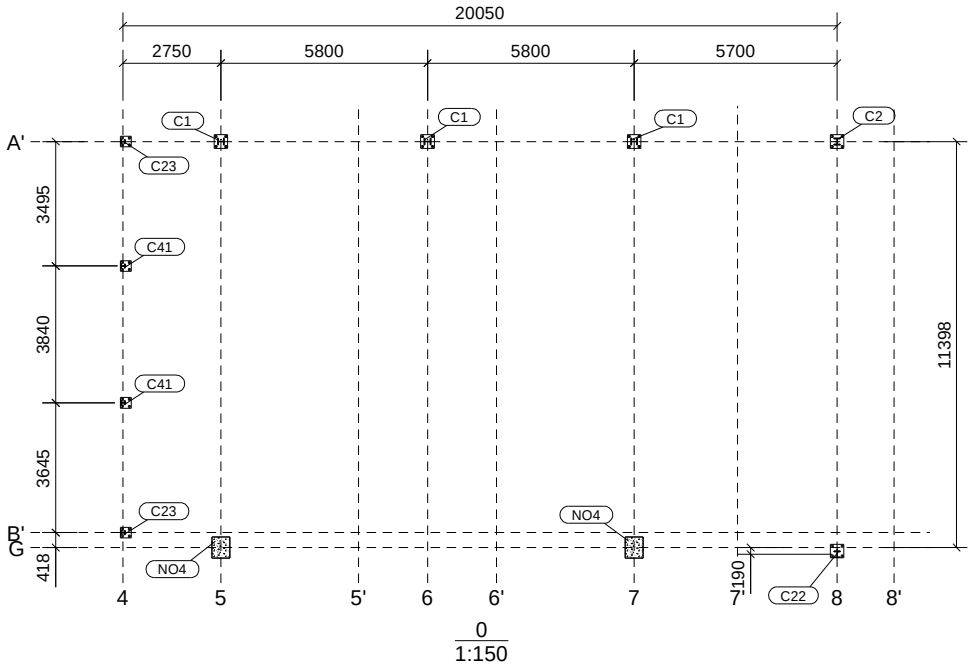

0
1:150

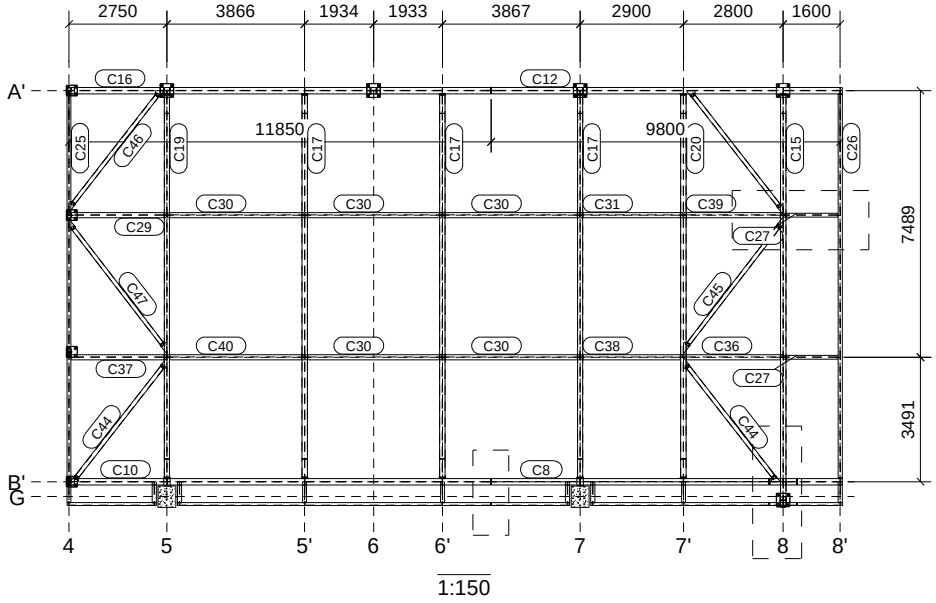

1:150

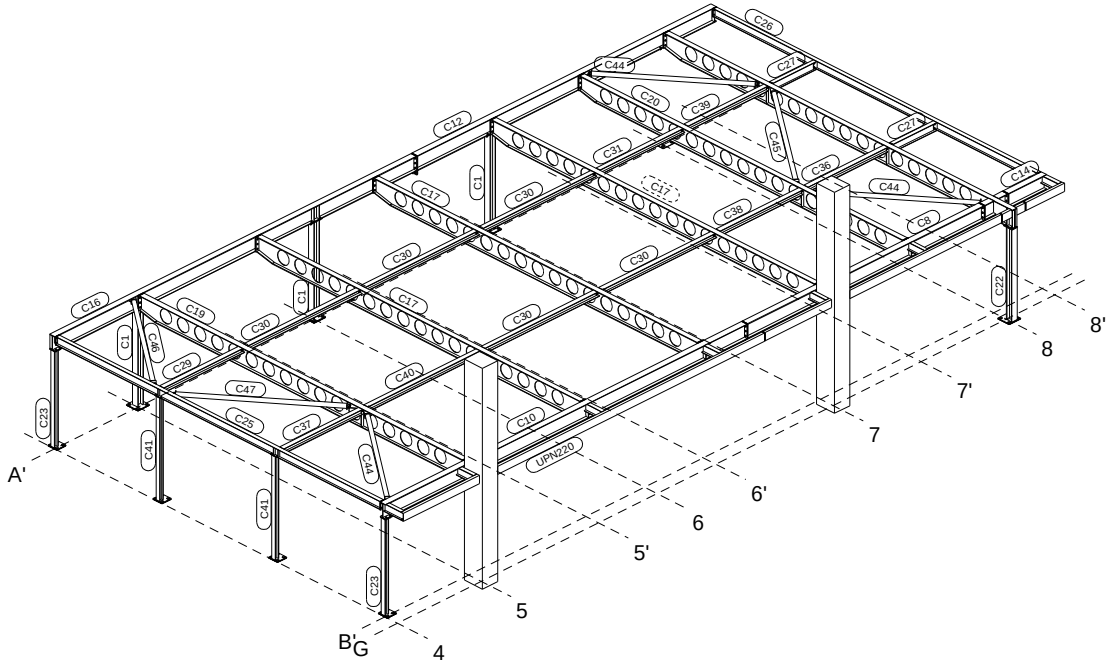

CLASE EJECUCIÓN: EN1090-2 EXC2	Nº rev.	Revisión	Descripción de revisión / Fecha revisión
TORNILLERÍA 8.8, salvo indicación			
MATERIAL S275JR, salvo indicación			

JANsa
tel: +34 93 842 34 55 / fax: +34 93 842 34 68
commercial@jansametal.com / www.jansametal.com
Polígono industrial Can Massagué parcela 8A
08430 La Roca del Vallés - Barcelona

Diseñador: B.V.M.		PROYECTO: ESTRUCTURA	
Fecha: 19.10.2022		CLIENTE: CHECKPOINT	
Escala: 1:125 A3	Código obra: 3286	Dibujo: MONTAJE 2A	
Proyección:			

Se prohíbe la reproducción total o parcial de este documento sin autorización expresa de Jansa Metal, S.A. Toute reproduction, partielle ou complète, de ce document est interdite sans la permission écrite de Jansa Metal, S.A.

ploteado el 19.10.2022

Tekla Structures