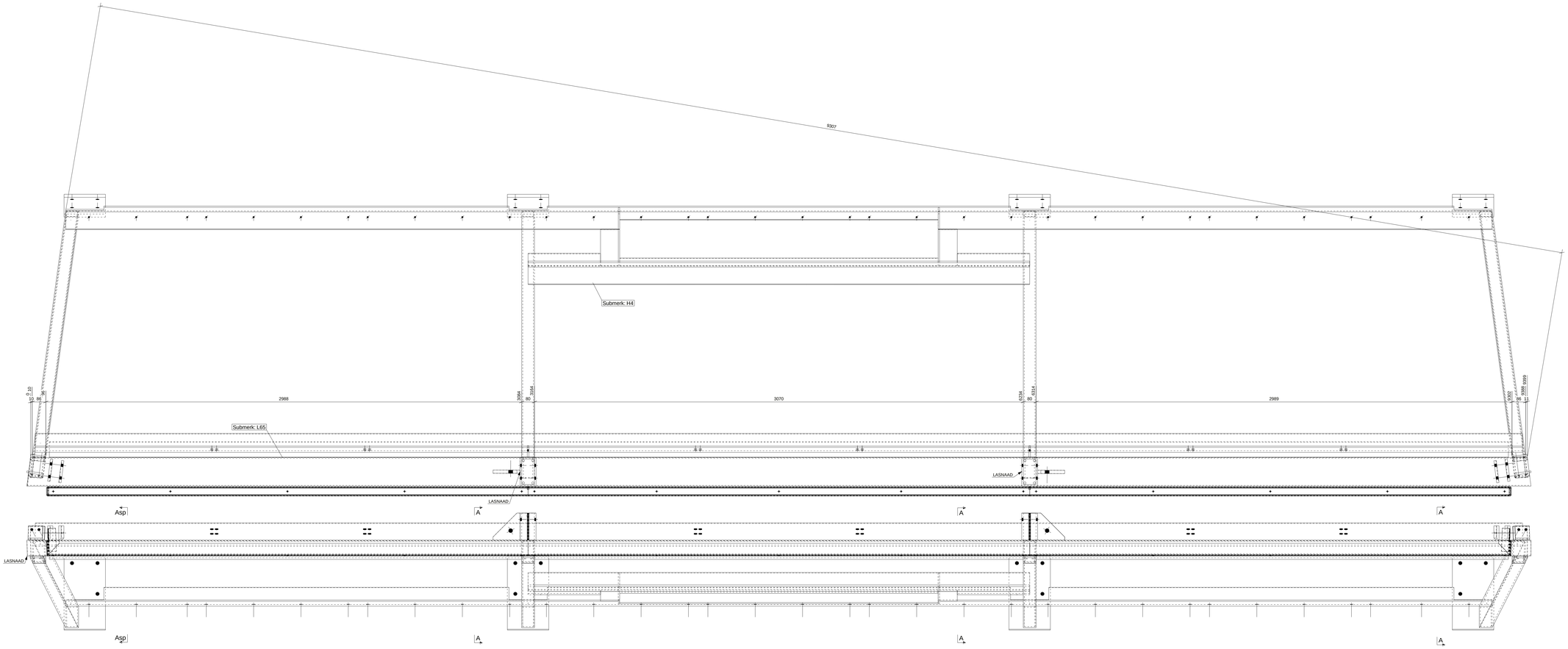

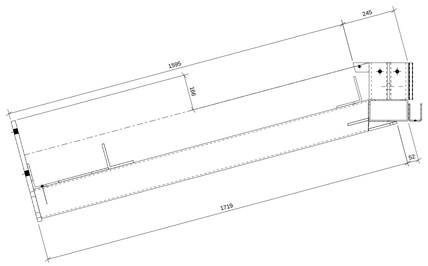

dsn. A-A, 1:10

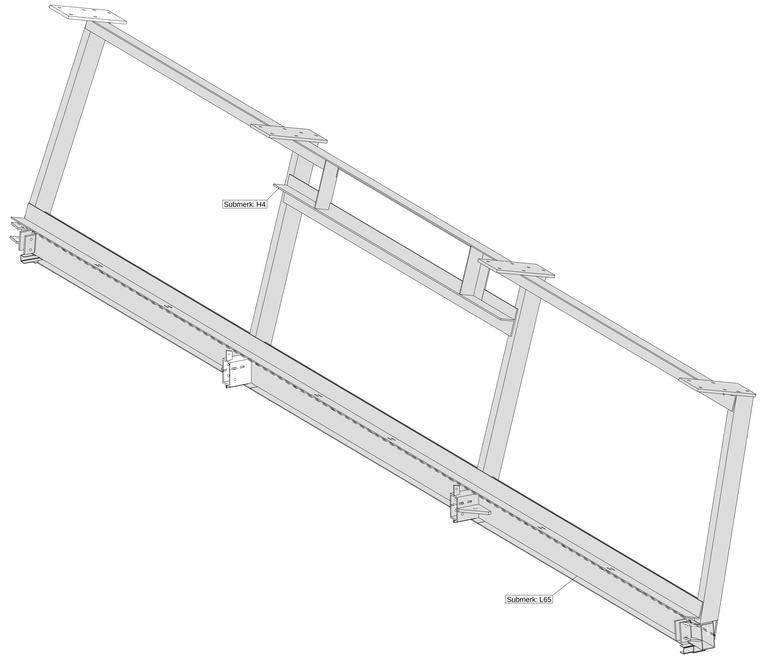

MERK	STRAMIEN	OK MERK	Fase
H4	/150-135	+3.480	Fase 4
H4	/165-150	+3.480	Fase 4
H4	/180-165	+3.480	Fase 4
H4	/195-180	+3.480	Fase 4
H4	/210-195	+3.480	Fase 4
H4	/225-210	+3.480	Fase 4
H4	/240-225	+3.480	Fase 4
L8	/150-135	+0.000	Fase 4
L8	/165-150	+0.000	Fase 4
L8	/180-165	+0.000	Fase 4
L8	/195-180	+0.000	Fase 4
L8	/210-195	+0.000	Fase 4
L8	/225-210	+0.000	Fase 4
L8	/240-225	+0.000	Fase 7
L65	/150-135	+0.000	Fase 4
L65	/165-150	+0.000	Fase 4
L65	/180-165	+0.000	Fase 4
L65	/195-180	+0.000	Fase 4
L65	/210-195	+0.000	Fase 4
L65	/225-210	+0.000	Fase 4
L65	/240-225	+0.000	Fase 7

MERKENPOSLIJST Merk: **H4** lengte (mm): 9403
conservering: Interpon D2525 Structura - *** Aantal: 7

Pos	Profiel	Materiaal	Aantal	Lengte (mm)	Gewicht (kg)
H4	L120/10	S235JR	1	3150	58.4
P100	PL20*260	S355J2	2	480	39.9
P195	STRP10*35	S235JR	4	127	0.7
P198	PL10*32.7	S235JR	4	134	0.7
P199	STRP10*80	S235JR	2	134	1.7
P212	STRPP80	S235JR	2	455	4.7
P213	STRPP50	S235JR	1	2000	6.4
P224	STRP10*80	S235JR	2	144	1.7
P225	PL20*260	S355J2	2	480	39.9
PI25	KW140B06.3	S275J2H	2	1599	65.8
PI26	KW140B06.3	S275J2H	1	1624	33.4
PI27	KW140B06.3	S275J2H	1	1624	33.4
PI29	L120/8	S235JR	1	9338	138.6
PI118	L120/8	S235JR	1	8956	120.1
PI120	L120/8	S235JR	1	349	4.3
PI121	L120/8	S235JR	1	349	4.3

MERKENPOSLIJST Merk: **L8** lengte (mm): 9444
conservering: Interpon D2525 Structura - *** Aantal: 7

Pos	Profiel	Materiaal	Aantal	Lengte (mm)	Gewicht (kg)

MERKENPOSLIJST Merk: **L65** lengte (mm): 9444
conservering: Interpon D2525 Structura - *** Aantal: 7

Pos	Profiel	Materiaal	Aantal	Lengte (mm)	Gewicht (kg)
L65	KW180/10/05	S275J2H	1	9444	201.0
PI13	PL20*170	S355J2	2	170	5.6
PI26	STRP15*90	S355J2	4	140	5.7
PI27	STRP12*90	S355J2	2	90	1.5
PI28	STRP12*90	S355J2	1	90	0.7
PI29	STRP12*90	S355J2	1	90	0.7
PI34	CFU60-50-3-3	S235JR	2	145	1.0
PI35	CFU60-80-5-5	S235JR	2	3021	48.5
PI36	CFU60-80-5-5	S235JR	1	3150	25.6
PI42	RAKONAL	S235JR	2	170	0.2
PI48	CFU60-80-5-5	S235JR	2	97	1.1
PI49	STRP10*100	S235JR	2	2966	47.5
PI70	STRP10*100	S235JR	1	3070	24.6
PI201	PL10*43.3	S235JR	2	74	0.5
PI17	KW180/100/10	S275J2H	2	170	13.8
				Totaal per merk	932.0

Lasos Structures

WERK: Ren. Gorleaus Collegezalengebouw UL	Get.: J de Witt (SE)
ONDERWERP: LIGGER	tel. nr.: 088-0114402
OPDRACHTGEVER: Den Dubbelden B.V.	Datum: 08.11.2022
	Schaal: 1:10
	AFDRUK DATUM: 08.11.2022
Materiaal kwaliteit: Zie MerkenPoslijst	Lassen a=4 mm bij t=6-12mm / a=5 mm bij t=13-20 mm / a = 6 mm bij t>20 mm
Bouwkwaliteit: B.B, Tenzij anders vermeld	Projectie

DIJKSTAAL SOLID THINKING
Zwarte Zee 15
3144 DE Maassluis
Tel. 010-5993399
www.dijkstaal.nl
info@dijkstaal.nl

WERK- EN TEKENING NUMMER.: 22067
Formaat: A [L8] A0