3D
1:20

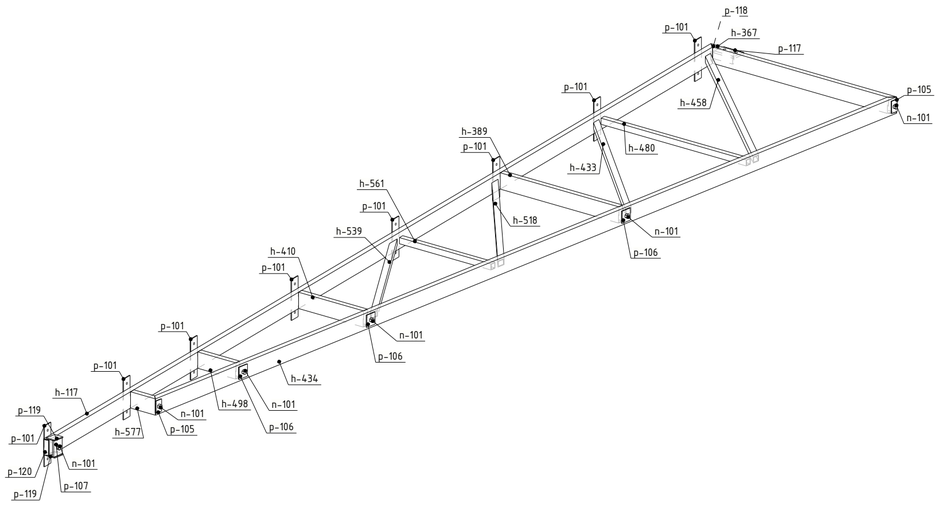

DETAL A
1:2.5

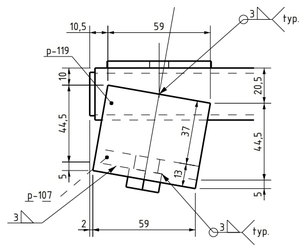

WYKAZ POZYCJI ELEMENTU WYSYŁKOWEGO
Element wysyłkowy: TCS-1 Sztuk: 52

Pozycja	Profil	Materiał	Sztuk	Dł. 1 szt. (mm)	Całk. masa (kg)	Całk. pow. (m2)	Uwaga
h-117	RHS80×30×3	S235JRH	1	6154	30.1	1.33	
h-367	RHS80×30×3	S235JRH	1	1118	5.3	0.24	
h-389	RHS80×30×3	S235JRH	1	717	3.5	0.16	
h-410	RHS80×30×3	S235JRH	1	394	1.9	0.09	
h-433	SHS30×3	S235JRH	1	1213	3.0	0.14	
h-434	RHS80×30×3	S235JRH	1	5318	25.9	1.14	
h-458	SHS30×3	S235JRH	1	1411	3.5	0.17	
h-480	SHS30×3	S235JRH	1	879	2.2	0.11	
h-498	RHS80×30×3	S235JRH	1	233	1.1	0.05	
h-518	SHS30×3	S235JRH	1	1103	2.7	0.13	
h-539	SHS30×3	S235JRH	1	1007	2.4	0.12	
h-561	SHS30×3	S235JRH	1	556	1.4	0.07	
h-577	RHS80×30×3	S235JRH	1	155	0.7	0.03	
n-101	NUT_M12	8	6	11	0.2	0.01	
p-101	PL4×60	S235JR	8	200	3.0	0.21	
p-105	PL40×4	S235JR	2	60	0.2	0.01	
p-106	PL60×4	S235JR	3	60	0.3	0.02	
p-107	PL60×8	S235JR	1	80	0.3	0.01	
p-117	PL10×72	S235JR	1	120	0.7	0.02	
p-118	PL8×60	S235JR	1	120	0.5	0.02	
p-119	PL4×50	S235JR	2	60	0.2	0.01	
p-120	BL3×25	S235JR	1	75	0.0	0.00	
				Ogółem na el. wysyłkowy	89.1	4.07	

1:15

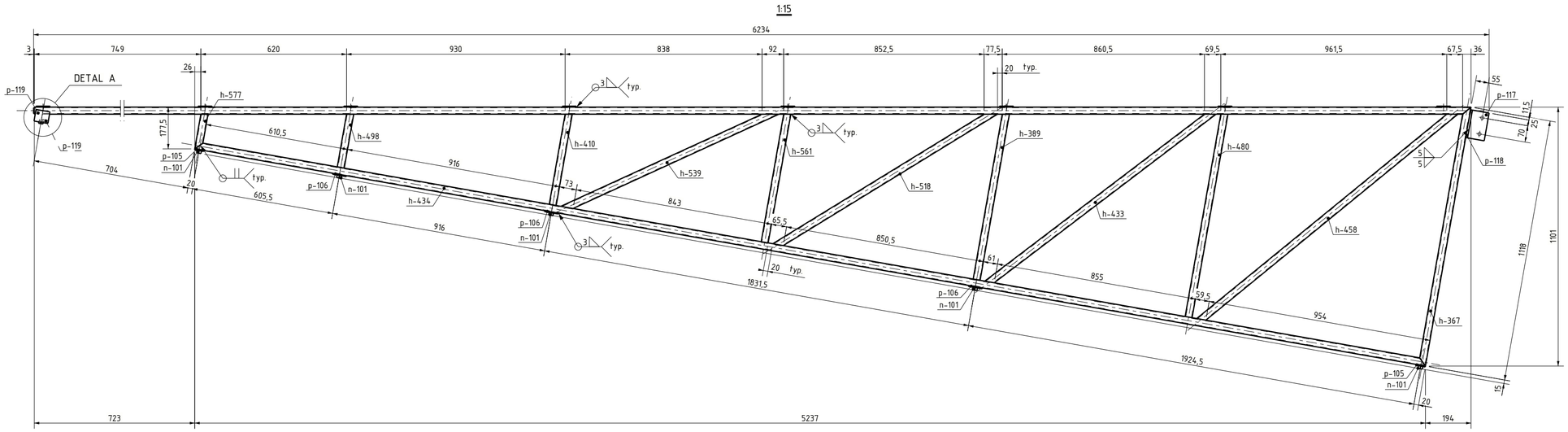

1:15

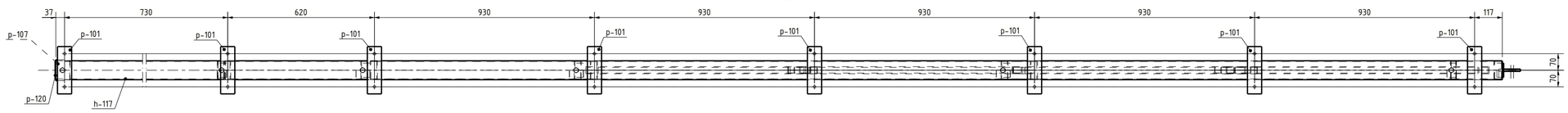

Projektant	Maciej Lewandowski-Szewczyk upr. bud. nr PDL/0082/POOK/14			10.05.2022	Nazwa detalu: TCS-1		
					Faza: DOKUMENTACJA WARSZTATOWA		
Rysował	Maciej Lewandowski-Szewczyk				Temat: KONSTRUKCJA STALOWA BIEŻNI LEKKOATLETYCZNEJ DŁUGOŚCI 200 M DLA 1 KLUBU SPORTOWEGO ŚLĘŻA WROCŁAW		
Zatwierdził							
TAMEX OBIEKTY SPORTOWE S.A.		Skala: patrz widok	Rewizja: 0	Format: A2	Arkusz: 1 /1	Numer rysunku: [TCS.1]	

Tekla Structures