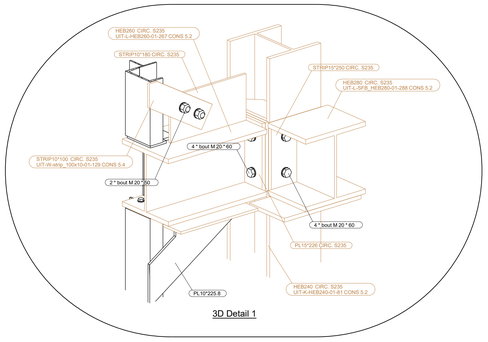

3D Detail 1

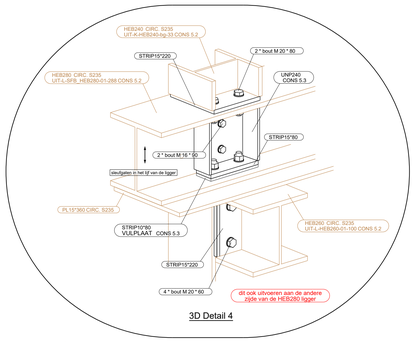

3D Detail 4

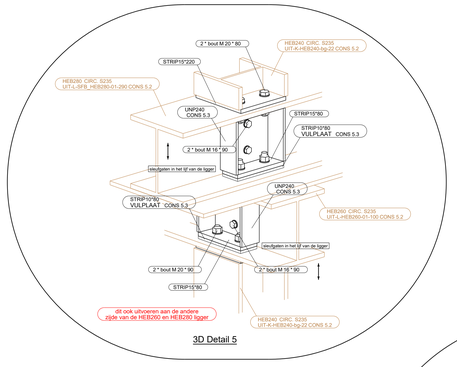

3D Detail 5

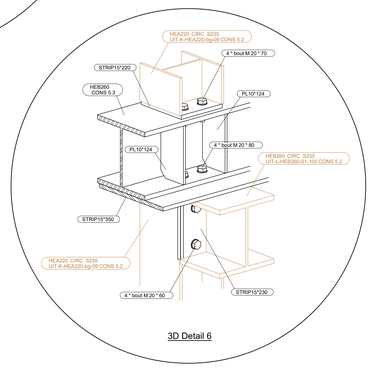

3D Detail 6

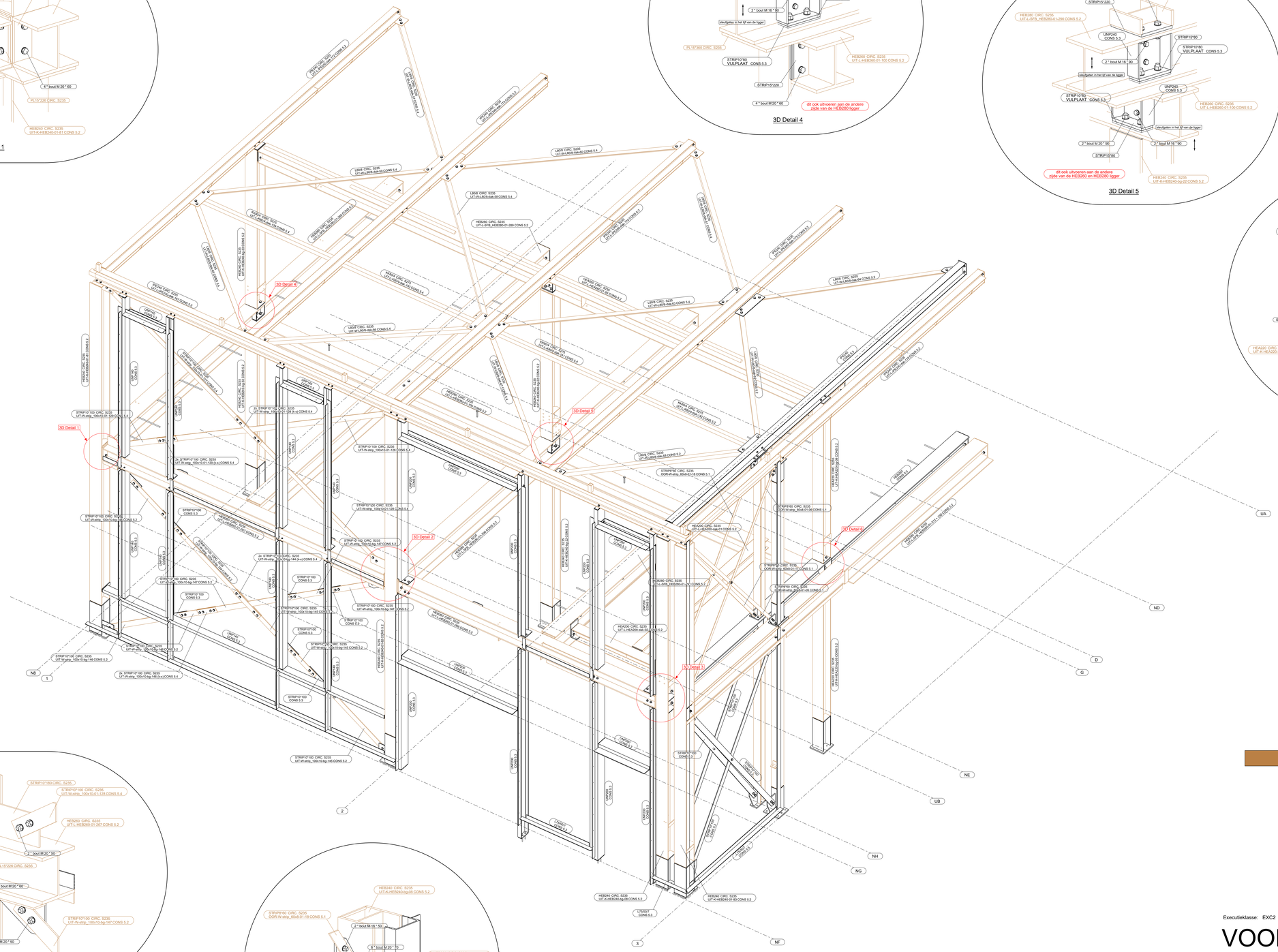

= hergebruikt staal

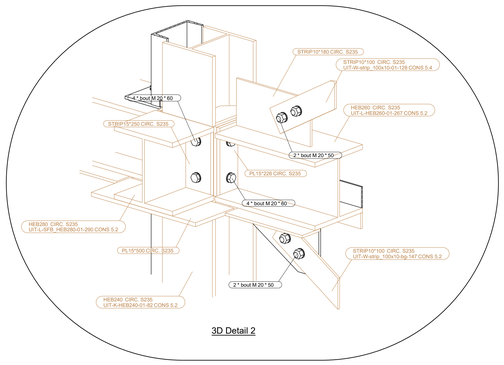

3D Detail 2

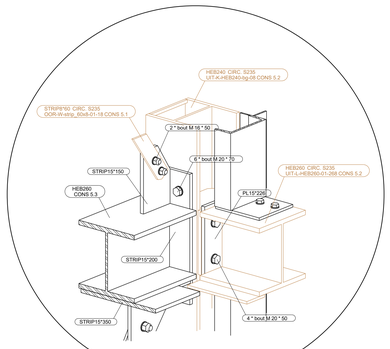

3D Detail 3

3D Montagefase 5 , 1:25

Executieklasse: EXC2

VOORLOPIG

Rev. nr.	Rev. fase	Revisie omschrijving		Rev. datum
1	-	VOORLOPIG	JBa	23-03-2023

Opdrachtgever:
BAM Bouw en techniek - Regio Zuidwest

Hoofdconstructeur:
IMd Raadgevende ingenieurs

Werk: Upcycle Mall

Adres: Bakemastraat 97K Delft, Soesterbergstraat Rotterdam

Onderwerp:
3D Staaloverzicht (Montagefase 5)

Getekend: Jasper Bakker
Schaal: zie aanzicht
Formaat: A0

FASE 5

Materiaal:	S235	T.A.V.	Bouten:	2?	T.A.V.
Lassen:	zie werkplaatstekeningen				
Algemeen:	S235	a = 0,38 x t	S355	a = 0,44 x t	T.A.V.

VIC OBDAM
BOUWEN BEGINT MET STAAL
T: 0226-453 044 (algemeen)
T: 0226-363 690 (tekenkamer)

Projectnummer:
310121

Tekening:
G [65]