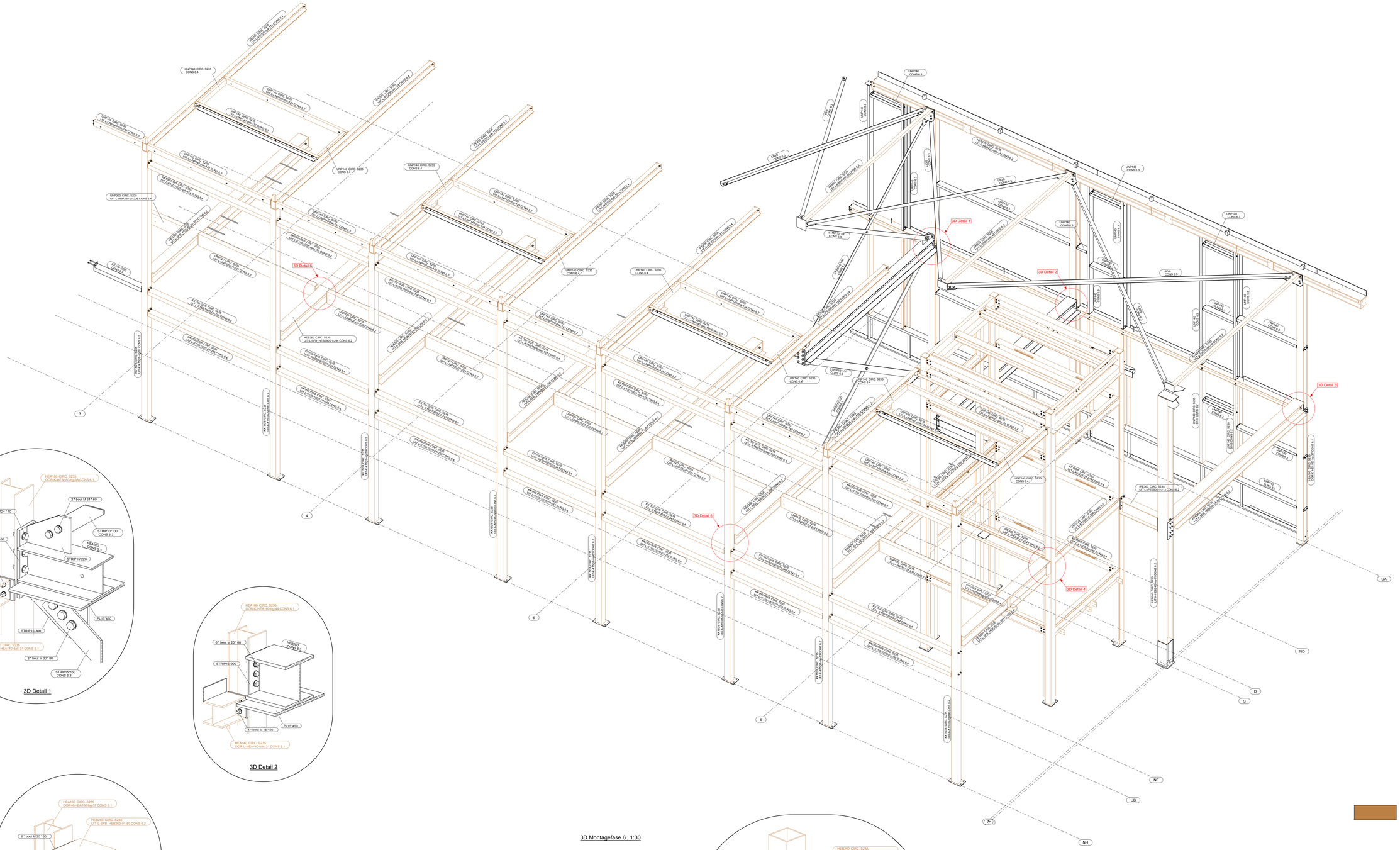

3D Montagefase 6 , 1:30

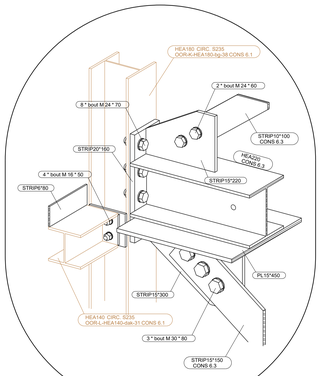

3D Detail 1

3D Detail 2

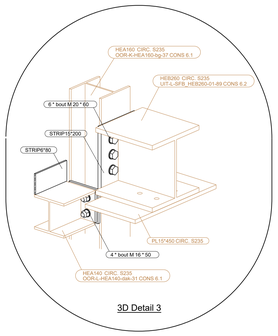

3D Detail 3

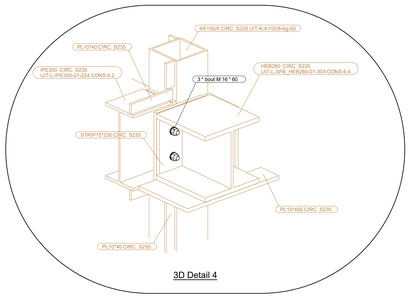

3D Detail 4

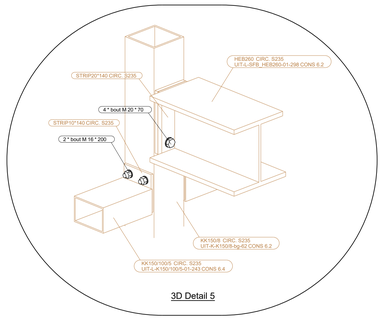

3D Detail 5

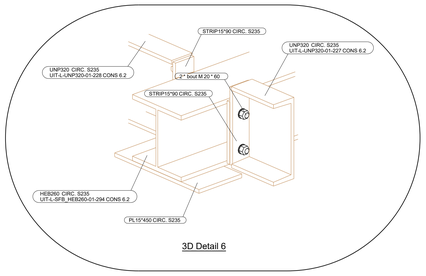

3D Detail 6

= hergebruikt staal

Executieklasse: EXC2

VOORLOPIG

Rev. nr.	Rev. fase	Revisie omschrijving		Rev. datum
1	-	VOORLOPIG	JBa	23-03-2023

Opdrachtgever: BAM Bouw en techniek - Regio Zuidwest

Hoofdconstructeur: IMd Raadgevende ingenieurs

Werk: Upcycle Mall

Adres: Bakemastraat 97K Delft, Soesterbergstraat Rotterdam

Onderwerp: 3D Staaloverzicht (Montagefase 6)

Getekend: Jasper Bakker

Schaal: zie aanzicht

Formaat: A0

FASE 6

Materiaal: S235 T.A.V. Bouten: 8.8-THVZ gerold T.A.V.

Lassen: zie werkplaatstekeningen

Algemeen: S235 a = 0,38 x t S355 a = 0,44 x t T.A.V.

VIC OBDAM

BOUWEN BEGINT MET STAAL

T: 0226-433 044 (algemeen)
T: 0226-383 890 (tekenkamer)

Projectnummer: 310121

Tekening: G [67]