1 db eq2: 869 Fesztáv
Összesen: 1 db

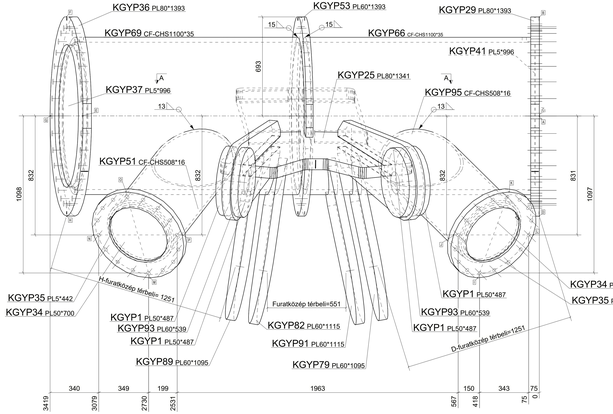

A - A
1:10

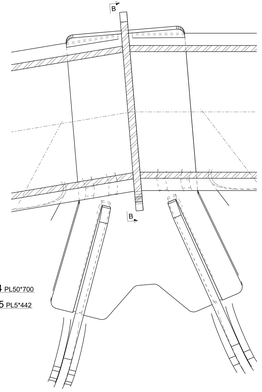

C - C
1:10

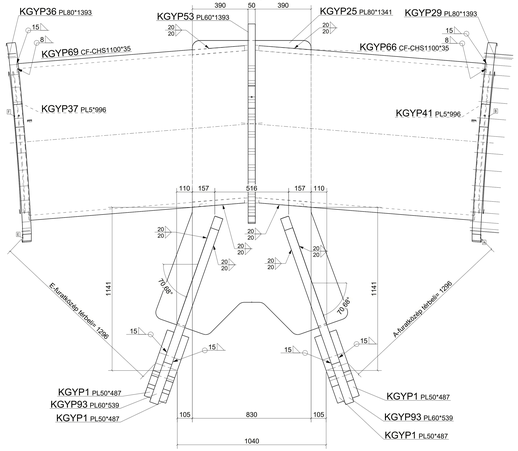

B - B
1:10

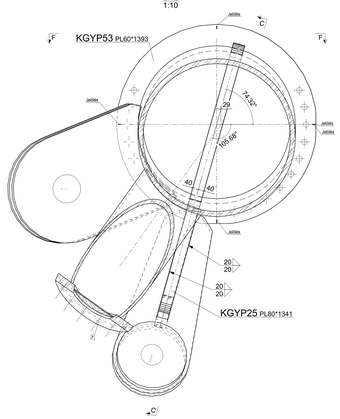

F - F
1:10

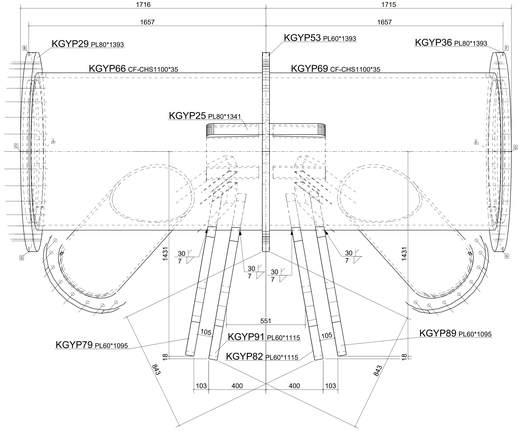

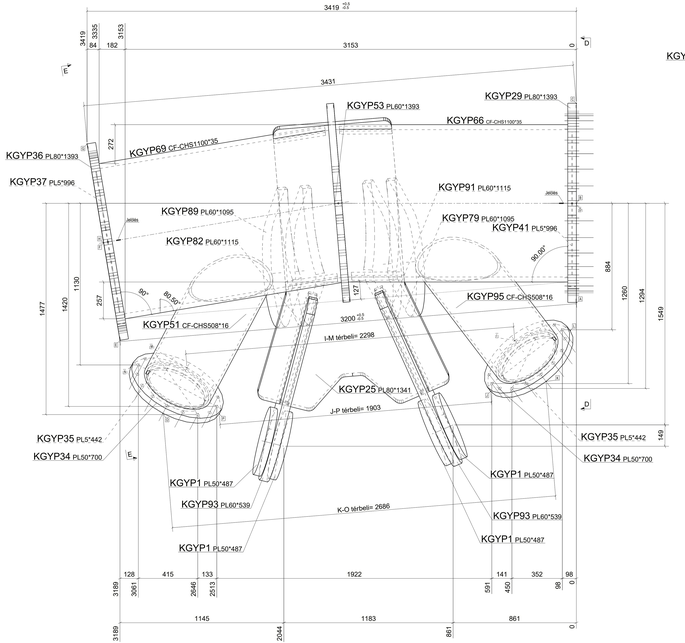

D - D
1:10

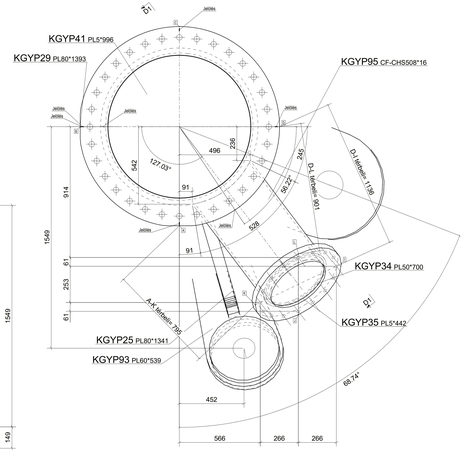

D1 - D1
1:10

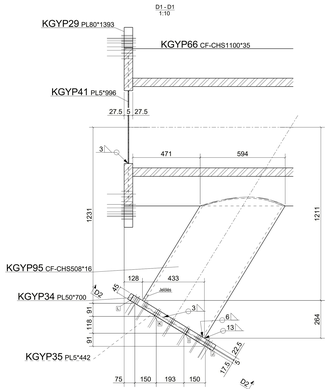

E - E
1:10

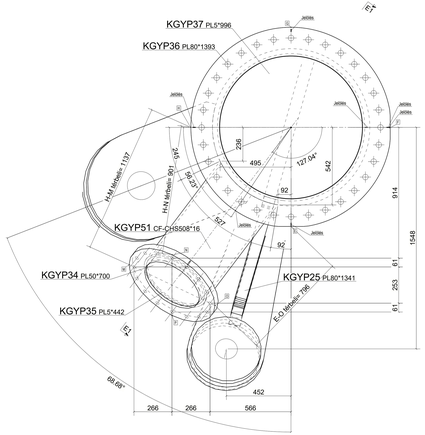

E1 - E1
1:10

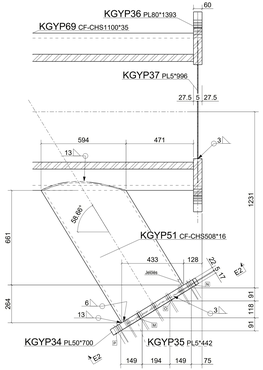

E2 - E2
1:10

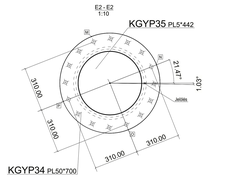

D2 - D2
1:10

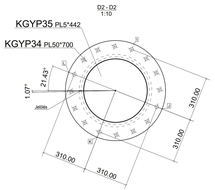

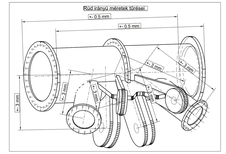

Az összeállított nyomott szerkezet gyártási, szerelési és mérési hibák megengedett összűrésére vonatkozó követelményeket lásd az EP-ÁTSB-GYT-STA-ACE-000 jelű terven.

REGISZTERT CSAVARA LYUKTÁBLÁK RÉSZLEGES ELLENŐRZÉSE	
Bevonat vastagság / Coating thickness	MSZ EN ISO 2360
Hegesvizsgálat / Welding seam	MSZ EN ISO 10241
Hajtókap / Shearing pin	MSZ EN ISO 14175
Értékelés / Evaluation	MSZ EN ISO 10863
Lángvágás / Flame cutting	MSZ EN ISO 9013-4.4.1
Méretűrtűrések / Tolerances	MSZ EN 1090
	MSZ EN ISO 13920 B.5
Darabok és kezdő- / vége varratok	MSZ EN ISO 9692-1
Anyagmintavétel / Material	MSZ EN 10025-2
Hasonló szerkezeti egységek esetén javítható! Similar welds marked only once on one drawing!	
Vonjelzésű / Weld marking	MSZ EN ISO 2553

Gyártmányterv elemlista:			KGYA9	gyártmányhoz		Készül:	1 db
Típusjelzés	Profil	Anyagminőség	Db.	Hossz(mm)	Felület(m²)	Súly (kg)	
KGYP1	PL50*487	S460M	4	499	1.79	290.0	
KGYP25	PL80*1341	S460ML	1	2058	4.20	1131.1	
KGYP26	PL80*1393	S460ML	1	1393	1.95	353.2	
KGYP34	PL50*700	S355M	2	700	1.23	160.2	
KGYP35	PL5*442	S355J2	2	442	0.62	11.8	
KGYP36	PL80*1393	S460ML	1	1393	1.95	353.2	
KGYP37	PL5*996	S355J2	1	996	1.56	30.4	
KGYP41	PL5*996	S355J2	1	996	1.56	30.4	
KGYP51	CF-CHSS08*16	S355J2	1	1094	1.56	188.1	
KGYP53	PL60*1393	S460ML	1	1393	3.20	558.6	
KGYP66	CF-CHS1100*35	S460M	1	1624	5.54	1430.9	
KGYP69	CF-CHS1100*35	S460M	1	1624	5.54	1430.9	
KGYP79	PL60*1095	S355M	1	780	1.62	333.0	
KGYP82	PL60*1115	S355M	1	780	1.66	343.0	
KGYP89	PL60*1095	S355M	1	780	1.62	333.0	
KGYP91	PL60*1115	S355M	1	780	1.66	343.0	
KGYP93	PL60*539	S460ML	2	1378	2.68	495.0	
KGYP95	CF-CHSS08*16	S355J2	1	1094	1.56	188.0	
				Összesen:	41.55	8029.5	

Rev. index	TERVEZŐ	SZEMBEJÁTÓ	REVÍZIÓ TÁRGYA	DÁTUM

Külső gyűrű
Aktikka Stadion

BIM DESIGN KFT.
H-2097 PILISSZANTÓ, Dózsa Gy. utca 2. Magyarország
Fejlettek az Jövőnk!
Ma az Jövőnk!

MUNKASZÁM	P22/038	MÉRETARÁNY	1:10
KIVITELI OSZTÁLY	EXC3	TERV MÉRET	1800x841
RAJZSZÁM	KGYA9_Rev_0		