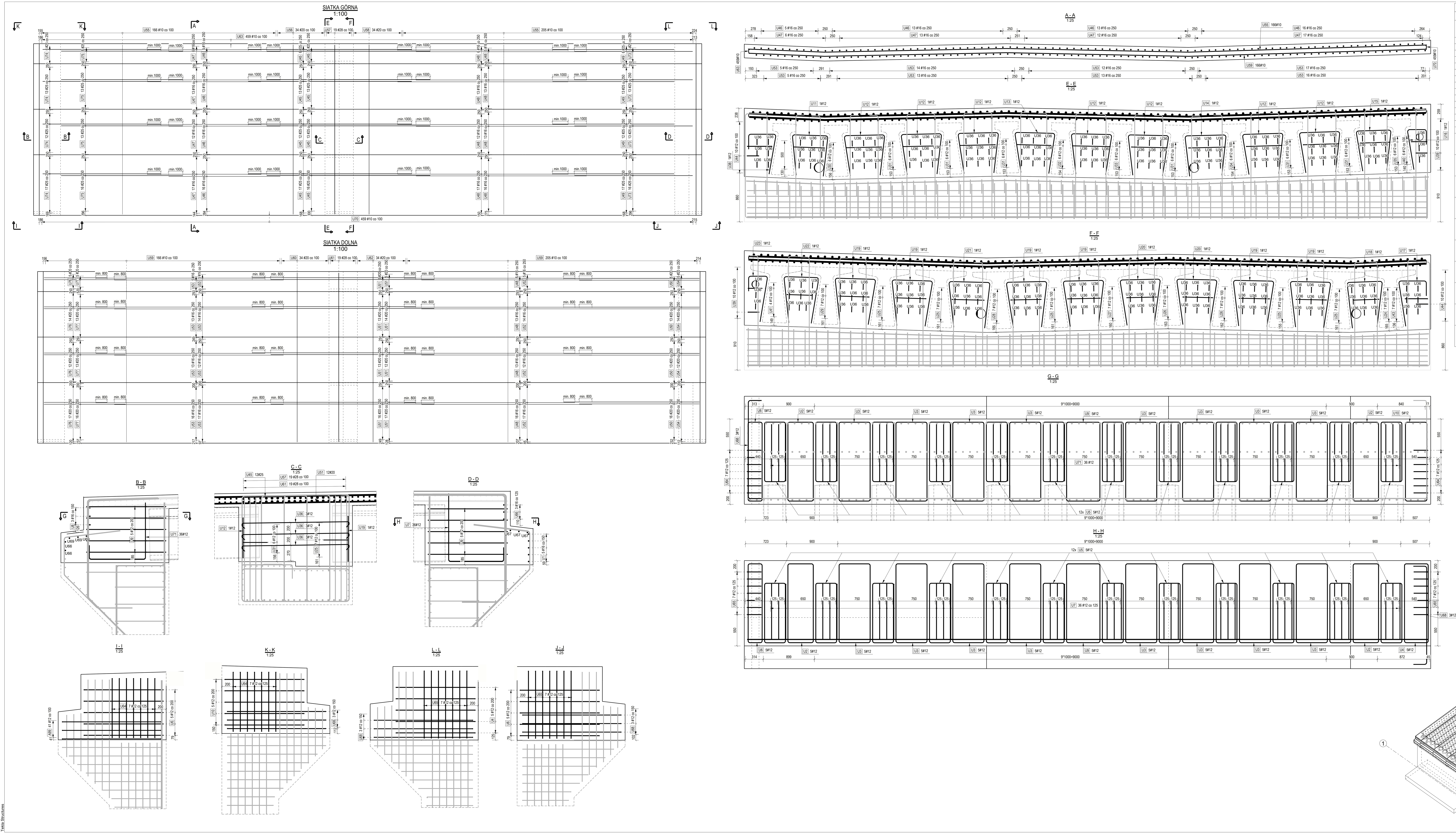

ZESTAWIENIE PRĘTÓW ZBROJENIOWYCH

Nr elementu: U1 sztuk: 1

Nr poz.	ϕ [mm]	Gatunek	Liczba sztuk w 1 el.	Liczba sztuk ogółem	Długość [m]	Długość całkowita [m]	Masa [kg]	Masa całkowita [kg]	Kształt pręta/promień gięcia [mm]
U45	25	B500SP	95	95	11.50	1092.50	44.3	4206.1	11500
U46	16	B500SP	47	47	7.85	368.95	12.4	582.9	7850
U47	16	B500SP	48	48	7.99	383.52	12.6	606.0	7990
U48	16	B500SP	142	142	12.00	1704.00	19.0	2692.3	12000
U49	25	B500SP	48	48	8.56	410.88	33.0	1581.9	8560
U50	20	B500SP	47	47	8.45	397.15	20.9	981.0	8450
U51	20	B500SP	95	95	11.50	1092.50	28.4	2698.5	11500
U52	16	B500SP	48	48	12.00	576.00	19.0	910.1	12000
U53	16	B500SP	95	95	11.90	1130.50	18.8	1786.2	11905
U54	20	B500SP	48	48	9.55	458.40	23.6	1132.3	9550
U73	25	B500SP	47	47	8.32	391.04	32.0	1505.5	8320
U74	25	B500SP	48	48	8.32	399.36	32.0	1537.5	8325
U75	25	B500SP	47	47	8.56	402.32	33.0	1548.9	8565
U76	20	B500SP	48	48	4.45	213.60	11.0	527.6	4450
U77	20	B500SP	47	47	5.75	270.25	14.2	667.5	5750
U55	10	B500SP	371	371	11.94	4429.74	7.4	2746.5	4195, 3°, 3200, 2°, 3°, 3200, 1345
U56	20	B500SP	34	34	11.94	405.96	29.5	1002.7	4195, 3°, 3200, 2°, 3°, 3200, 1345
U57	28	B500SP	19	19	11.91	226.29	57.5	1093.0	4185, 3°, 3200, 2°, 3°, 3200, 1330
U58	20	B500SP	34	34	11.94	405.96	29.5	1002.7	4195, 3..3°, 3200, 2°, 3..3°, 3200, 1345
U59	10	B500SP	371	371	11.93	4426.03	7.4	2744.3	4190, 3..3°, 3200, 2..2°, 3..3°, 3200, 1340
U60	20	B500SP	34	34	11.93	405.62	29.5	1001.9	4190, 3°, 3200, 2°, 3°, 3200, 1340
U61	28	B500SP	19	19	11.90	226.10	57.5	1092.1	4180, 3°, 3200, 2°, 3°, 3195, 1325
U62	20	B500SP	34	34	11.93	405.62	29.5	1001.9	4190, 3..3°, 3200, 2..2°, 3..3°, 3200, 1340
U63	10	B500SP	459	459	0.44	201.96	0.3	125.3	195, 92°, 85, 205, 88°, r=20
U70	10	B500SP	459	459	0.44	201.96	0.3	125.3	92°, 195, 85, 88°, 200, r=20

ZESTAWIENIE PRĘTÓW ZBROJENIOWYCH

Nr elementu: U1 sztuk: 1

Nr poz.	ϕ [mm]	Gatunek	Liczba sztuk w 1 el.	Liczba sztuk ogółem	Długość [m]	Długość całkowita [m]	Masa [kg]	Masa całkowita [kg]	Kształt pręta/promień gięcia [mm]
U11	12	B500SP	1	1	2.02	2.02	1.8	1.8	97°, 715, 635, 95°, 720, r=30
U12	12	B500SP	7	7	2.10	14.70	1.9	13.1	98°, 720, 98°, 715, 715, r=30
U13	12	B500SP	1	1	2.09	2.09	1.9	1.9	100°, 710, 710, 97°, 715, r=30
U14	12	B500SP	1	1	2.12	2.12	1.9	1.9	97°, 730, 95°, 715, 720, r=30
U15	12	B500SP	1	1	2.00	2.00	1.8	1.8	715, 98°, 620, 715, 98°, r=30
U16	12	B500SP	1	1	1.27	1.27	1.1	1.1	270, 345, 715, 99°, r=30
U17	12	B500SP	1	1	1.52	1.52	1.4	1.4	270, 495, 99°, 805, r=30
U18	12	B500SP	1	1	2.20	2.20	2.0	2.0	99°, 810, 630, 95°, 815, r=30
U19	12	B500SP	6	6	2.29	13.74	2.0	12.2	810, 98°, 720, 810, 98°, r=30
U20	12	B500SP	2	2	2.28	4.56	2.0	4.1	805, 99°, 715, 810, 98°, r=30
U21	12	B500SP	1	1	2.30	2.30	2.0	2.0	810, 97°, 730, 815, 95°, r=30
U22	12	B500SP	1	1	2.20	2.20	2.0	2.0	815, 98°, 620, 815, 98°, r=30
U23	12	B500SP	1	1	1.37	1.37	1.2	1.2	270, 345, 815, 100°, r=30
U36	12	B500SP	15	15	2.09	31.35	1.9	27.9	1900, 45°, 45°, 100, r=24
U38	12	B500SP	1	1	1.42	1.42	1.3	1.3	270, 490, 100°, 715, r=30
U39	12	B500SP	10	10	2.21	22.10	2.0	19.7	1870, 200, r=30
U44	12	B500SP	10	10	2.23	22.30	2.0	19.9	1870, 210, r=30
U55	10	B500SP	371	371	11.94	4429.74	7.4	2746.5	4195, 3°, 3200, 2°, 3°, 3200, 1345
U56	20	B500SP	34	34	11.94	405.96	29.5	1002.7	4195, 3°, 3200, 2°, 3°, 3200, 1345
U58	20	B500SP	34	34	11.94	405.96	29.5	1002.7	4195, 3..3°, 3200, 2°, 3..3°, 3200, 1345
U59	10	B500SP	371	371	11.93	4426.03	7.4	2744.3	4190, 3..3°, 3200, 2..2°, 3..3°, 3200, 1340
U60	20	B500SP	34	34	11.93	405.62	29.5	1001.9	4190, 3°, 3200, 2°, 3°, 3200, 1340
U62	20	B500SP	34	34	11.93	405.62	29.5	1001.9	4190, 3..3°, 3200, 2..2°, 3..3°, 3200, 1340
U63	10	B500SP	459	459	0.44	201.96	0.3	125.3	195, 92°, 85, 205, 88°, r=20
U70	10	B500SP	459	459	0.44	201.96	0.3	125.3	92°, 195, 85, 88°, 200, r=20
U40	12	B500SP	6	6	0.83 do 0.92	5.25	---	4.7	240, 440, 210..300, skok=20, r=30
U41	12	B500SP	4	4	0.84 do 0.89	3.45	---	3.1	440, 240, 220..270, skok=20, r=30
U42	12	B500SP	6	6	0.95 do 1.04	5.97	---	5.3	370..460, 420, 220, skok=20, r=30
U43	12	B500SP	7	7	0.96 do 1.05	7.05	---	6.3	240, 440, 340..430, skok=20, r=30

ZESTAWIENIE PRĘTÓW ZBROJENIOWYCH

Nr elementu: U1 sztuk: 1

Nr poz.	ϕ [mm]	Gatunek	Liczba sztuk w 1 el.	Liczba sztuk ogółem	Długość [m]	Długość całkowita [m]	Masa [kg]	Masa całkowita [kg]	Kształt pręta/promień gięcia [mm]
U1	16	B500SP	5	5	11.96	59.80	18.9	94.5	11960
U8	16	B500SP	3	3	12.00	36.00	19.0	56.9	12000
U66	16	B500SP	5	5	11.97	59.85	18.9	94.6	11970
U7	12	B500SP	36	36	2.38	85.68	2.1	76.2	1200, 980, 250, r=24
U36	12	B500SP	95	95	2.09	198.55	1.9	176.7	1900, 45°, 45°, 100, r=24
U55	10	B500SP	371	371	11.94	4429.74	7.4	2746.5	4195, 3°, 3200, 2°, 3°, 3200, 1345
U56	20	B500SP	34	34	11.94	405.96	29.5	1002.7	4195, 3°, 3200, 2°, 3°, 3200, 1345
U58	20	B500SP	34	34	11.94	405.96	29.5	1002.7	4195, 3..3°, 3200, 2°, 3..3°, 3200, 1345
U59	10	B500SP	371	371	11.93	4426.03	7.4	2744.3	4190, 3..3°, 3200, 2..2°, 3..3°, 3200, 1340
U60	20	B500SP	34	34	11.93	405.62	29.5	1001.9	4190, 3°, 3200, 2°, 3°, 3200, 1340
U62	20	B500SP	34	34	11.93	405.62	29.5	1001.9	4190, 3..3°, 3200, 2..2°, 3..3°, 3200, 1340
U63	10	B500SP	459	459	0.44	201.96	0.3	125.3	195, 92°, 85, 205, 88°, r=20
U64	12	B500SP	14	14	1.49	20.86	1.3	18.6	1050, 250, r=30
U65	12	B500SP	14	14	1.63	22.82	1.5	20.3	1190, 250, r=30
U67	16	B500SP	3	3	12.01	36.03	19.0	56.9	1370, 3°, 2°, 3210, 3210, 3°, 4220
U68	12	B500SP	12	12	2.16	25.92	1.9	23.1	1740, 240, r=30
U69	16	B500SP	3	3	12.01	36.03	19.0	56.9	4220, 3°, 3210, 2°, 3..3°, 2890, 1690
U70	10	B500SP	459	459	0.44	201.96	0.3	125.3	92°, 195, 85, 88°, 200, r=20
U71	12	B500SP	36	36	2.20	79.20	2.0	70.5	1000, 1000, 250, r=24
U24	12	B500SP	7	7	1.19 do 1.33	8.80	---	7.8	440, 370..510, skok=20, r=30
U25	12	B500SP	35	35	1.25 do 1.42	46.70	---	41.6	440, 430..600, skok=30, r=30
U26	12	B500SP	14	14	1.23 do 1.41	18.48	---	16.4	410..590, 440, skok=30, r=30
U27	12	B500SP	7	7	1.29 do 1.46	9.62	---	8.6	440, 470..640, skok=30, r=30
U28	12	B500SP	7	7	1.30 do 1.43	9.55	---	8.5	480..610, 440, skok=20, r=30
U29	12	B500SP	7	7	1.16 do 1.33	8.71	---	7.8	440, 340..510, skok=30, r=30
U30	12	B500SP	6	6	1.29 do 1.40	8.05	---	7.2	470..580, 440, skok=20, r=30
U31	12	B500SP	36	36	1.34 do 1.48	50.76	---	45.2	440, 520..660, skok=30, r=30
U32	12	B500SP	6	6	1.31 do 1.47	8.32	---	7.4	490..650, 440, skok=30, r=30
U33	12	B500SP	6	6	1.38 do 1.52	8.70	---	7.7	440, 560..700, skok=30, r=30
U34	12	B500SP	6	6	1.38 do 1.49	8.62	---	7.7	560..670, 440, skok=20, r=30
U35	12	B500SP	6	6	1.24 do 1.38	7.86	---	7.0	440, 420..560, skok=30, r=30
U2	12	B500SP	20	20	3.90	78.00	3.5	69.4	- kształt na rysunku -
U3	12	B500SP	80	80	4.10	328.00	3.6	291.9	- kształt na rysunku -
U4	12	B500SP	5	5	3.84	19.20	3.4	17.1	- kształt na rysunku -
U5	12	B500SP	120	120	3.06	367.20	2.7	326.8	- kształt na rysunku -
U6	12	B500SP	10	10	3.50	35.00	3.1	31.2	- kształt na rysunku -
U9	12	B500SP	10	10	4.18	41.80	3.7	37.2	- kształt na rysunku -
U10	12	B500SP	5	5	3.76	18.80	3.3	16.7	- kształt na rysunku -

Podsumowanie dla 1szt. elementu U1

Gatunek	ϕ [mm]	Długość [m]	Masa [kg]
B500SP	10	9257.78	5739.8
B500SP	12	1666.18	1482.8
B500SP	16	4390.96	6937.7
B500SP	20	4055.05	10016.0
B500SP	25	2696.61	10382.0
B500SP	28	452.33	2184.7
Masa całkowita:			36743.0

Nr el.: U1	sztuk: 1
Beton:	C30/37
Objętość [m3]:	199.78

ORIENTACJA
1:250

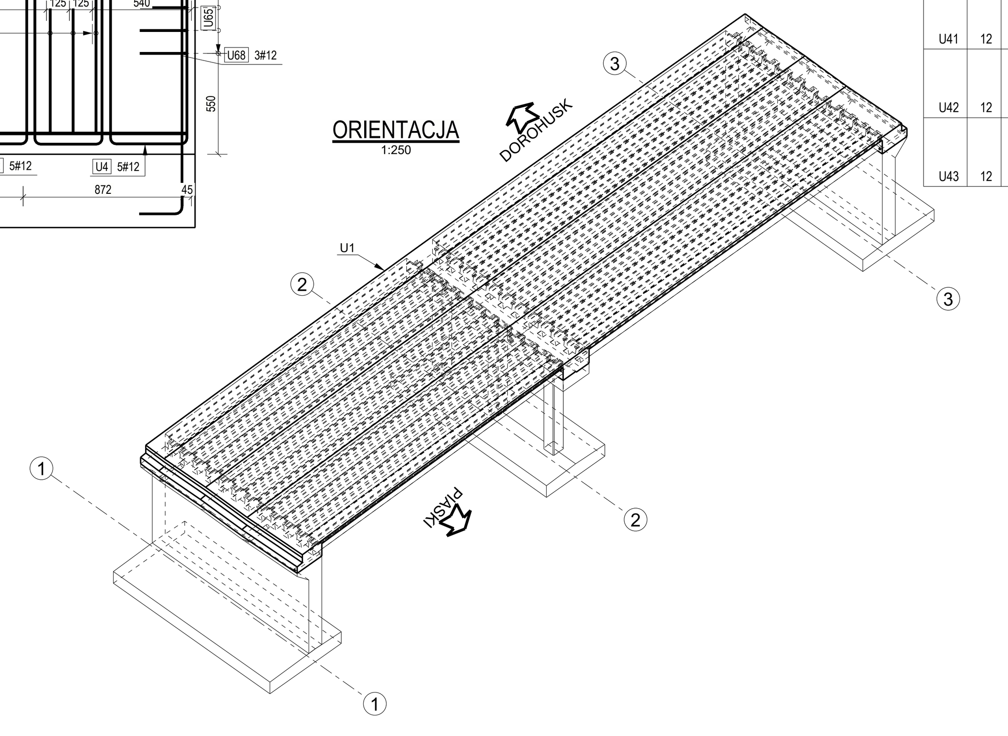

1. Niniejszy rysunek rozpatrywać łącznie z całą dokumentacją
2. Otulina prętów 50 mm
3. Pręty wymiarowane gabarytowo
4. Brakujące informacje odczytać z pliku IFC

INWESTOR: SKARB PAŃSTWA GENERALNY DYREKTOR DRÓG KRAJOWYCH I AUTOSTRAD Z SIEDZIBĄ W WARSZAWIE UL. WRONIA 53, 00-874 WARSZAWA, REPREZENTOWANY PRZEZ GENERALNĄ DYREKCJĘ DRÓG KRAJOWYCH I AUTOSTRAD ODDZIAŁ W LUBLINIE, UL. OGRODOWA 21, 20-075 LUBLIN

WYKONAWCA: STRABAG Sp. z o.o.
ul. Parzniewska 10
05-800 Pruszków

JEDNOSTKA PROJEKTOWA: MOSTY KATOWICE
40-555 Katowice
ul. Rolna 12
www.mostykatowice.pl
e-mail: biuro@mostykatowice.pl

ZADANIE: PROJEKT I BUDOWA OBWODNICY CHEŁMA W CIĄGU DROGI EKSPRESOWEJ S12

NR ZADANIA: 402101108_7406

STADIUM: PROJEKT WYKONAWCZY

BRANŻA: INŻYNIERYJNA

TYTUŁ: WIADUKT WD-36 W CIĄGU DP1828L W KM 16+396 S12

NAZWA PROJEKTU	FAZA	KILOMETR	BRANŻA/OBIEKT	NUMER OBIEKTU	SYMBOL TOMU	NUMER RYSUNKU	REWIZJA
S12	PW	09200	KP	010	0306	1400	00

TYTUŁ RYSUNKU: Ustrój nośny - Konstrukcja

GŁÓWNY PROJEKTANT INŻYNIERYJNY:	MGR INŻ. MACIEJ BŁACH UPRAWNIENIA BUDOWLANE DO PROJEKTOWANIA BEZ OGRANICZEŃ W SPECJALNOŚCI KONSTRUKCYJNO-BUDOWLANEJ NR EWID. 34/98	(podpis)	SKALA: 1:100 1:25 1:250
PROJEKTANT INŻYNIERYJNY:	MGR INŻ. ANDRZEJ JANIA UPRAWNIENIA BUDOWLANE DO PROJEKTOWANIA BEZ OGRANICZEŃ W SPECJALNOŚCI MOSTOWEJ NR EWID. SLK/4451/POOM/13	(podpis)	
PROJEKTANT INŻYNIERYJNY:	MGR INŻ. JACEK GŁODEK UPRAWNIENIA BUDOWLANE DO PROJEKTOWANIA BEZ OGRANICZEŃ W SPECJALNOŚCI KONSTRUKCYJNO-BUDOWLANEJ NR EWID. 425/01	(podpis)	
SPRAWDZAJĄCY:	MGR INŻ. PIOTR RUDY UPRAWNIENIA BUDOWLANE DO PROJEKTOWANIA BEZ OGRANICZEŃ W SPECJALNOŚCI MOSTOWEJ NR EWID. SLK/4457/PWOM/13	(podpis)	DATA: LIPIEC 2022