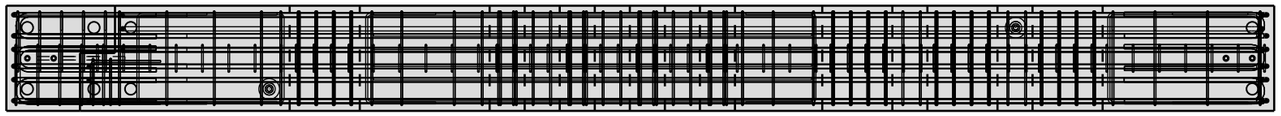

Bovenaanzicht (= stortzijde)
1:35

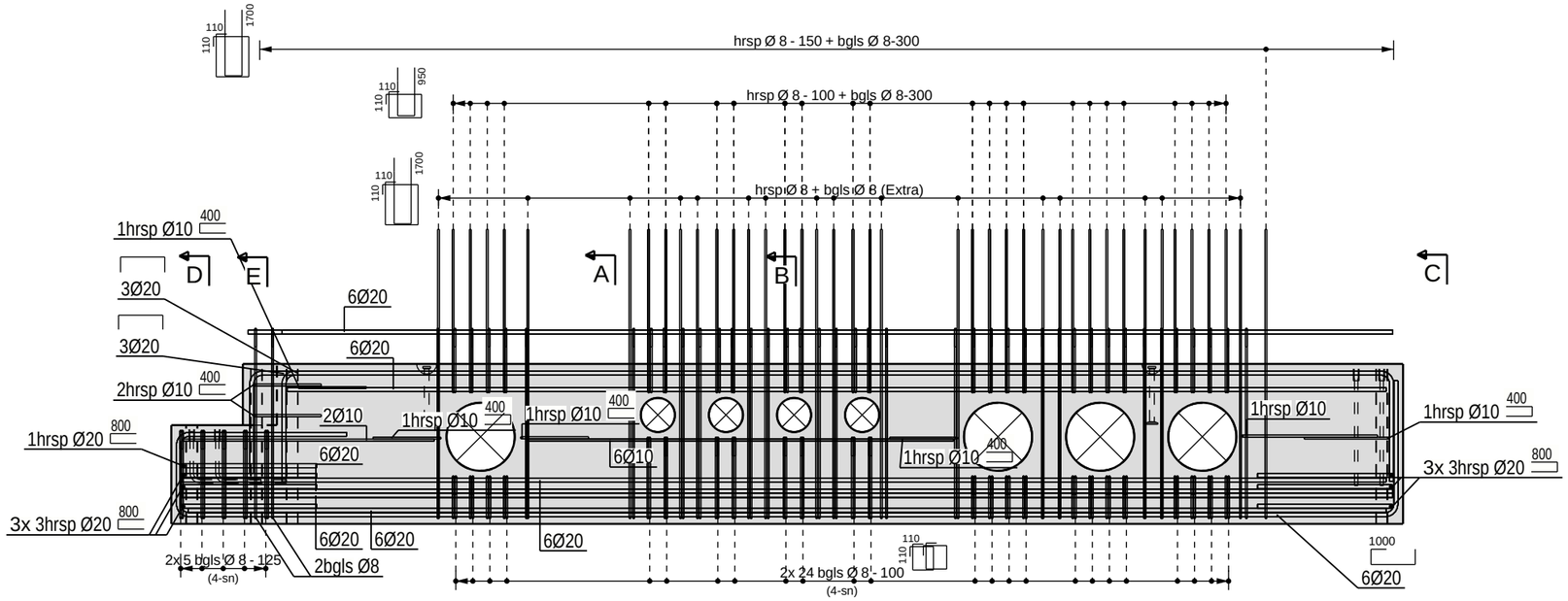

Vooraanzicht
1:35

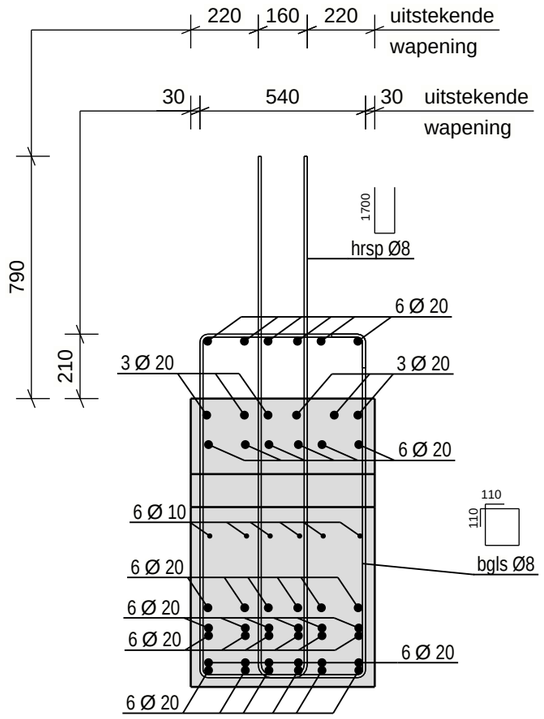

Doorsnede A - A
1:20

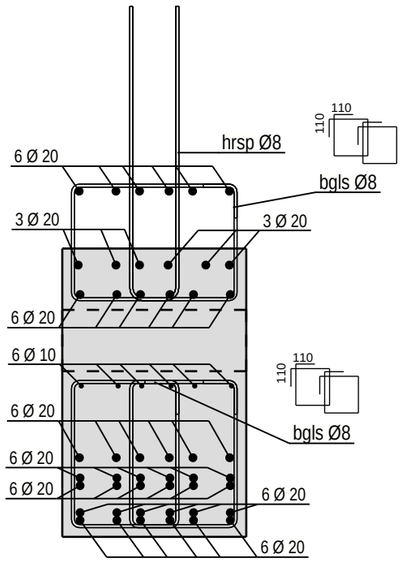

Doorsnede B - B
1:20

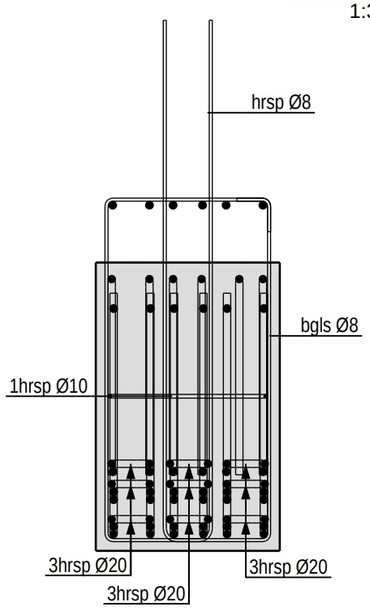

Doorsnede C - C
1:20

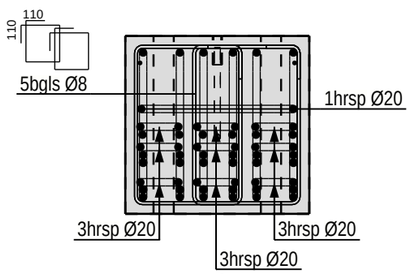

Doorsnede D - D
1:20

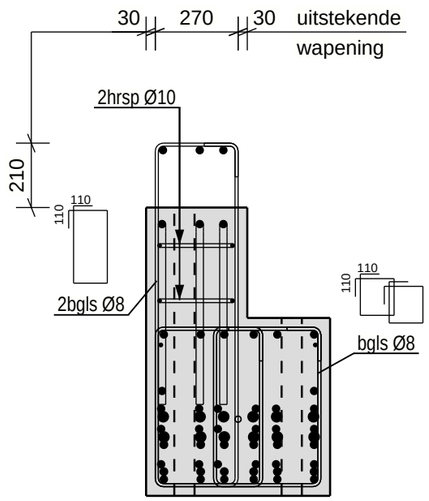

Doorsnede E - E
1:20

Revisie	Datum	Status	Getekend
B	17.09.2021	DEF	AvB
A	07.09.2021	TGK	AvB

MBS Cascobouw

Projectnaam: Martinus Nijhofflaan, Delft fase 2			Betonkwaliteit: C45/55	Dekking: 30mm	Volume (m³): 3.60	Gewicht (kg): 9032	
Opdrachtgever: Vorm Bouw bv.	Ordernummer fabriek: 300122		Milieuklasse: XC1		Projectnummer: 20-175		
Onderdeel: balk	Merk: BAb005	Aantal: 1	Voor details zie tekening:	Voor wapening zie tekening:	Schaal: 1:20	Formaat: A3	Tekeningnummer: BAb005 - 2

VAN BOXSEL ENGINEERING