ZESTAWIENIE CIĘGIEN SPRĘŻAJĄCYCH						
Numer	Średnica	Ilość	Typ	Siła/cięgno (kN)	L (jedno)	Łącznie
S1504	15.7	17	Y1860S7	215.00	12150	206550
S1505	15.7	4	Y1860S7	200.00	12780	51120

Długość całkowita cięgien dla 1 elementów 257.67 [m]

Szalunek - widok z przodu
1:20

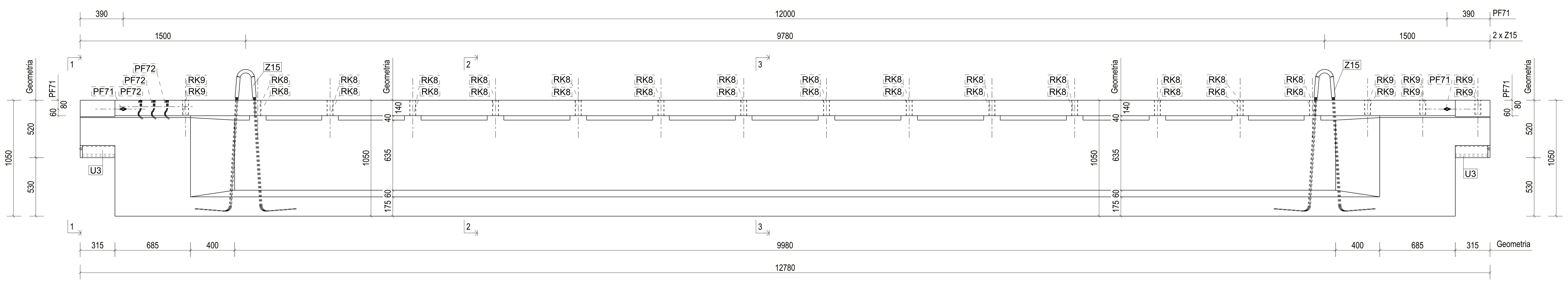

Szalunek - widok z góry
1:20

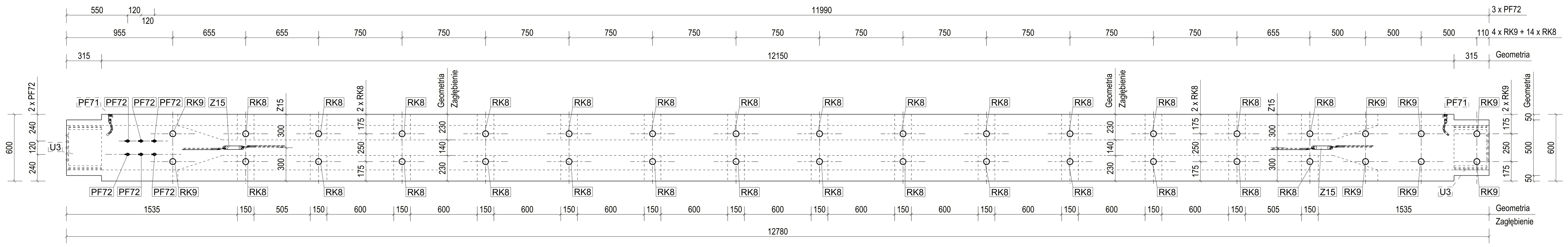

Szalunek - przekrój 1-1
1:10

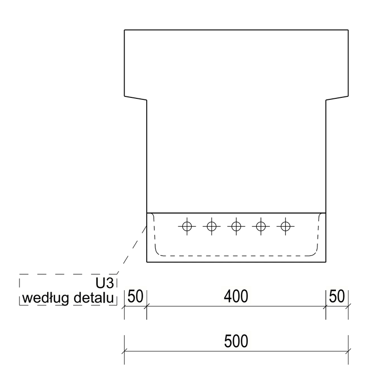

Szalunek - przekrój 2-2
1:10

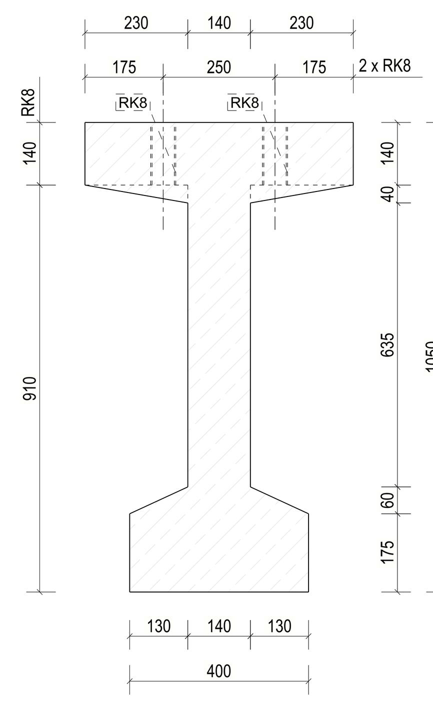

Szalunek - przekrój 3-3
1:10

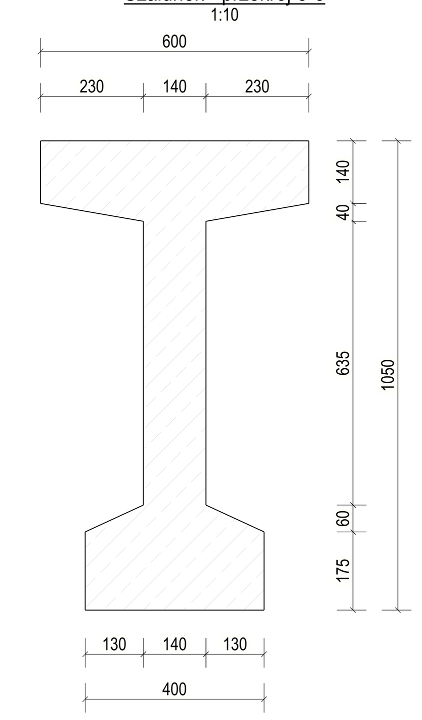

ZESTAWIENIE OSADZEŃ I AKCESORIÓW					
Nr elementu: SUW27 sztuk: 1					
Nr poz.	Nazwa	Liczba sztuk w 1 el.	Liczba sztuk ogółem	Masa [kg]	Masa całkowita [kg]
PF71	PFEIFER DB Rd20 05.260.203.194	2	2	0.4	0.9
PF72	PFEIFER DB Rd16 05.260.163.174	6	6	0.2	1.3
RK8	Rura karbowana 50/56mm L=140mm	28	28	0.5	15.0
RK9	Rura karbowana 50/56mm L=130mm	8	8	0.5	4.0
U3	U400 L=295mm + BL20 S355	2	2	28.1	56.2
Z15	Zawiesie linowe 12,4t	2	2	5.2	10.3
	Masa łącznie dla 1szt. elementu SUW27 [kg]:				87.6

Nr elementu: SUW27		sztuk: 1	
Beton:	C50/60	Wymiary [mm]:	SII1050*600*140-1050***
Objętość [m3]:	3.74	Ciężar [kg]:	10085
Otulina [mm]:	20 / 25 / 30	Kl. ekspozycji:	XC1
Klasa odporności ogniowej elementu:			R60

Zbrojenie - Widok z przodu
1:20

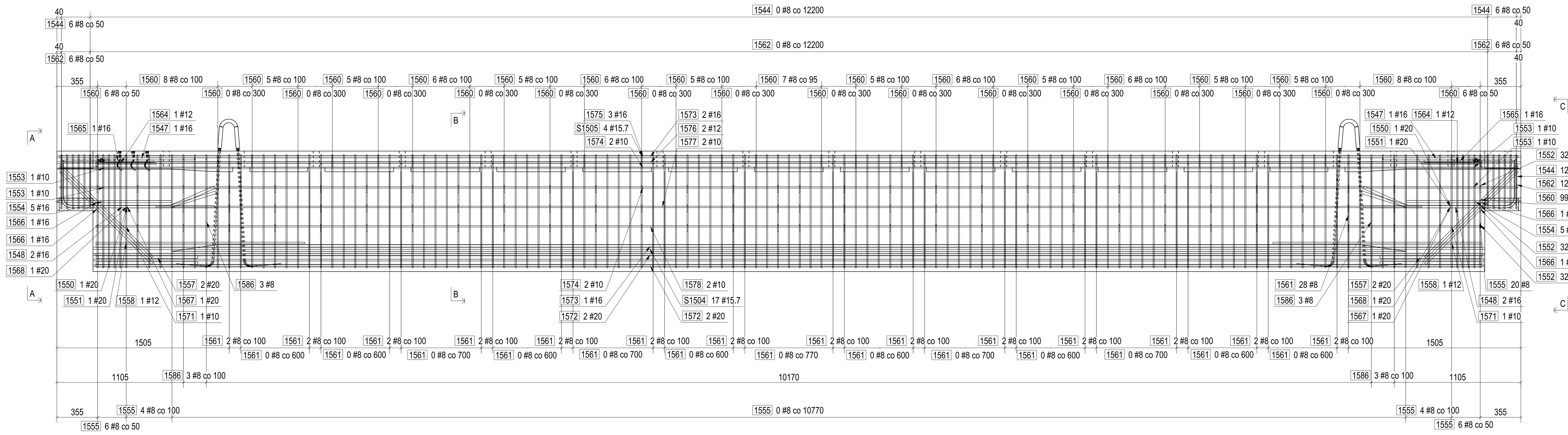

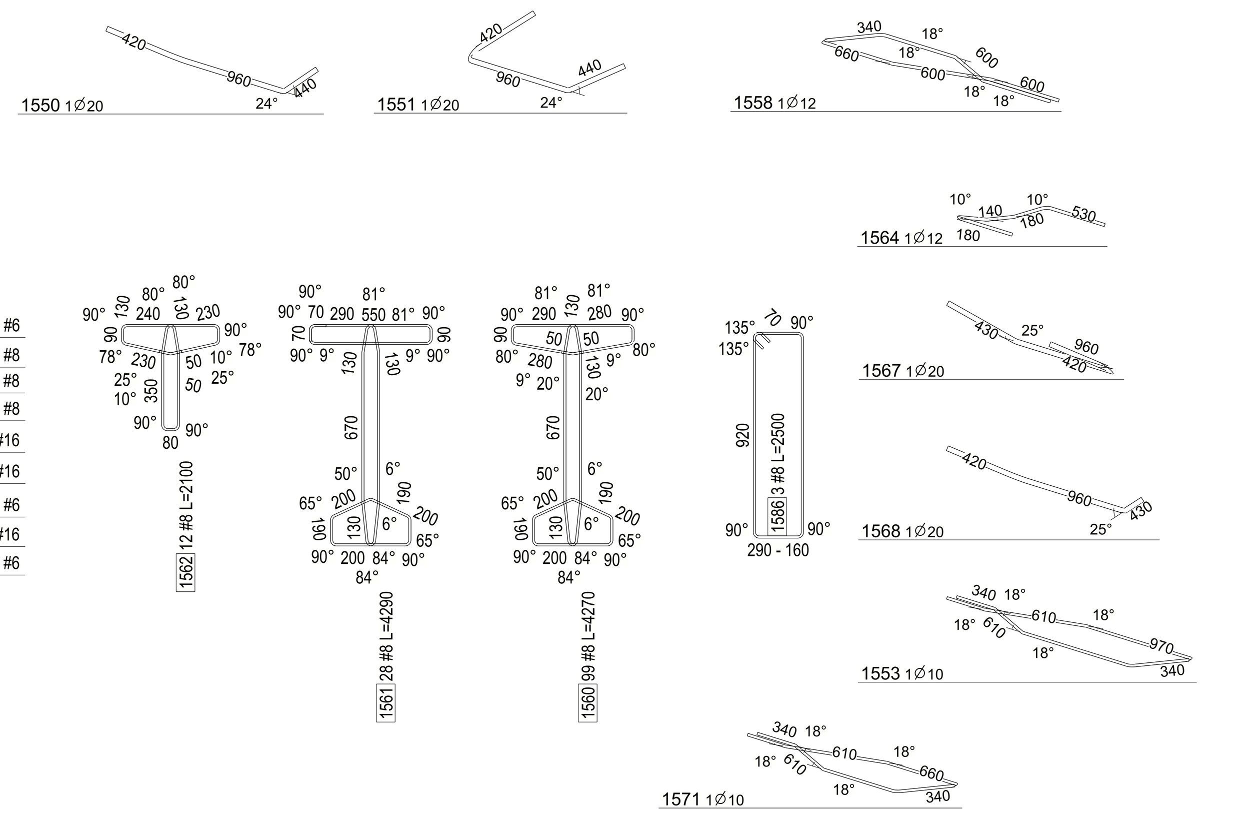

FAZOWANIE KRAWĘDZI

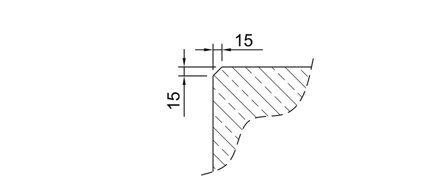

SCHEMAT TRANSPORTU

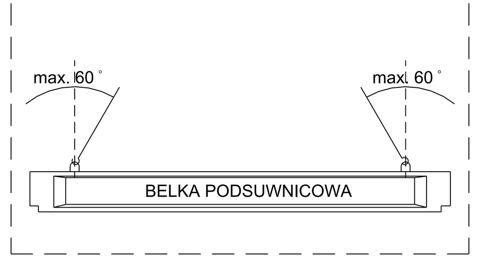

SCHEMAT WYMIAROWY PRĘTÓW

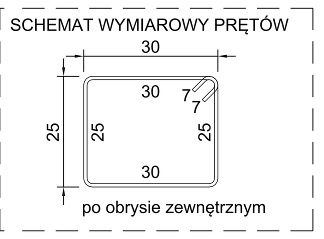

KSZTAŁTY PRĘTÓW		
Nr elementu: SUW27 sztuk: 1		
Nr poz.	ϕ [mm]	Kształt pręta/promień gięcia [mm]
1554	16	1000
1572	20	12100
1573	16	12100
1574	10	12730
1575	16	12730
1576	12	12100
1577	10	11050
1578	10	12100
1544	8	
1547	16	
1548	16	
1550	20	
1551	20	
1552	6	
1553	10	
1555	8	
1557	20	
1558	12	
1560	8	
1561	8	
1562	8	
1564	12	
1565	16	
1566	16	
1567	20	
1568	20	
1571	10	
1586	8	

Podsumowanie dla 1szt. elementu SUW27			
Gatunek	ϕ [mm]	Długość [m]	Masa [kg]
B500SP	6	19.53	4.3
B500SP	8	659.47	263.8
B500SP	10	120.74	74.9
B500SP	12	35.20	31.3
B500SP	16	108.99	172.2
B500SP	20	70.38	173.8
		Masa całkowita:	720.3

ZESTAWIENIE PRĘTÓW ZBROJENIOWYCH								
Nr elementu: SUW27 sztuk: 1								
Nr poz.	ϕ [mm]	Gatunek	Liczba sztuk w 1 el.	Liczba sztuk ogółem	Długość [m]	Długość całkowita [m]	Masa [kg]	Masa całkowita [kg]
1554	16	B500SP	10	10	1.00	10.00	1.6	15.8
1572	20	B500SP	4	4	12.10	48.40	29.9	119.5
1573	16	B500SP	3	3	12.10	36.30	19.1	57.4
1574	10	B500SP	4	4	12.73	50.92	7.9	31.6
1575	16	B500SP	3	3	12.73	38.19	20.1	60.3
1576	12	B500SP	2	2	12.10	24.20	10.8	21.5
1577	10	B500SP	2	2	11.05	22.10	6.9	13.7
1578	10	B500SP	2	2	12.10	24.20	7.5	15.0
1544	8	B500SP	12	12	1.75	21.00	0.7	8.4
1547	16	B500SP	2	2	2.00	4.00	3.2	6.3
1548	16	B500SP	4	4	1.70	6.80	2.7	10.7
1550	20	B500SP	2	2	1.75	3.50	4.3	8.6
1551	20	B500SP	2	2	1.75	3.50	4.3	8.6
1552	6	B500SP	96	96	0.20	19.20	0.0	4.2
1553	10	B500SP	4	4	4.13	16.52	2.6	10.2
1555	8	B500SP	20	20	2.78	55.60	1.1	22.2
1557	20	B500SP	4	4	2.00	8.00	4.9	19.8
1558	12	B500SP	2	2	4.00	8.00	3.6	7.1
1560	8	B500SP	99	99	4.27	422.73	1.7	169.1
1561	8	B500SP	28	28	4.29	120.12	1.7	48.0
1562	8	B500SP	12	12	2.10	25.20	0.8	10.1
1564	12	B500SP	2	2	1.50	3.00	1.3	2.7
1565	16	B500SP	2	2	1.85	3.70	2.9	5.8
1566	16	B500SP	4	4	2.50	10.00	4.0	15.8
1567	20	B500SP	2	2	1.74	3.48	4.3	8.6
1568	20	B500SP	2	2	1.74	3.48	4.3	8.6
1571	10	B500SP	2	2	3.50	7.00	2.2	4.3
1586	8	B500SP	6	6	2.24 do 2.50	14.21	---	5.7

Zbrojenie - Widok z góry
1:20

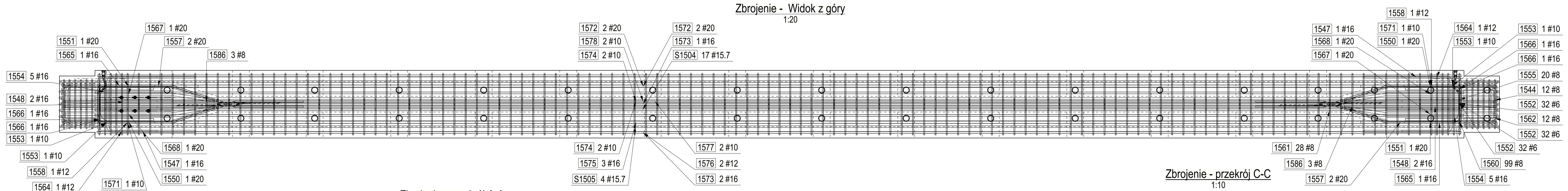

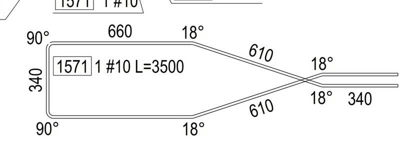

Zbrojenie - przekrój A-A
1:10

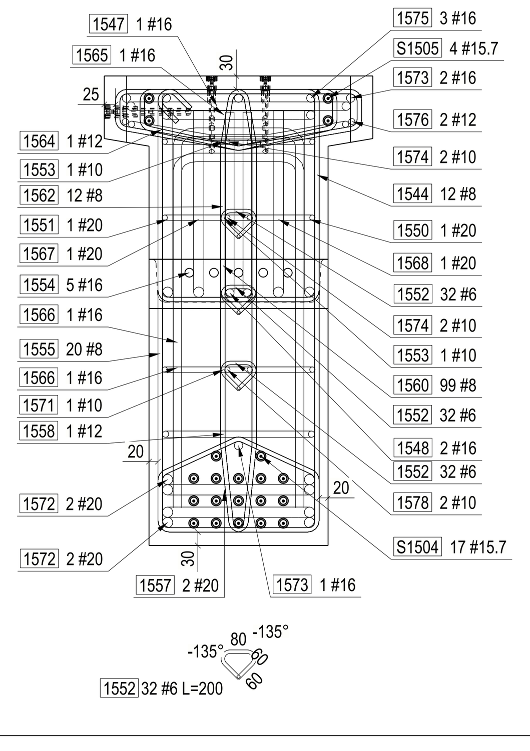

Zbrojenie - przekrój B-B
1:10

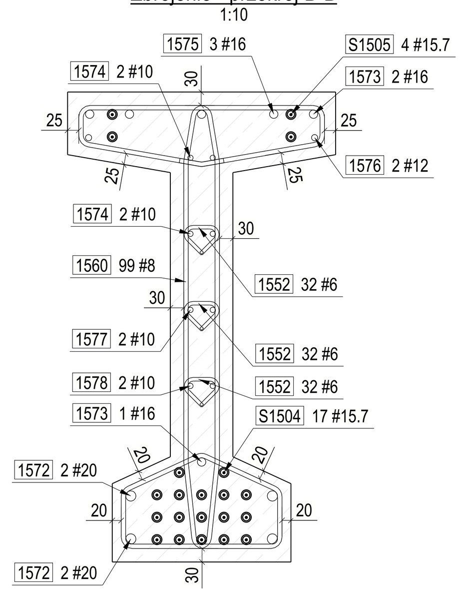

Zbrojenie - przekrój C-C
1:10

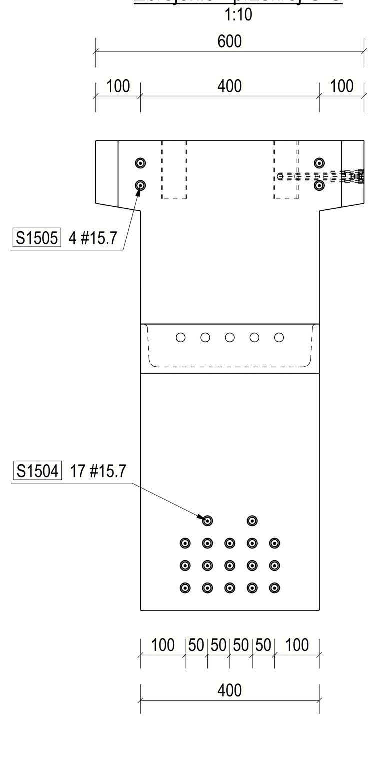

UWAGI TECHNOLOGICZNE:

1. Maksymalny wymiar kruszywa wynosi 16mm.
2. Maksymalna odchyłka otuliny wynosi 5mm.
3. Klasa cementu - R. Klasa wytrzymałości min. CEM II - 42,5R.
4. Dopuszczalny poślizg w uchwytach technologicznych 6mm. W przypadku innych warunków poinformować Projektanta.
5. Stosować sploty w 2 klasie relaksacji (o niskiej relaksacji).
6. Przekazanie sił sprężających na element wykonać przy osiągnięciu przez beton wytrzymałości min. 50MPa.
7. W trakcie realizacji naciągu należy prowadzić bezpośrednie pomiary sprężania.
8. Belkę w fazie składowania, transportu oraz montażu można podpierać w miejscach od lica belki do osadzonego haka pod zawiesie linowe.
9. Element należy transportować oraz składować zgodnie z kierunkiem wbudowania.
10. Jeżeli w procesie technologicznym zostanie zastosowana obróbka cieplna betonu, to cięgna należy wstępnie podgrzać do temperatury mieszanki betonowej.
11. Wszystkie cięgna sprężające wykonać jako prostoliniowe.

UWAGI OGÓLNE:

1. Wymiary podano w milimetrach.
2. Rzędne podano w metrach względem ±0,000. Poziom ±0,000 - poziom posadzki parteru.
3. Otulina zbrojenia wg tabeli.
4. Przy wbudowaniu haków transportowych i akcesoriów przestrzegać zasad i warunków wg wytycznych opracowanych przez ich producenta.
5. Pręty wymiarowano po obrysie zewnętrznym. Długości prętów podano w osi.
6. Wewnętrzny promień gięcia prętów zbrojeniowych wynosi R=2xd dla d<20mm i R=3,5xd dla d>20mm (d - średnica pręta).
7. Rysunek rozpatrywać łącznie ze schematem montażowym.
8. Zakłady prętów należy wykonywać naprzemiennie.
9. Jeżeli nie wskazano inaczej, to minimalny zakład prętów zbrojeniowych - 40d.
10. Sztywność przestrzenną zbrojenia w trakcie betonowania należy zapewnić stosując szpilki #6 w rozstawie nie większym niż 40cm.
11. Stosować nie mniej niż 2 strzemiona 2-cięte o średnicy 8mm nie dalej niż 50mm od końca elementu z zachowaniem wymaganej otuliny.
12. Dopasować rozstaw strzemion do osadzonych akcesoriów.

Numer	Rewizja	Data rewizji	Opis rewizji
2	B	28.04.2023	Zmiana ceownika
1	A	27.04.2023	Wydanie pierwsze

Biuro projektowe:
MP Engineering Sp. z o.o.
ul. Św. Rocha 6 lok. 22
15-879 Białystok
e-mail: pracowniakonstrukcji@mpe.com.pl
tel. +48 501 663 827
MP ENGINEERING
www.mpe.com.pl

Inwestor	Budmat Bogdan Więcek, ul. Otolińska 25, 09-407 Płock				
Obiekt	Budowa hali usługowej, budynku biurowego, budynku socjalno-technicznego, bu***				
Zawartość	SPRĘŻONA BELKA PODSUWNICOWA SUW27 ETAP 2			Skala	1:1 1:10 1:20
				Data	28.04.2023
				Branża	Konstrukcja
Nr rys.		Uprawnienia	Podpis	Stadium	PW
Projektował	mgr inż. Marcin Palenceusz	PDL/0005/PWOK/11			
Sprawdził	mgr inż. Marta Jakubowska	PDL/0003/POOK/13			
Opracował	mgr inż. Paweł Jabłoński				

Tekla Structures