SO01.1 TRIBUNY

VÝKRES TVARU
M 1:25 1:50 1:100

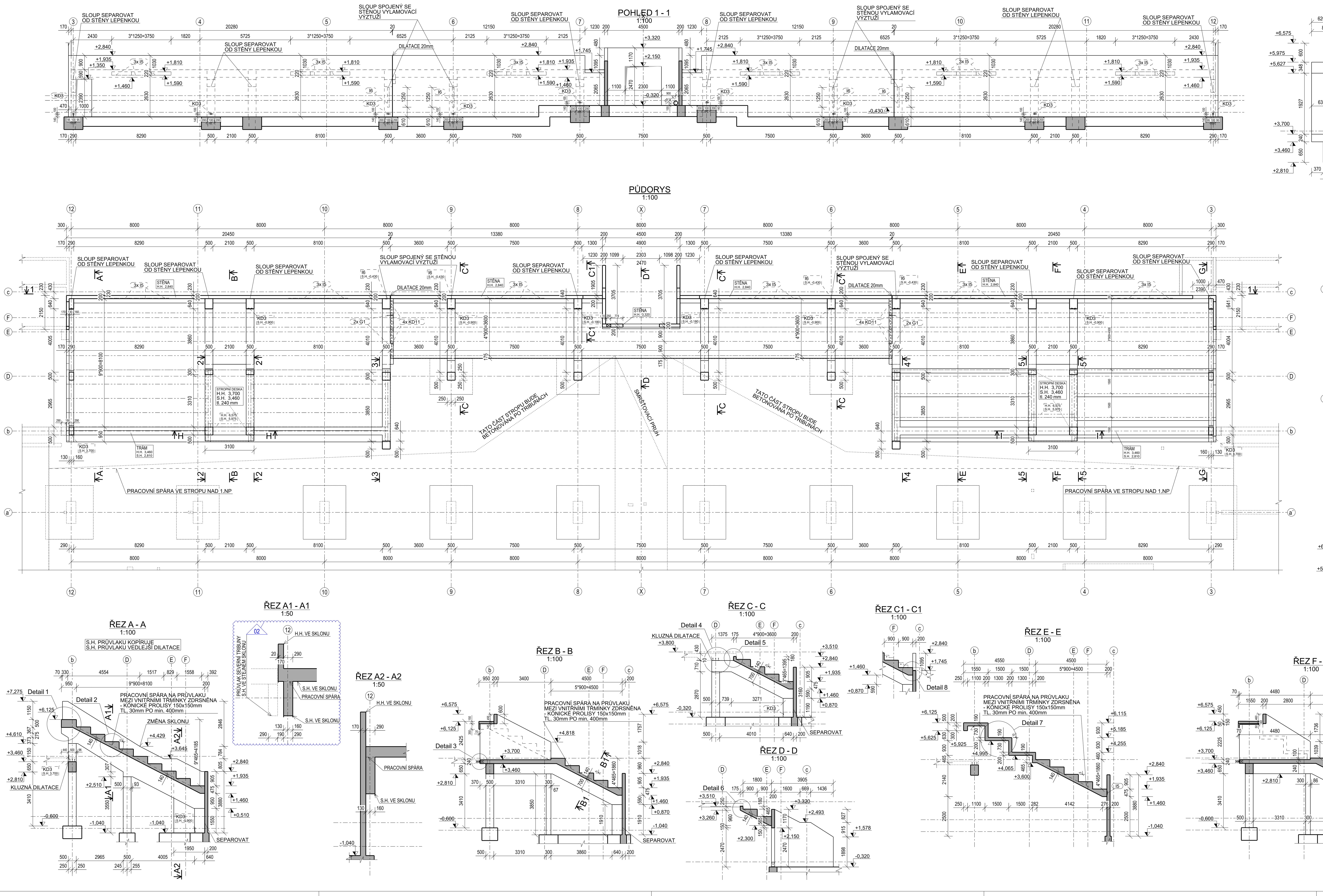

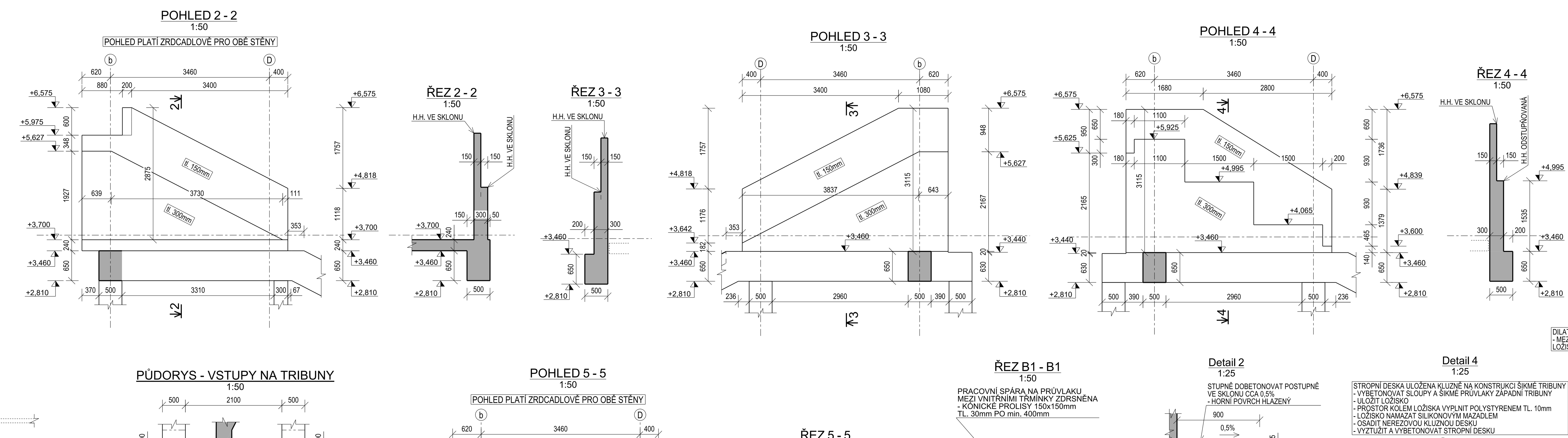

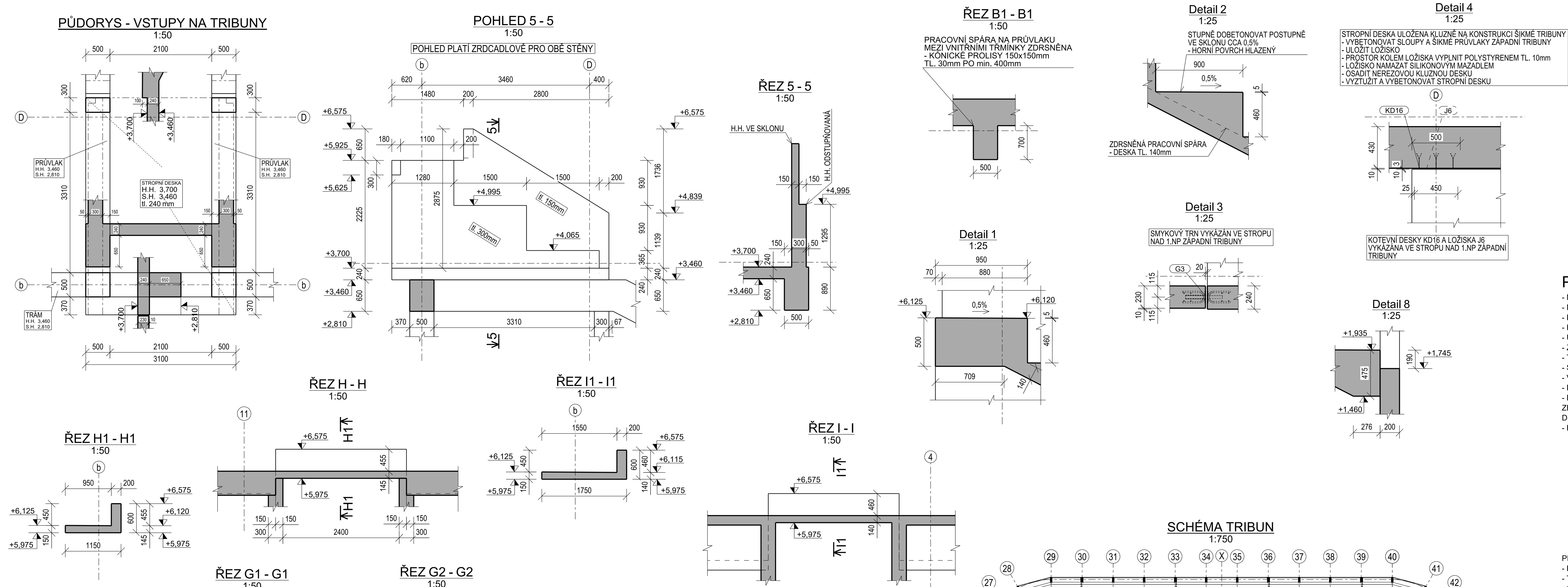

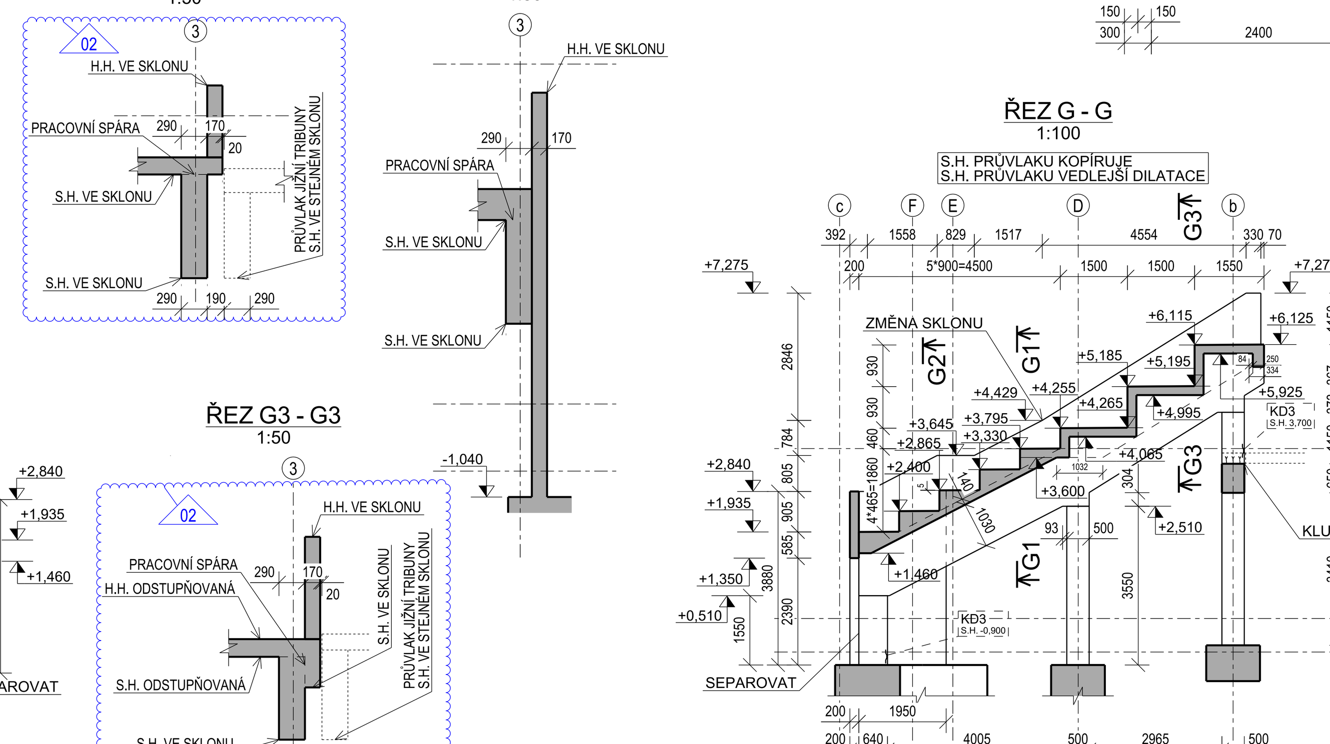

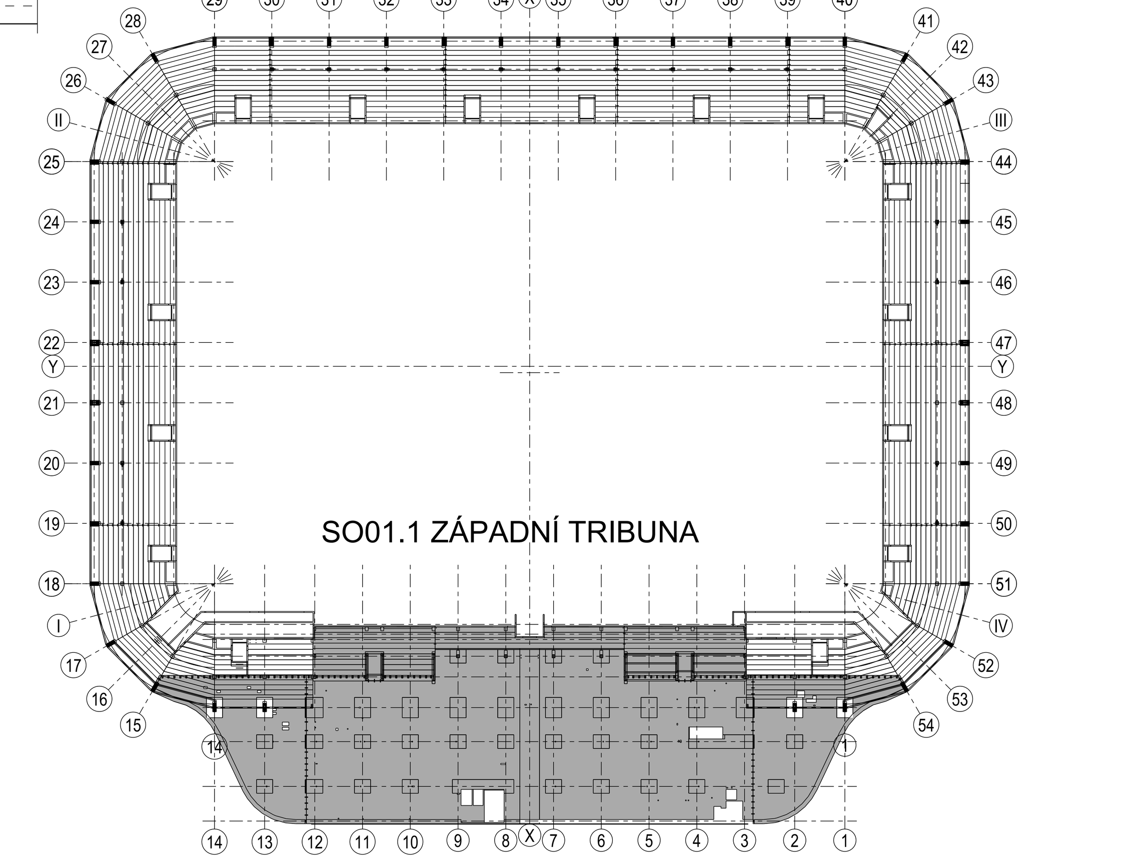

VÝKAZ DOPLŇKŮ

POZ	SYSTÉMOVÝ PRVEK	ks	POZNÁMKA				
G1	SMYKOVÝ TRN	4	Vrd 42kN (pro spáru 40mm) např. Schoeck Dorn typ LD-25-S-A4				
G15	ANKER - 2,5t	1	NAPŘ. HALFEN 6050-2,5-0520				
POZ	**PROFILOVÝ DOPLNĚK**	**ks**	**POZNÁMKA**	**PROFIL**	**L/ks [mm]**	**L [m]**	**m [kg]**
H6	ZVEDACÍ TRUBKA	2		TR50*2	1200	2.400	0.94
POZ	**SYSTÉMOVÝ PRVEK**	**ks**	**POZNÁMKA**			**L/ks [m]**	**L [m]**
I5	VYLAMOVACÍ VÝZTUŽ	18	výztuž 10/150mm (např. FERBOX ZF100101518)			1.250	22.50
I6	VYLAMOVACÍ VÝZTUŽ	4	výztuž 12/150mm (např. FERBOX ZF100121509)			1.250	5.00
POZ	**MONTÁŽNÍ DOPLNĚK**	**ks**	**POZNÁMKA**	**PROFIL**	**L/ks [mm]**	**L [m]**	**m [kg]**
J2	LOŽISKO	8	pevnost >5MPa, např. EPDM 30-17 Rubber-sys, nam***	PL10*100	1000	8.000	11
J8	LOŽISKO	1	pevnost >5MPa, např. EPDM 30-17 Rubber-sys	PL10*120	200	0.200	0
POZ	**VYRÁBĚNÝ DOPLNĚK**	**ks**	**POZNÁMKA**			**m/ks [kg]**	**m [kg]**
KD3	ZEMNÍCÍ DESKA	11	Vodivě propojit s výztuží, viz projekt zemnění.			1.16	13
KD11	KLUZNÁ DESKA	8	NEREZOVÝ PLECH			4.61	37

VYRÁBĚNÉ ZABETONOVANÉ PRVKY VIZ SAMOSTATNÝ VÝKRES

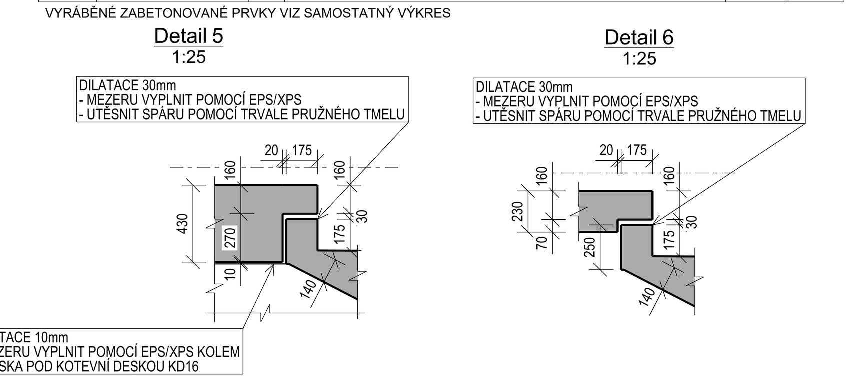

POZNÁMKY:

- NAVRŽENO DLE ČSN EN 1992-1-1
- NEDÍLNOU SOUČÁSTÍ TÉTO DOKUMENTACE JE TECHNICKÁ ZPRÁVA A STATICKÝ VÝPOČET
- PŘI JAKÉMKOLIV NESOULADU PROJEKTU A SKUTEČNÉHO STAVU JE NUTNÁ KONZULTACE SE STATIKEM A GP
- H.H. - HORNÍ HRANA, S.H. - SPODNÍ HRANA
- UZEMNĚNÍ ŘEŠIT DLE PROJEKTU ELEKTRO – OSAZENÉ ZEMNÍCÍ DESKY KD3 VODIVĚ PROPOJIT S VÝZTUŽÍ
- ZKOSENÍ VIDITELNÝCH HRAN 20/20mm
- TEČKOVANĚ VYKRESLENÉ KONSTRUKCE NAVAZUJÍCÍCH ČÁSTÍ VIZ SAMOSTATNÉ VÝKRESY
- SKLADBA PREFABRIKOVANÝCH SCHODIŠŤ A SCHODIŠŤOVÝCH STUPŇŮ VIZ SAMOSTANÝ VÝKRES
- VEŠKERÉ VIDITELNÉ POVRCHY BUDOU PROVEDENY JAKO POHLEDOVÉ TŘÍDY PB2 DLE TP ČBS 03 (2018)
- DODRŽOVAT DOPORUČENÉ POSTUPY OSAZOVÁNÍ KOTEVNÍCH DESEK – PŘÍPADNĚ KONZULTOVAT SE STATIKEM
- DILATAČNÍ SPÁRU OPATŘIT NEREZOVÝMI KLUZNÝMI DESKAMI S LOŽISKEM NAMAZANÝM SILIKONOVÝM MAZADLEM, ZBÝVAJÍCÍ PROSTOR MEZI LOŽISKY A ŽB ŘÁDNĚ VYPLNIT EPS/XPS, HORNÍ POVRCH SPÁRY OŠETŘIT DLE STAVEBNÍHO DETAILU
- PŘEDPOKLÁDANÝ POSTUP:
  - VYBETONOVAT VNITŘNÍ OBVODOVOU STĚNU NA OSE c
  - VYBETONOVAT BOČNÍ STĚNY A SPOJUJÍCÍ TRÁM VSTUPŮ (MOONGATŮ) S OSAZENÍM VYLAMOVACÍ VÝZTUŽE
  - VYBETONOVAT SLOUPY S OSAZENÝMI KOTEVNÍMI DESKAMI A VYLAMOVACÍ VÝZTUŽÍ
  - VYBETONOVAT ŠIKMÉ TRIBUNOVÉ NOSNÍKY DO ÚROVNĚ POD NAVAZUJÍCÍ DESKOU TRIBUN NEBO NA HORNÍ ÚROVEŇ KONZOLY V MÍSTĚ DILATACE
  - VYBETONOVÁNÍ ŠIKMÉ DESKY tl.140mm (V HORNÍ VODOROVNÉ ČÁSTI 200mm) S OSAZENÝMI KLUZNÝMI DESKAMI V DILATACÍCH
  - POSTUPNĚ DOBETONOVÁVAT JEDNOTLIVÉ STUPNĚ LAVIČEK S OSAZENÝMI SMYKOVÝMI TRNY V MÍSTĚ DILATACÍ, HORNÍ POVRCH STUPŇŮ VE SPÁDU cca 0,5%, HORNÍ POVRCH HLAZENÝ
  - DOBETONOVÁNÍ SLOUPŮ 1400*600mm (RESP. 1600*800mm POD OBRAZOVKAMI V SEVERNÍ A JIŽNÍ TRIBUNĚ) NA ÚROVEŇ +12,100 S OSAZENÝMI KOTEVNÍMI DESKAMI PRO KOTVENÍ OCELOVÝCH VAZNÍKŮ STŘECHY

PŘI PROVÁDĚNÍ A OŠETŘOVÁNÍ BETONOVÝCH KONSTRUKCÍ JE NUTNÉ POSTUPOVAT DLE ČSN EN 13670
- PROVÁDĚCÍ TŘÍDA 3
- TŘÍDA OŠETŘOVÁNÍ 3
- GEOMETRICKÁ TOLERANCE TŘÍDA 1

BETON DLE ČSN EN 206+A2:2021 a ČSN P 73 2404
FYZIKÁLNĚ-MECHANICKÉ VLASTNOSTI DLE ČSN EN 1992-1-1
(PEVNOST V TLAKU A TAHU, MODUL PRUŽNOSTI, SOUČINITELÉ SMRŠŤOVÁNÍ A DOTVAROVÁNÍ)

BETON C40/50 – XC4, XF1 (CZ F.1.1) - CL 0,4 - Dmax16 – S4

MODUL PRUŽNOSTI Ecm=35GPa DLE ČSN ISO 1920-10
MAX. PRŮSAK 50mm DLE ČSN EN 12 390-8
(SLOUPY)

BETON C30/37 – XC4, XF3 (CZ F.1.1) - CL 0,4 - Dmax16 – S4

MODUL PRUŽNOSTI Ecm=33GPa DLE ČSN ISO 1920-10
MAX. PRŮSAK 35mm DLE ČSN EN 12 390-8
(TRIBUNOVÉ NOSNÍKY, TRIBUNOVÁ DESKA A TRIBUNOVÉ STUPNĚ)

BETON C25/30 – XC4, XF1 (CZ F.1.1) - CL 0,4 – Dmax16 - S4

MODUL PRUŽNOSTI Ecm=31GPa DLE ČSN ISO 1920-10
MAX. PRŮSAK 50mm DLE ČSN EN 12 390-8
(STĚNY)

0,000= 230,00 m.n.m.

Revize	Datum	Provedl	Popis revize
02	24.10.2022	Ing. Jan Mikulec	Doplnění řezů v dilatacích mezi tribunami u os 3 a 12.
01	09.08.2022	Ing. Jan Mikulec	Doplnění poznámek o separaci, tvar průvlaků na ose 3 a 12 - horní část.
00	13.06.2022	Ing. Jan Mikulec	

Odp. proj.: Ing. Ivan Šemík
Kreslil: Ing. Jan Mikulec
Navrhl: Ing. Ivan Šemík
Kontroloval: Ing. Ivan Šemík
SKÁLA&VÍT PROJEKČNÍ A KONSTRUKČNÍ KANCELÁŘ
Opletalova 328, 500 03 Hradec Králové
Tel: +420 495 515 365, +420 604 230 286
E-mail: projekt@skala-vit.cz

Dokumentace je duševním majetkem firmy SKÁLA & VÍT s.r.o. a nesmí být použita bez jejího vědomí
Dokumentace byla vytvořena pomocí TEKLA STRUCTURES

Investor: STATUTÁRNÍ MĚSTO HRADEC KRÁLOVÉ

Stavba: MULTIFUNKČNÍ FOTBALOVÝ STADION HRADEC KRÁLOVÉ

Formát:	1681 x 594 16 x A4
Měřítko:	1:100 1:50 1:25
Datum:	13.06.2022
Typ dokumentace:	DPS
Zakázka:	2021065

Název: SO01.1 TRIBUNY VÝKRES TVARU

Číslo výkresu: D.1.2_106

Revize: 02