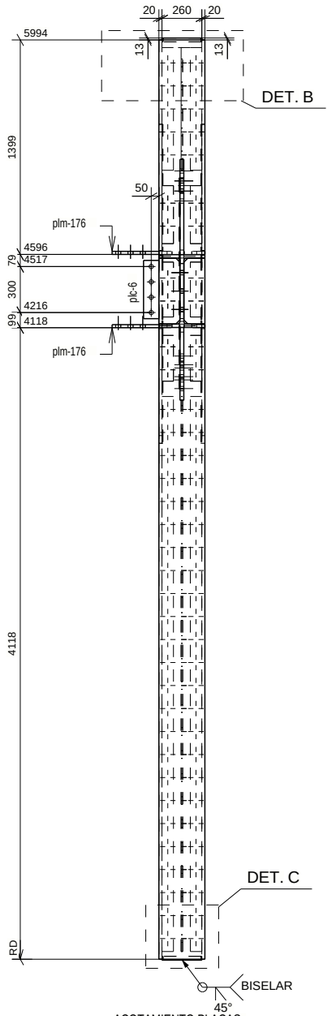

VISTA IZQUIERDA
SC. / ESC. 1:40

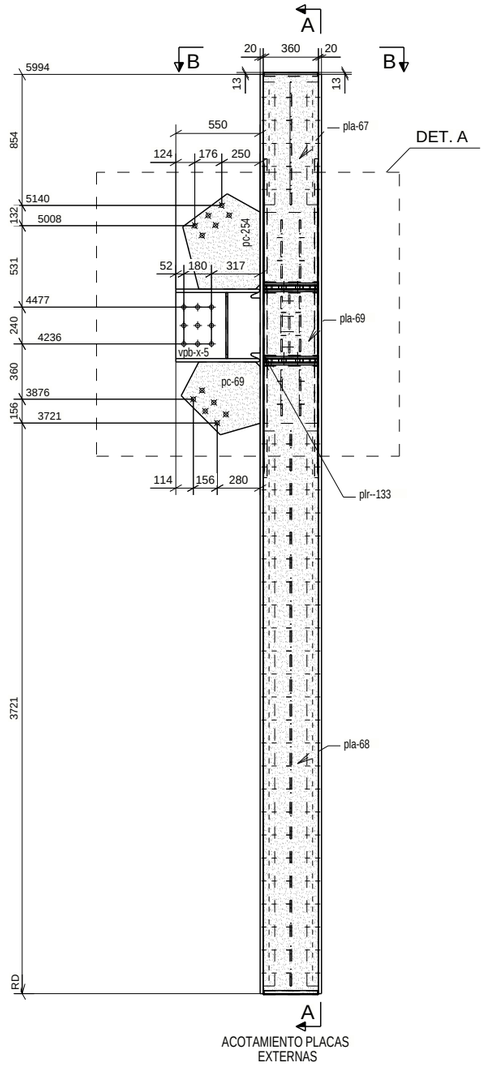

VISTA FRONTAL
SC. / ESC. 1:40

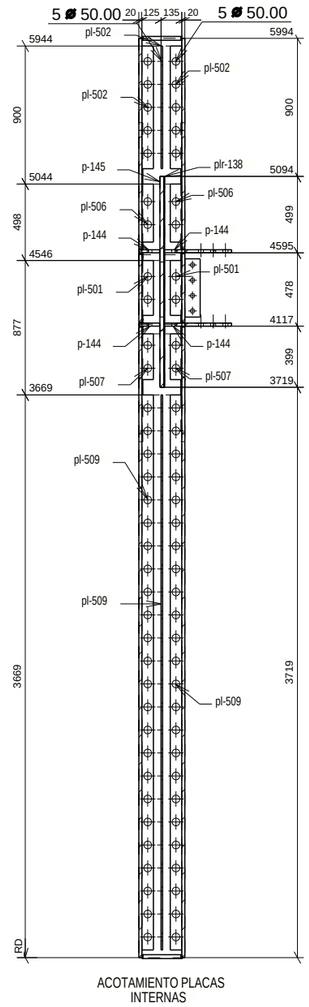

SECCION A
ESC. 1:40

LISTA DE MATERIALES

MARCA	CANT. U	CANT. T	DESCRIPCION	LARGO	PESO U.	PESO TOTAL	OBSERVACIONES
C37X-4	1	1					SQ-2
C37X-4	1	1	P400X300X20	5994	564.63	564.63	A572-50
p-144	4	4	PL20X136	356	5.53	22.13	A572
p-145	1	1	PL25X348	1375	93.91	93.91	A572
pc-69	1	1	PL25X475	515	37.14	37.14	A572
pc-254	1	1	PL25X505	622	48.67	48.67	A572
pl-501	4	4	PLATE10X75	358	2.11	8.43	A572
pl-502	4	4	PLATE10X75	800	4.71	18.84	A572
pl-506	4	4	PLATE10X75	379	2.23	8.91	A572
pl-507	4	4	PLATE10X75	299	1.76	7.03	A572
pl-509	4	4	PLATE10X75	3619	21.31	85.23	A572
pla-67	2	2	PL20X360	1372	75.73	151.46	A572
pla-68	2	2	PL20X360	4112	230.13	460.26	A572
pla-69	2	2	PL20X348	446	23.71	47.42	A572
plc-6	1	1	PL10X100	380	2.98	2.98	A572-50
plm-176	2	2	PL20X240	305	11.49	22.98	A572-50
plr--133	12	12	FL6X25	360	0.42	5.09	A572
plr--134	4	4	FL6X25	248	0.29	1.17	A572
plr-138	2	2	FL6X25	1375	1.62	3.24	A572
plr-143	4	4	FL6X25	804	0.95	3.78	A572
plr-144	4	4	FL6X25	408	0.48	1.92	A572
plr-206	4	4	FL6X25	728	0.86	3.43	A572
rg-65	2	2	PL12X137	428	5.44	10.89	A572
vpb-x-5	1	1	HI475-25-22X300	550	102.30	102.30	A572-50
		PESO TOTAL EN EL DIBUJO				1711.84	

1 - COLUMNA 4PL - C37X-4

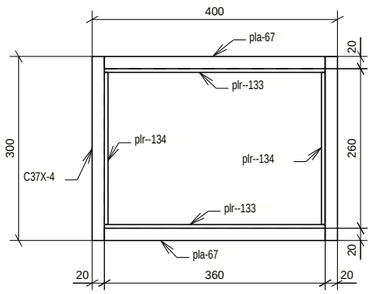

SECCION B
ESC. 1:10

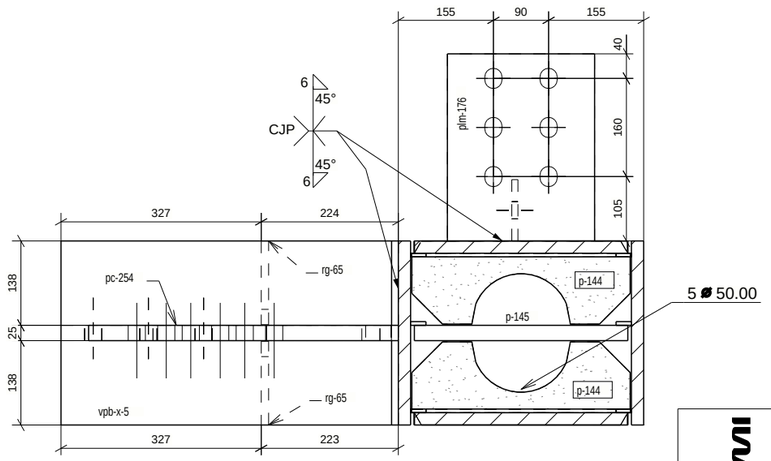

SECCION J
ESC. 1:10

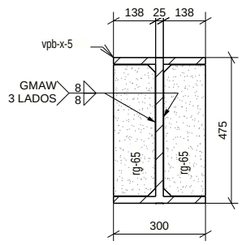

SECCION I
ESC. 1:20

NOTAS

1. Las dimensiones estan dadas en milimetros, excepto lo indicado.
2.-La tolerancia entre perforaciones sera de 1mm.
3.-Para el armado de vigas y columnas la tolerancia será 1mm.
4.-Resistencia minima de soldadura según (AWS) D 1.1
5.-Todos los elementos son pintados excepto se indique lo contrario
6.- = ▼ Ubicacion del marcado

SEDEMI	Proyecto: 1023040 - SKRETTING - GALAPAGOS II						Codigo: C37X-4
	Contenido: COLUMNA 4PL					Dib. por: L.N.	Total: 1
	Orden de Trabajo Nº: OT232285	ENT:56	REV N	Codigo: FOR - ING - 02	Escala: IND.	Aprob. por: H.Ñ.	Archivo ING22/INFR.COSTA/GALAPAGOS II
	Plano de Taller # : C37X-4		REV0 ▲ REV2 △ REV1 △ REV3 △	Versión 13-08-13		Fecha: 22/09/23	1023040/OT232285/GALAPAGOS II

Tekla structures