Nota: Detalii conform tabel pentru detalii generale sudura

Note: Details selon le tableau de details généraux de soudure (S338-NTC-01)

-Verificarea sudurilor conform cu planul de inspectie si incercari (ITP).

Vérification des soudures en conformité avec le plan d'inspection et d'essais (PIE) de l'ouvrage.

-Simbologia sudurilor conform normativ ISO 2553

Symbologie de soudage en conformité avec la norme ISO 2553

-Pregatirea, executia si controlul se vor face conform EN 1090-2

- Préparation, mise en œuvre et contrôle selon les références normatives des normes européennes EN 1090-2

SCHEMA DE VOPSIRE / SCHEMA DE PEINTURE — Paint Scheme 8 R120

Strat / Couche	Denumire Produs / Désigner le produit	Culoare / Couleur	Grosime (µm) / Epaisseur sèche
Primer / Primaire	HEMPADUR Speed-Dry ZP 650	gris	70
Intermediar / Intermédiaire	HEMPACORE ONE FD 43601	blanc	1323µm
Final / Finition	HEMPATHANE HS 55610	9016	50

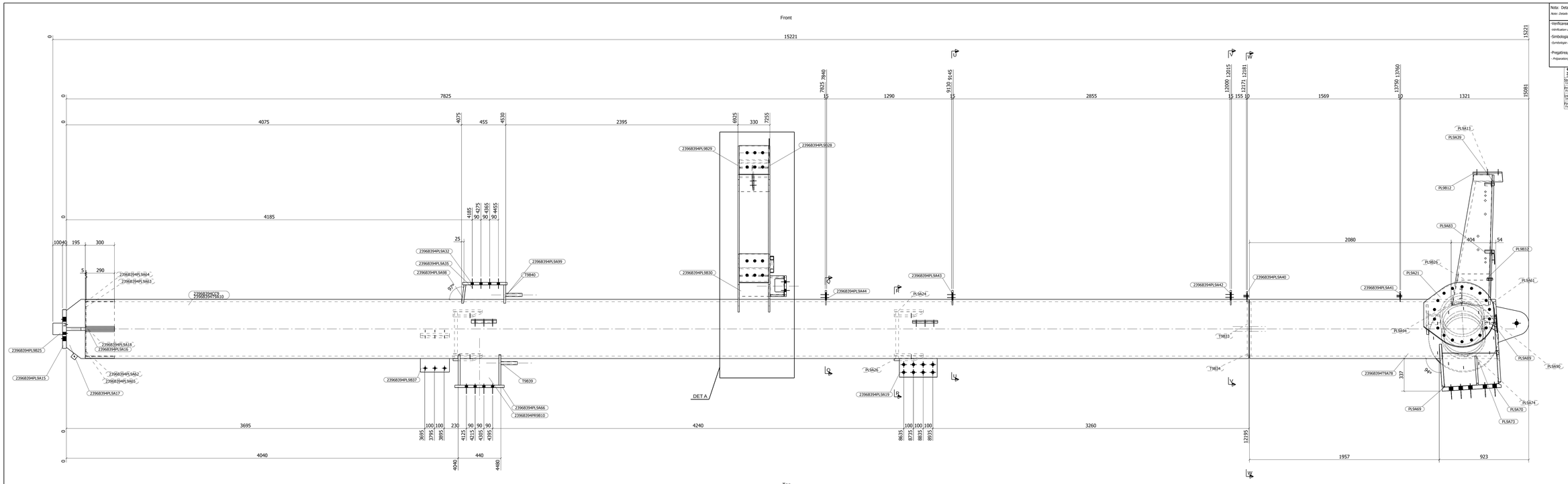

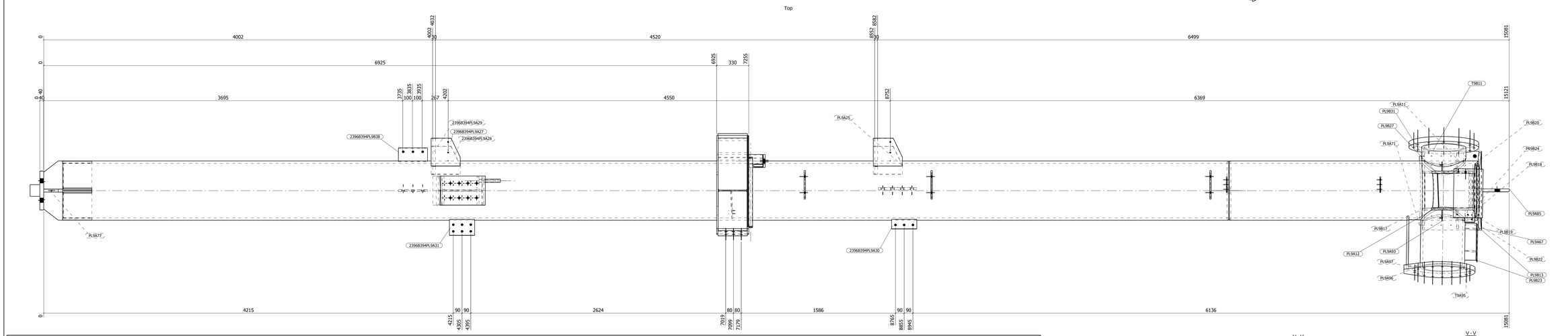

Lista Elementul Pentru una unitate / List d'elements pour une unité — 23968394CC9

ELEMENTUL / PIECE	PROFIL / Profile	MATERIAL / Material	CANT / Qte
23968394PL9411	PL25X380.6	S355J0	1
23968394PL9412	PL25X385.8	S355J0	1
23968394PL9413	PL28X345.9	S355J0	1
23968394PL9415	PL48X395.8	S355J2	1
23968394PL9416	PL38X289.9	S355J2	1
23968394PL9417	PL38X495	S355J2	1
23968394PL9418	PL38X289.9	S355J2	1
23968394PL9419	PL25X295	S355J0	1
23968394PL9421	PL45X795.7	S355J2	1
23968394PL9424	PL28X290.8	S355J0	1
23968394PL9425	PL28X291.8	S355J0	1
23968394PL9426	PL38X295	S355J2	1
23968394PL9427	PL28X290.9	S355J0	1
23968394PL9428	PL28X294	S355J0	1
23968394PL9429	PL38X296.7	S355J2	1
23968394PL9430	PL12X98.3	S355J0	1
23968394PL9431	PL18X165	S355J0	1
23968394PL9432	PL25X380	S355J0	1
23968394PL9435	PL15X158.6	S355J0	1
23968394PL9439	PL18X280	S355J0	1
23968394PL9440	PL18X82.5	S355J0	1
23968394PL9441	PL18X82.2	S355J0	1
23968394PL9442	PL15X186.1	S355J0	1
23968394PL9443	PL15X186.1	S355J0	1
23968394PL9444	PL15X185.9	S355J0	1
23968394PL9447	PL18X298.1	S355J0	1
23968394PL9458	PL28X380	S355J0	1
23968394PL9651	PL28X380	S355J0	1
23968394PL9652	PL28X298.1	S355J0	1
23968394PL9653	PL18X298	S355J0	1
23968394PL9654	PL28X380	S355J0	1
23968394PL9657	PL28X380	S355J0	1
23968394PL9668	PL18X298	S355J0	1
23968394PL9682	PL25X545.1	S355J0	1
23968394PL9862	PL5X261.6	S355J0	1
23968394PL9863	PL5X262.4	S355J0	1
23968394PL9864	PL5X262.8	S355J0	1
23968394PL9865	PL5X261.6	S355J0	1
23968394PL9866	PL25X380	S355J0	1
23968394PL9867	PL25X342	S355J0	1
23968394PL9869	PL28X352	S355J0	1
23968394PL9878	PL28X352.1	S355J0	1
23968394PL9871	PL25X444	S355J0	1
23968394PL9873	PL28X330	S355J0	1
23968394PL9874	PL28X330	S355J0	1
23968394PL9877	PL18X50	S355J0	1
23968394PL9883	PL18X180.1	S355J0	1
23968394PL9884	PL18X222.5	S355J0	1
23968394PL9885	PL38X332.3	S355J2	1
23968394PL9889	PL5X91.8	S355J0	1
23968394PL9898	PL5X91.8	S355J0	1
23968394PL9893	PL5X98	S355J0	1
23968394PL9894	PL5X98	S355J0	1
23968394PL9896	PL28X222	S355J0	1
23968394PL9897	PL28X220	S355J0	1
23968394PL9898	PL28X296.7	S355J0	1
23968394PL9899	PL28X196.4	S355J0	1
23968394PL9812	PL12X380	S355J0	1
23968394PL9813	PL48X128.4	S355J2	1
23968394PL9814	PL5X80	S355J0	1
23968394PL9816	PL28X380	S355J0	1
23968394PL9817	PL5X40	S355J0	1
23968394PL9818	PL5X40	S355J0	1
23968394PL9819	PL5X40	S355J0	1
23968394PL9820	PL5X40	S355J0	1
23968394PL9822	PL5X118.1	S355J0	1
23968394PL9823	PL5X120	S355J0	1
23968394PL9825	PL380X220	S355J2+N	1
23968394PL9826	PL5X329.1	S355J0	1
23968394PL9827	PL5X124.3	S355J0	1
23968394PL9828	PL5X973.4	S355J0	1
23968394PL9829	PL5X973.4	S355J0	1
23968394PL9830	PL5X80	S355J0	1
23968394PL9831	PL5X72.2	S355J2	1
23968394PL9835	PL5X32	S355J0	1
23968394PL9836	PL5X32	S355J0	1
23968394PL9837	PL28X148.2	S355J0	1
23968394PL9838	PL28X340	S355J0	1
23968394PR9818	HEA450	S355J0	1
23968394PR9824	L50*5	S355J0	1
23968374A68	HFO561B25	S355J2H	1
23968374A78	HFO561B25	S355J2H	1
23968374A95	HFO547X25	S355J2H	1
23968374B11	HFO547X25	S355J2H	1
23968374B15	CFHS288X8S	S355J2H	1
23968374B21	CFHS48X4	S355J2H	1
23968374B31	HFO561B10	S355J0	1
23968374B34	HFO561B10	S355J0	1
23968374B39	CFO610.7X1.2	S355J2H	1
23968374B48	CFO610.7X1.2	S355J2H	1
		Total	91

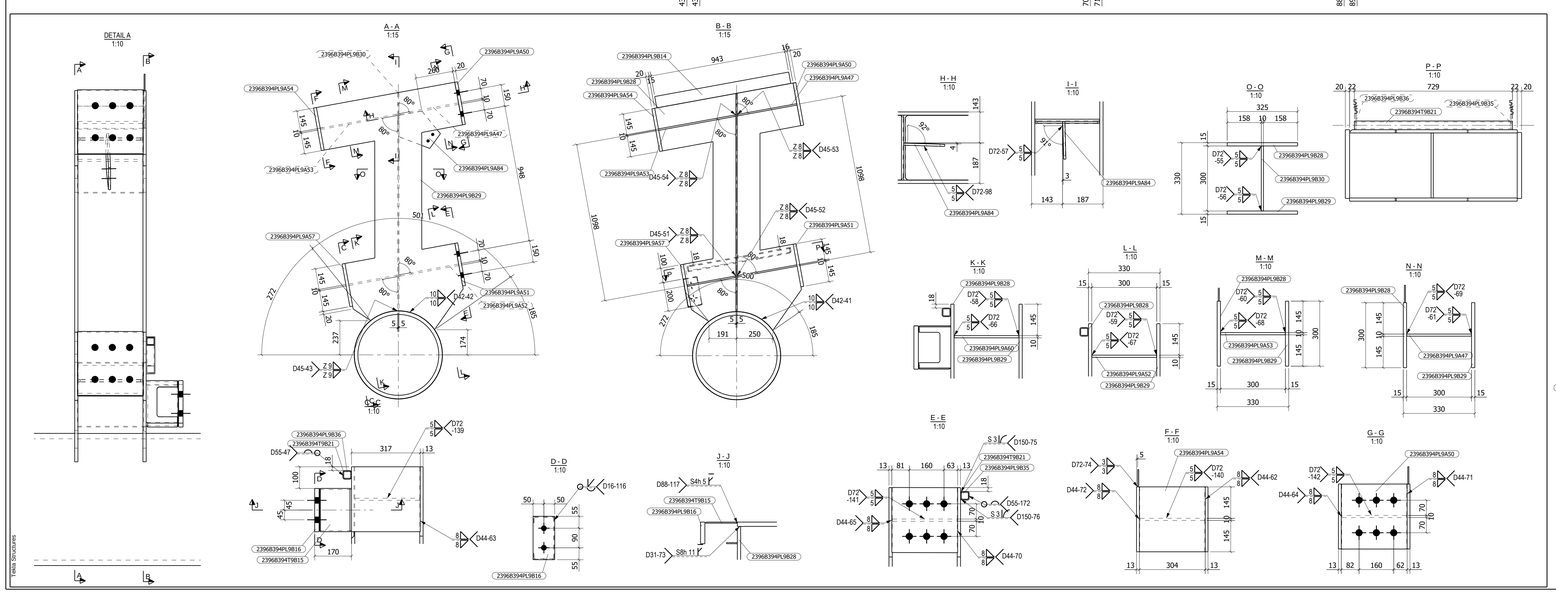

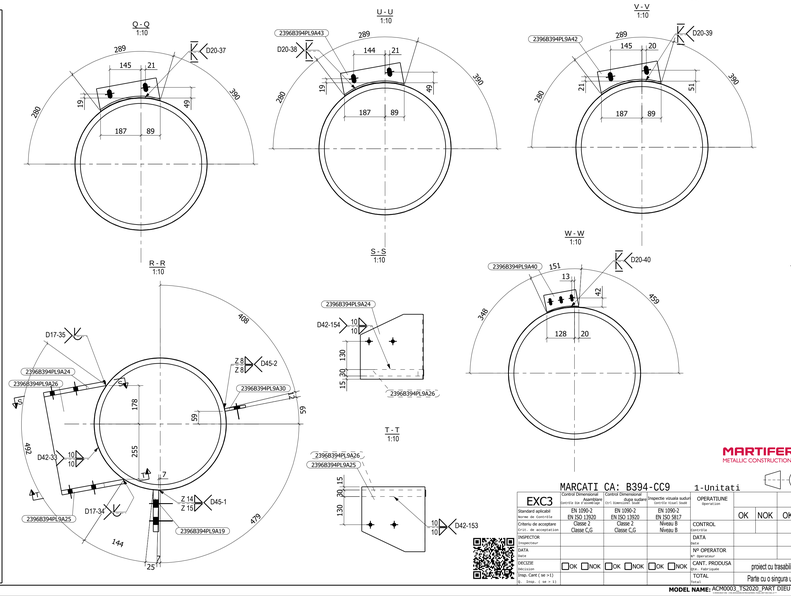

MARTIFER METALLIC CONSTRUCTIONS

Rev.	Data / Date	Descriere / Description	Nume / Name
01	04.07.2022	Pate inchisa / changed	CC

MARCATI CA: B394-CC9 — 1-Unitati

EXC3 — Executat conform / Réalisé selon / Norma de executie / Critéria de réalisation / Exécution: Asamblare / Assemblage; Sudura / Soudure: EN 1090-2 Clasa / Classe C,G; Dupa sudura / Après soudure: EN 1090-2 EN ISO 13920 Clasa / Classe C,G; Inspectie vizuala sudura / Inspection visuelle soudure: EN 1090-2 EN ISO 5817 Nivelul / Niveau B

OPERATIUNE / Operation: GREUTATE (Kg) 7168.6; ARIE (m2) 51.9; DATA / Date 04.07.2022

DATA / Date: OK NOK OK NOK OK NOK

CONTROL / Contrôle: DATA / Date; Semnat / Signature; Nr OPERATOR / Nr. operateur; CANT. PRODUSA / Qte. / Fabriquées

DESENAT / Dessinateur: Desenhador não identificado

RESPONSABIL / Responsable: Supervisor não identificado

NUME PROIECT / Designation de Projet: LYON HGB_PART DIEU

Parte cu o singura unitate: TOTAL 2396 B39 4 CC 5

proiect cu trasbilitate: 23968394CC9 - 1 Rev. 01

Nr DESEN / Nr. dessin: A0 (1189x841)

PROIECT / Projet: 2396

COMENT / Commentaire; SUDAT / Soudage; VOPSIT / Peinture

MODEL NAME: RCP0003_TS2020_PART DIEU HGB_13-01-2021

A