Pormenor Chumbadouro - CH7

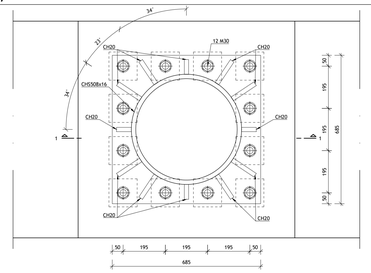

Planta
Escala 1:10

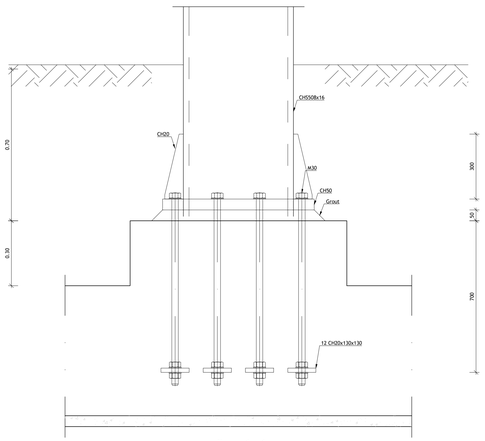

Corte 1 - 1
Escala 1:10

Pormenor Chumbadouro - CH9

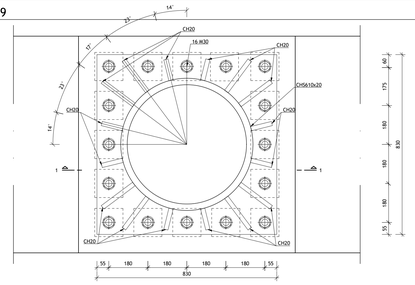

Planta
Escala 1:10

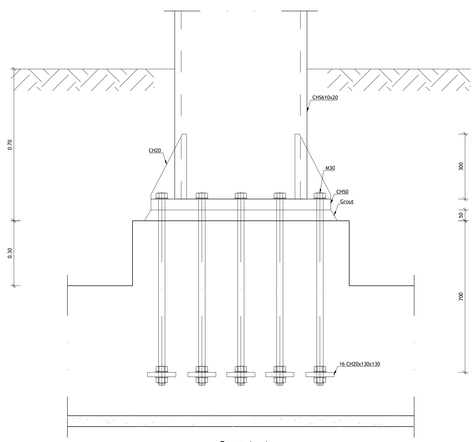

Corte 1 - 1
Escala 1:10

Pormenor Chumbadouro - CH8

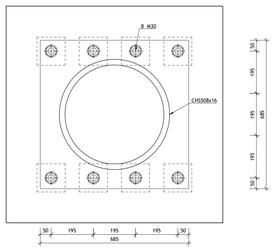

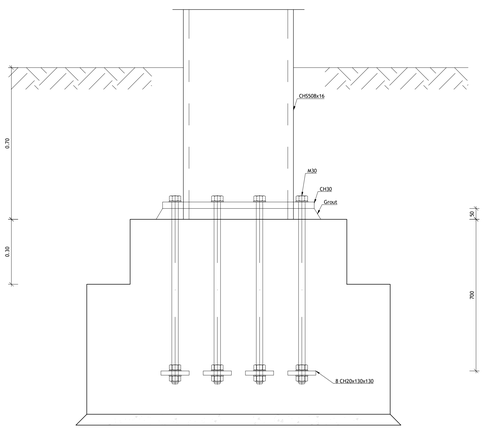

Pormenor Chumbadouro - CH10

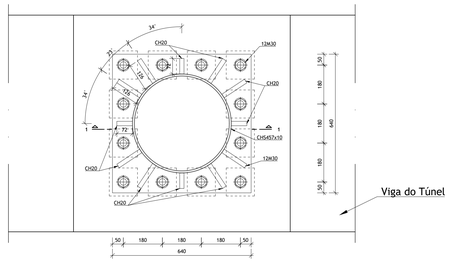

Planta
Escala 1:10

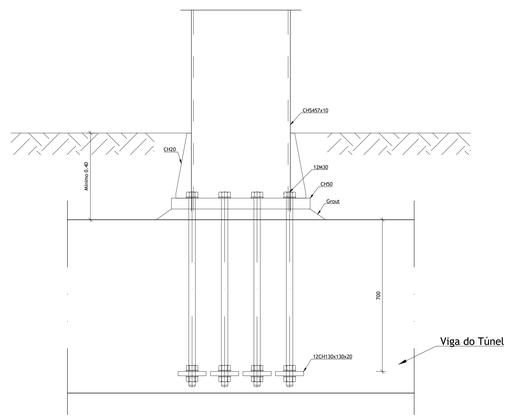

Corte 1 - 1
Escala 1:10

MATERIAIS ESTRUTURAIS:

Betão Armado em Elementos Estruturais :

Betão de Limpeza ou Regularização	- C16/20; XO (P); Cl 1.00; Dmax 22; S3
Sapatas/Laje de Fundação (c/Aditivo Hidrófugo)	- C30/37; XC2 (P); Cl 0.40; Dmax 22; S3
Vigas de Fundação	- C30/37; XC2 (P); Cl 0.40; Dmax 22; S3
Muros Suporte (c/Aditivo Hidrófugo)	- C30/37; XA2 (P); Cl 0.40; Dmax 22; S3
Núcleos/Paredes	- C30/37; XC2 (P); Cl 0.40; Dmax 12; S3
Pilares	- C30/37; XC1 (P); Cl 0.40; Dmax 12; S3
Lajes/Vigas	- C30/37; XC1 (P); Cl 0.40; Dmax 12; S3
Betão para Reforço Estrutural	- C30/37; XC3 (P); Cl 0.40; Dmax 12; S3
Restantes Elementos Estruturais	- C30/37; XC3 (P); Cl 0.40; Dmax 22; S3

Calda de Cimento:

Injecção de Selagem	- A/C=1/2.5
Injecção de Alta Pressão	- A/C=1/2.3
Resistência à compressão simples (7 dias)	- 27 MPa

Aço em Elementos de Betão Armado:

Varões	- A500 NR (LNEC E450:2010)
Redes Electrossoldadas	- A500 EL (LNEC E458:2011)
Chumbadouros	- Classe B.8 (f_{yk} = 640 MPa)

Aço em Elementos de Estrutura Metálica:

Perfis Laminados e chapas	- S275 JR (NP EN 10025)
Perfis Tubulares	- S275 JRH (NP EN 10210)
Parafusos	- Classe 8.8 (EN14399-3)
Porcas	- Classe 8 (EN14399-3)
Anilhas	- (EN14399-5)
Perfis em macnestacas	- NBO (EN 10025-2)

RECOBRIMENTO DE ARMADURAS: Elementos Estruturais

Sapatas/Laje de Fundação (c/Aditivo Hidrófugo)	- 4.5 cm
Muros Suporte (face em contacto com o terreno)	- 4.0 cm
Muros Suporte (face sem contacto com o terreno)	- 3.5 cm
Pilares/Núcleos/Paredes e Vigas em Geral	- 3.5 cm
Pavimento Térreo e Lajes Maciças	- 3.0 cm
Restantes Elementos Estruturais	- 3.5 cm

NOTAS:

- Em conformidade com o estipulado nas Normas NP EN 206-1:2007, NP ENV 13670-1:2007, EN 1992-1-1:2004 e especificação LNEC E464:2007.
- Foi considerada uma Classe Estrutural S4, a que corresponde um Tempo de Vida Útil de 50 Anos.
- Foi considerada uma Classe de Inspecção 2 e uma Classe de Execução 2.
- Foi considerada uma Estabilidade ao Fogo de acordo com o Projecto de Segurança.

NOTAS GERAIS - BETÃO ARMADO:

- Este desenho só é válido quando visto em conjunto com o Projecto de Arquitectura e todos os Projectos das Especialidades.
- A execução e a sequência dos trabalhos deverão ser realizadas de acordo com a respectiva Especificação Técnica e Faseamento de Execução.
- Todas as cotas de implantação devem ser confirmadas pelo Projecto de Arquitectura e em Obra, e são da responsabilidade do Empreiteiro.
- As cotas e dimensões indicadas nos desenhos referem-se ao toscO, excepto quando expressamente indicadas.
- Para definição de acabamentos, consultar o Projecto de Arquitectura.
- A localização e dimensão de todas as Ouvertes e Furações de Lajes, Vigas e Paredes, devem ser confirmadas pelo Projecto de Arquitectura e pelos Projectos das Especialidades, sendo esta da responsabilidade do Empreiteiro Geral.
- As peças desenhadas dos elementos estruturais de preparação em obra, devem contemplar todas as instalações embebidas e as ouvertes de atravessamento (verticais e horizontais) que as mesmas impõem, de forma a serem totalmente realizadas na betonagem.
- O Adjudicatário deverá executar os desenhos de fabrico, elevação e montagem de acordo com os pormenores definidos no Projecto. Esses desenhos serão submetidos à aprovação da Fiscalização.

NOTAS GERAIS - METÁLICAS:

- A classe de execução da estrutura metálica, de acordo com a norma EN1090-2, é a EXC2.
- O Adjudicatário deverá executar os desenhos de fabrico, elevação e montagem de acordo com os pormenores definidos no Projecto. Estes desenhos serão submetidos à aprovação da Fiscalização.
- A emenda de troços de perfis com comprimentos inferiores aos disponíveis mercado não é permitida. Caso seja necessário, deverá ser apresentado à Fiscalização um plano de transporte e montagem da estrutura metálica no que deve ser feita referência aos meios de elevação necessários em obra, bem como as medidas de segurança a adoptar.
- Foi considerada uma Classe de Resistência ao Fogo de acordo com o Projecto de Segurança Contra Incêndios.
- A temperatura crítica a considerar na especificação do esquema de protecção passiva contra o fogo é de 500ºC salvo indicação em contrário.

NOTAS GERAIS - METÁLICAS:

- A classe de execução da estrutura metálica, de acordo com a norma EN1090-2, é a EXC2.
- O Adjudicatário deverá executar os desenhos de fabrico, elevação e montagem de acordo com os pormenores definidos no Projecto. Estes desenhos serão submetidos à aprovação da Fiscalização.
- A emenda de troços de perfis com comprimentos inferiores aos disponíveis mercado não é permitida. Caso seja necessário, deverá ser apresentado à Fiscalização um plano de transporte e montagem da estrutura metálica no que deve ser feita referência aos meios de elevação necessários em obra, bem como as medidas de segurança a adoptar. Caso a emenda seja realizada com recurso a ligações aparafusadas, esta ligação deverá ser a mesma capacidade resistente das peças a ligar.
- Antes de se iniciar o fabrico da estrutura, todas as dimensões deverão ser confirmadas no local da obra, assim como a sua compatibilidade com a estrutura existente.
- Metal de soldadura FxE50 ou superior.
- Cordão geral de soldadura a_w a=0.7 x menor espessura a soldar em toda a periferia das superfícies em contacto.
- Todas as soldaduras deverão ser aprovadas com certificado do Instituto de Soldadura e Qualidade, ou por Instituto similar com prévia autorização da Fiscalização.
- Excepto quando indicado o contrário, todas as ligações serão soldadas.
- Deverá ser apresentado à Fiscalização um plano de transporte e montagem da estrutura metálica no qual deve ser feita referência aos meios de elevação necessários em obra, bem como as medidas de segurança a adoptar.
- Foi considerada uma Classe de Resistência ao Fogo de acordo com o Projecto de Segurança Contra Incêndios.
- A temperatura crítica a considerar na especificação do esquema de protecção passiva contra o fogo é de 500ºC salvo indicação em contrário.

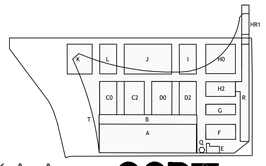

KKAA
KENGO KUMA & ASSOCIATES

OOPORTO OFFICE FOR DESIGN AND ARCHITECTURE

MOTA-ENGIL
ENGENHARIA

ALHOO
PROJETISTAS E CONSULTORES DE ENGENHARIA

EMISSÃO	DATA	DESCRIÇÃO	PROJ.	VER.	VAL.
02	2022-12-23	Primeira Emissão	RL	MM	AM

REQUERENTE
Mota - Engil Engenharia e Construção, S.A.

OBRA
Matadouro Porto

ESPECIALIDADE
EST - Estruturas e Fundações

SUB -ESPECIALIDADE
SSE - Sem Sub-Especialidade

TÍTULO
Pormenores de Chumbadouros
Folha II/II

ZONA
T00 - Cobertura

FASE
PRE - Projeto de Execução

ESCALAS
C/INDICADO

Nº DO DESENHO

DES	2020043-P	T00	EST	SSE	12	002	PRE	02
Doc. Tipo	Projeto Nº	Zona	Especialidade	Sub-Especialidade	Tipo	Nº Ordem	Fase	Emissão

formato A0(594 x 841mm)

Reservados todos os direitos de autor para Legislação em vigor. Este desenho é parte integrante de um projecto da propriedade intelectual da AAB(Projectistas e Consultores de Engenharia. Lda e não pode ser reproduzido, divulgado ou copiado, no todo ou em parte, sem autorização expressa.