Pormenor CH.12

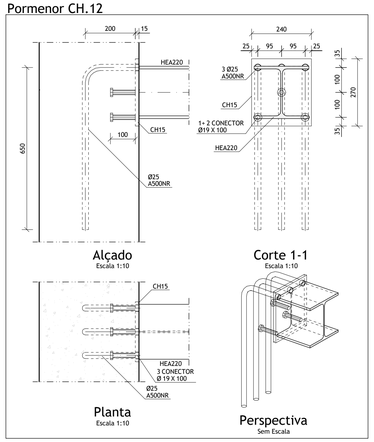

Pormenor CH.13

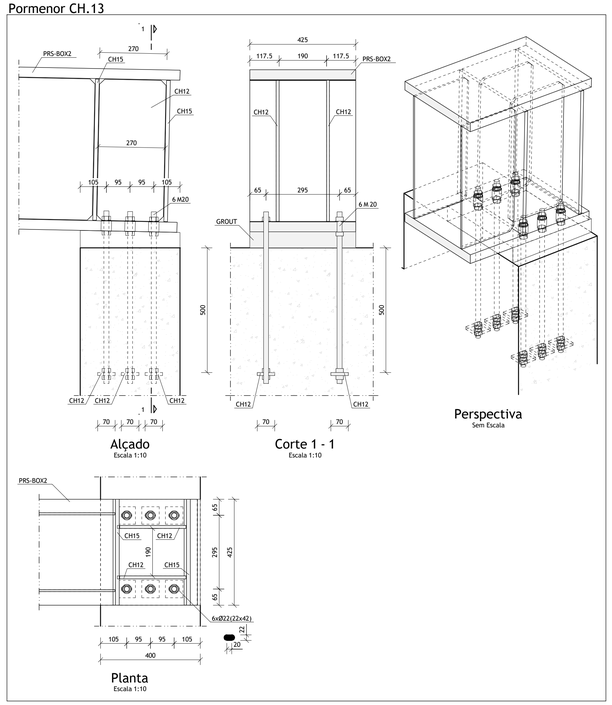

Pormenor CH.14

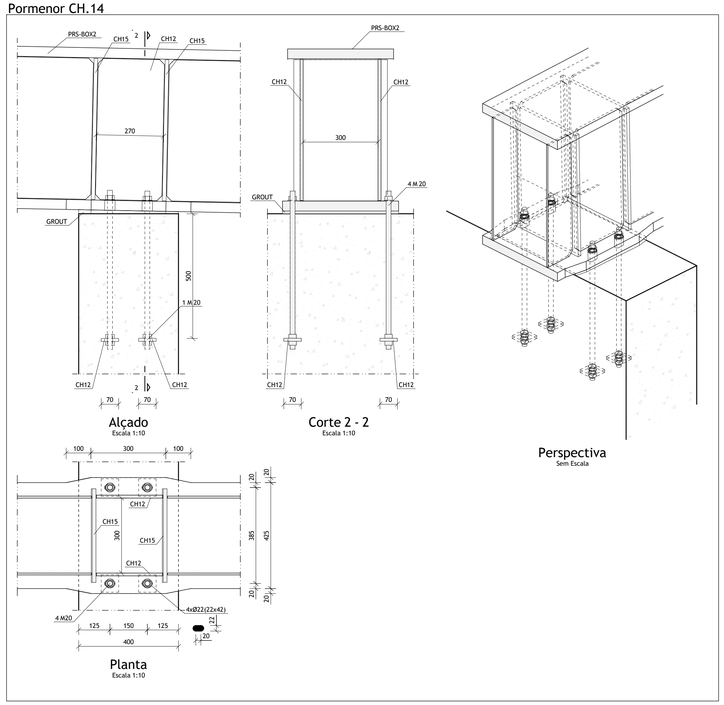

Pormenor CH.19

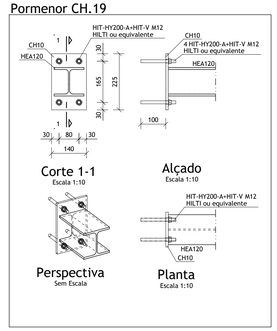

Pormenor CH.18

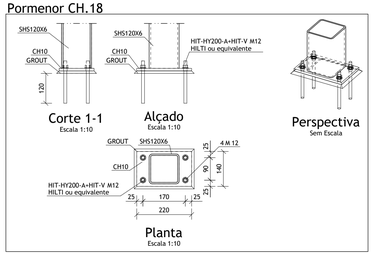

Pormenor CH.15

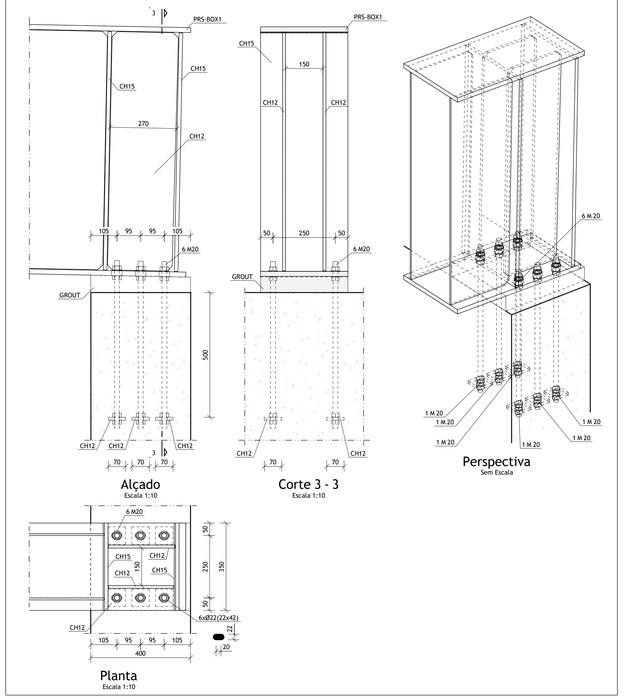

Pormenor CH.16

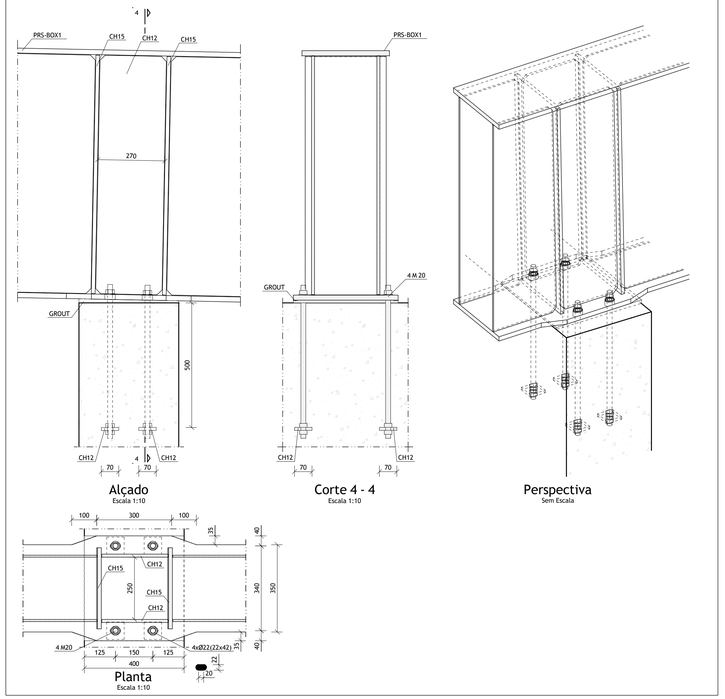

Pormenor CH.17

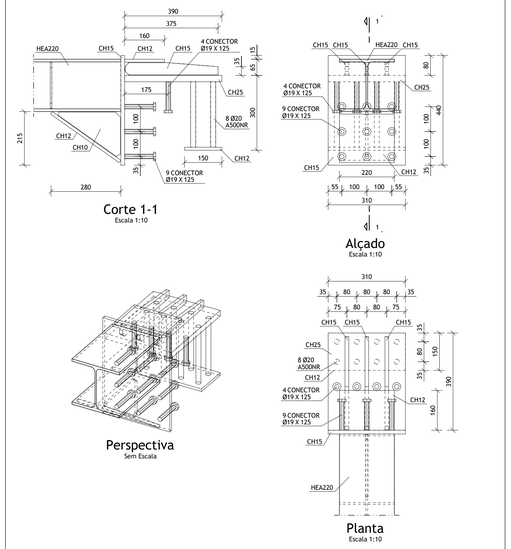

MATERIAIS ESTRUTURAIS:

Betão Armado em Elementos Estruturais :

Betão de Limpeza ou Regularização	- C16/20; XO (P); Cl 1.00; Dmáx 22; S3
Sapatas, Laje e Vigas de Fundação	- C30/37; XA2 (P); Cl 0.40; Dmáx 22; S3
Muros Suporte (c/Aditivo Hidrófugo)	- C30/37; XA2 (P); Cl 0.40; Dmáx 22; S3
Pilares/Núcleos/Paredes	- C30/37; XC3 (P); Cl 0.40; Dmáx 12; S3
Lajes/Vigas	- C30/37; XC3 (P); Cl 0.40; Dmáx 12; S3
Betão para Reforço Estrutural	- C30/37; XC3 (P); Cl 0.40; Dmáx 12; S3
Restantes Elementos Estruturais	- C30/37; XC3 (P); Cl 0.40; Dmáx 22; S3

Aço em Elementos de Betão Armado:

Varões	- A500 NR (LNEC E450:2010)
Redes Electrossoldadas	- A500 EL (LNEC E458:2011)
Chumbadouros	- Classe 8.8 (fy = 640 MPa)

Aço em Elementos de Estrutura Metálica:

Perfis Laminados e chapas	- S275 JR (NP EN 10025-2)
Parafusos	- Classe 8.8 (EN14399-3)
Porcas	- Classe 8 (EN14399-3)
Anilhas	- (EN14399-5)

Madeira em Elementos de Estrutura de Madeira:

Varões	- Classe E (CE8)(NP4305)

RECOBRIMENTO DE ARMADURAS:

Elementos Estruturais

Elementos de Fundação	- 4.0 cm
Muros Suporte (face em contacto com o terreno)	- 4.0 cm
Muros Suporte (face sem contacto com o terreno)	- 3.5 cm
Pilares/Núcleos/Paredes e Vigas em Geral	- 3.5 cm
Pavimento Térreo e Lajes Maciças	- 3.0 cm
Restantes Elementos Estruturais	- 3.5 cm

NOTAS:

- Em conformidade com o estipulado nas Normas NP EN 206-1:2007, NP ENV 13670-1:2007, EN 1992-1-1:2004 e especificação LNEC E464:2007.
- Foi considerada uma Classe Estrutural S4, a que corresponde um Tempo de Vida Útil de 50 Anos.
- Foi considerada uma Classe de Inspecção 2 e uma Classe de Execução 2.
- Foi considerada uma Estabilidade ao Fogo de acordo com o Projecto de Segurança.

NOTAS GERAIS - BETÃO ARMADO:

- Este desenho só é válido quando visto em conjunto com o Projecto de Arquitectura e todos os Projectos das Especialidades.
- As betonagens e a sequência dos trabalhos deverão ser realizadas de acordo com a respectiva Especificação Técnica e Faseamento de Execução.
- Todas as cotas de implantação devem ser confirmadas pelo Projecto de Arquitectura e em Obra, e são da responsabilidade do Empreiteiro.
- As cotas e dimensões indicadas nos desenhos referem-se ao tosco, excepto quando expressamente indicado.
- Para definição de acabamentos, consultar o Projecto de Arquitectura.
- A localização e dimensão de todas as Couretes e Furações de Lajes, Vigas e Paredes, devem ser confirmadas pelo Projecto de Arquitectura e pelos Projectos das Especialidades, sendo esta da responsabilidade do Empreiteiro Geral.
- As peças desenhadas dos elementos estruturais de preparação em obra, devem contemplar todas as instalações embebidas e as couretes de atravessamento (verticais e horizontais) que as mesmas impõem, de forma a serem totalmente realizadas na betonagem.
- O Adjudicatário deverá executar os desenhos de fabrico, elevação e montagem de acordo com os pormenores definidos no Projecto. Esses desenhos serão submetidos à aprovação da Fiscalização.

NOTAS GERAIS - METÁLICAS:

- A classe de execução da estrutura metálica, de acordo com a norma EN1090-2, é a EXC2.
- O Adjudicatário deverá executar os desenhos de fabrico, elevação e montagem de acordo com os pormenores definidos no Projecto. Esses desenhos serão submetidos a aprovação da Fiscalização.
- A emenda de troços de perfis com comprimentos inferiores aos disponíveis mercado não é permitida. Caso seja necessário proceder a estas emendas, as soldaduras serão submetidas aos ensaios definidos na Normativa Europeia. Caso a emenda seja realizada com recurso a ligações aparafusadas, esta ligação deverá ter a mesma capacidade resistente das peças a ligar.
- Antes de se iniciar o fabrico da estrutura, todas as dimensões deverão ser confirmadas no local da obra.
- Metal de soldadura Fe510 ou superior.
- Cordão geral de soldadura a=0.7 x menor espessura a soldar em toda a periferia das superfícies em contacto.
- Todas as soldaduras deverão ser aprovadas com certificado do Instituto de Soldadura e Qualidade, ou por Instituto similar com prévia autorização da Fiscalização.
- Excepto quando indicado o contrário, todas as ligações serão soldadas.
- Todas as ligações aparafusadas, à excepção das indicadas nas peças desenhadas, deverão ser pré esforçadas de acordo com o disposto na norma EN1090-2. As superfícies de contacto dos elementos a serem ligados por parafusos de alta resistência em ligações por atrito deverão garantir uma classe de atrito B com um coeficiente de atrito μ≥0.4.
-Deverá ser apresentado à fiscalização um plano de transporte e montagem da estrutura metálica no qual deve ser feita referência aos meios de elevação necessários em obra, bem como as medidas de segurança a adoptar.

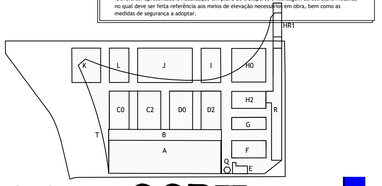

KKAA
KENGO KUMA & ASSOCIATES

OPORTO OFFICE FOR DESIGN AND ARCHITECTURE

MOTA-ENGIL ENGENHARIA

PROJETISTAS E CONSULTORES DE ENGENHARIA

EMISSÃO	DATA	DESCRIÇÃO	PROJ.	VER.	VAL.
00	2022-04-29	Primeira Emissão	AB	NI	AM
01	2022-05-27	Revisão Geral	PC	NI	AM
06	2023-03-24	Revisão Geral	TP	NI	AM

REQUERENTE
Mota - Engil Engenharia e Construção, S.A.

OBRA
Matadouro Porto

ESPECIALIDADE
EST - Estruturas e Fundações

SUB -ESPECIALIDADE
SSE - Sem Sub-Especialidade

TÍTULO
Pormenores Chumbadouros CH.12 a CH.19

ZONA
AB0 - Edifícios A e B

FASE
PRE - Projeto de Execução

ESCALAS
C/INDICADO

Nº DO DESENHO

DES	2020043-P	AB0	EST	SSE	12	022	PRE	06
Doc. Tipo	Projeto Nº	Zona	Especialidade	Sub-Especialidade	Tipo	Nº Ordem	Fase	Emissão

Formato: ISO A0 841x1189

Reservados todos os direitos de autor pela Legislação em vigor. Este desenho é parte integrante de um projecto da propriedade intelectual de AAGE Projectistas e Consultores de Engenharia, Lda e não pode ser reproduzido, divulgado ou copiado, no todo ou em parte, sem autorização escrita.