## ANMERKNINGER:

Kontrollklasse: Normal
Ytterfiberskaklasse betong: 2
Toleranseklasse betong: 1

BETONG
Betongkvalitet: Generell B35
Bestandighetsklasse: M40
Kloridklasse: ≤ 0.1
Herdeklasse: 1
Dimensjonsmarkerte armerte:
Dmax = 20mm

Nominell overdekning:
FUNDAMENTPLATE:
- OK: 50mm (a.tol. 10mm): XC4 + XD3
- UK: 50mm (a.tol. 10mm): XC4 + XA1
- Sider 50mm (a.tol. 10mm): XC4 + XA1

VEGGER/BJELKE:
- VEGGER: 35mm (a.tol. 10mm): VANNTETT :XC4+ XA1
- PLATE: 50mm (a.tol. 10mm): VANNTETT :XC4+ XA1

NB!
* 2x plastfolie under hele fundamentplatta
* Bunnen av graven tilengjort med glatt sandutjevning på magerbetong, bokalt styrofoam,

Armering: B500NC

ARMERING SE PÅ TEGNINGER:
K-22-1-0U1x
K-22-5-0U1x

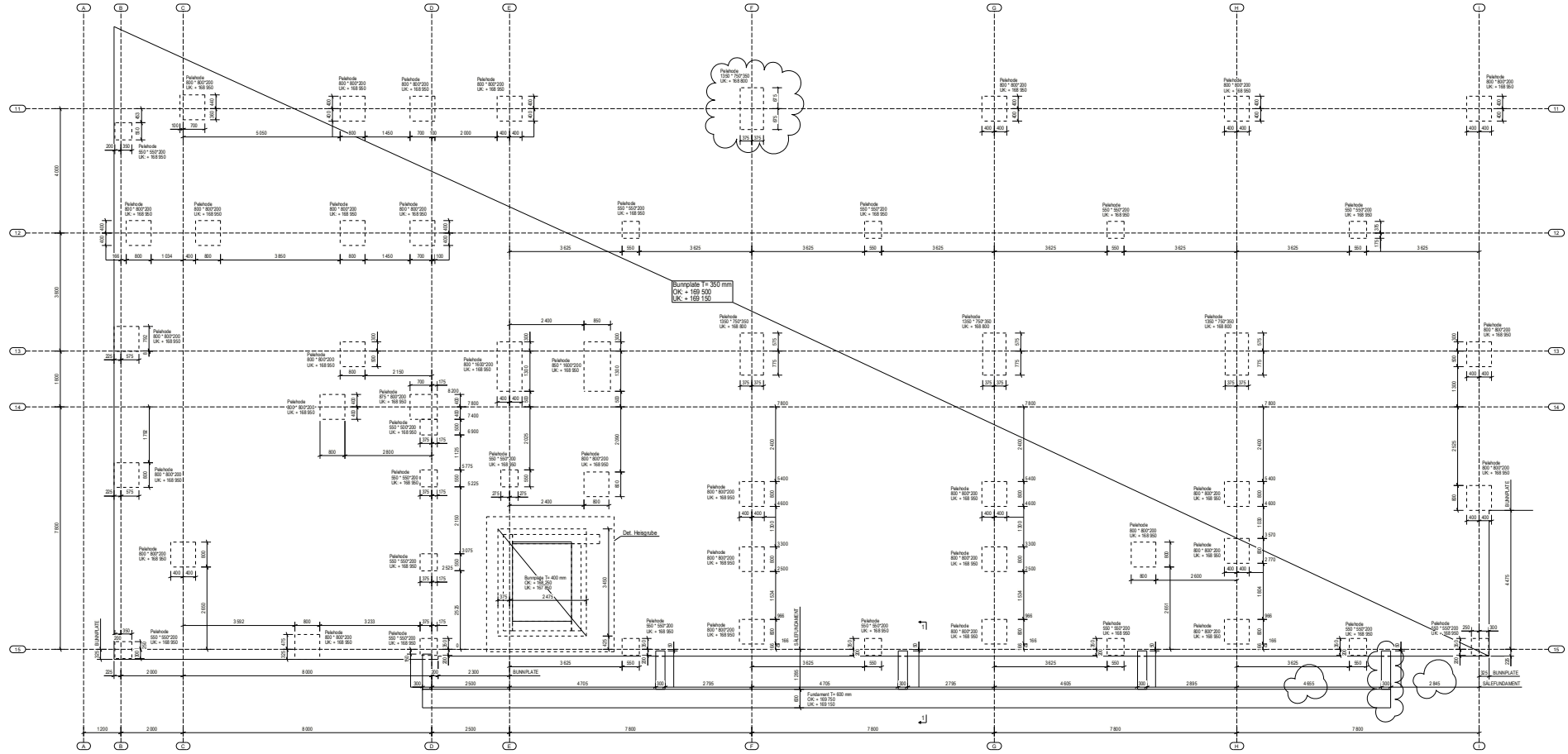


**Fundamentplan - DEL A**
1:50

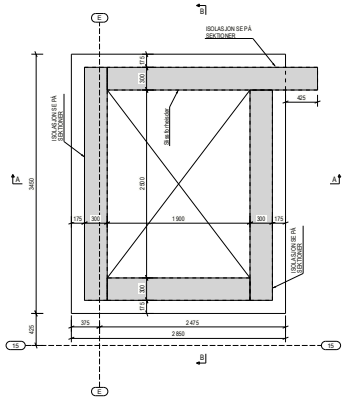


**Detalj Heisgrube**
1:25

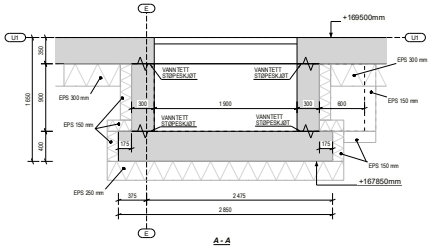


**A - A**
1:25

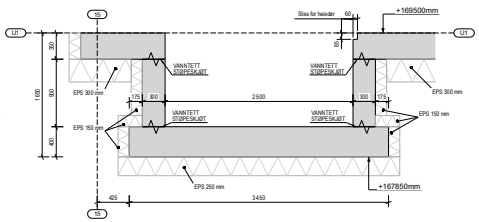


**B - B**
1:25

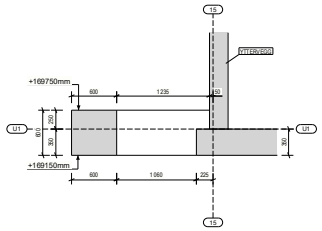


**1 - 1**
1:25

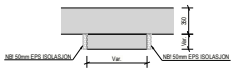


**Standard detalj av pelehode**
1:25

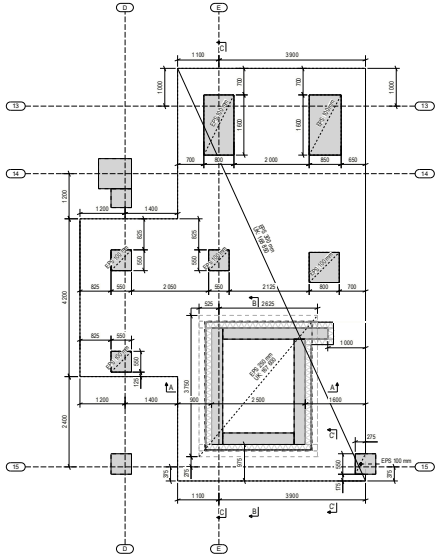


**ISOLASJON UNDER BETONGDEKKE/PELEHODER - DEL A**
1:50

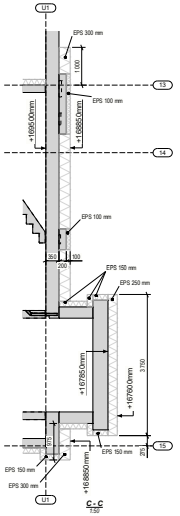


**C - C**
1:50

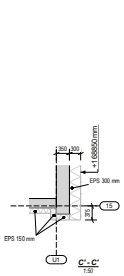


**C' - C'**
1:50

Copyright © CONSTRAVIA 2024
Format: A4