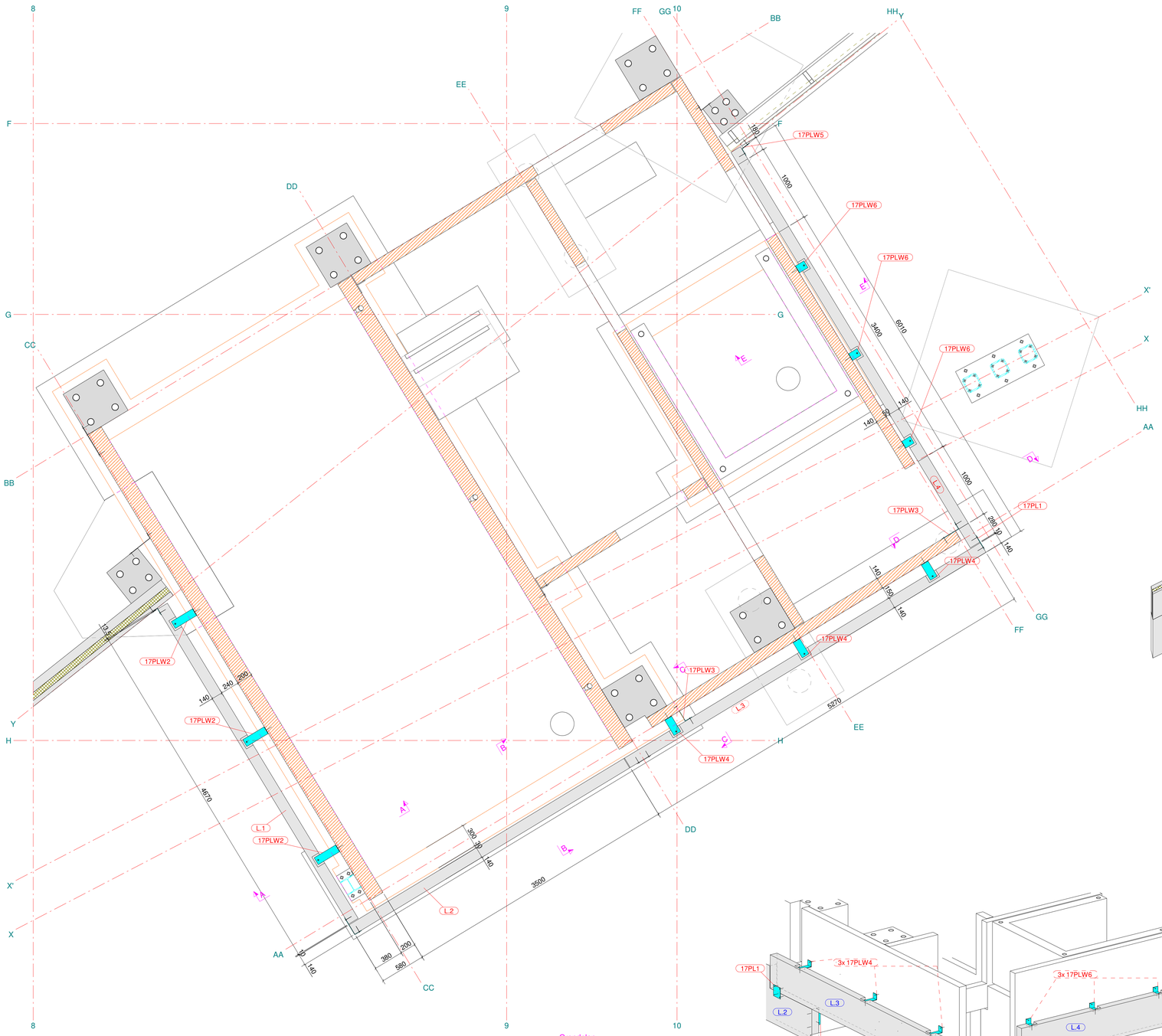

Grondplan
1:25

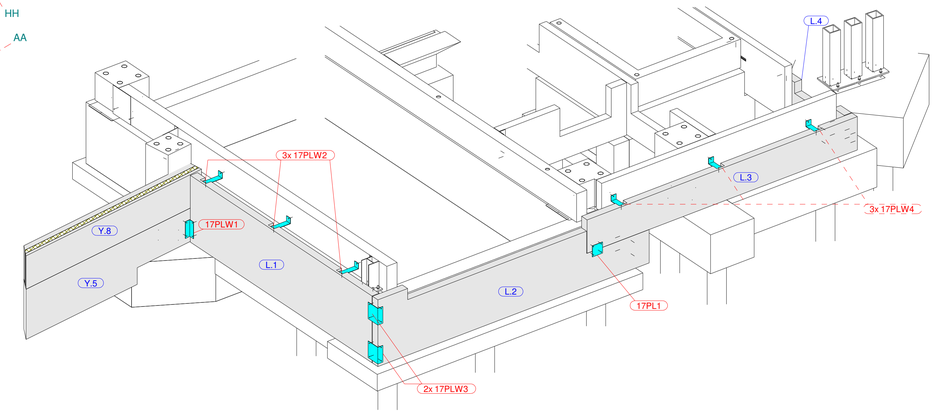

3D - 3D

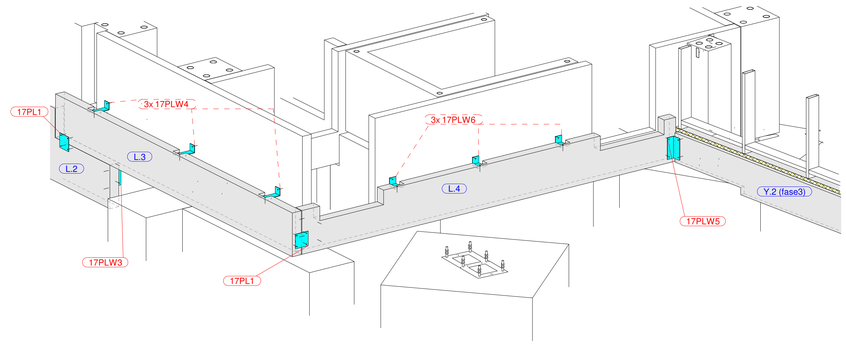

3D - 3D

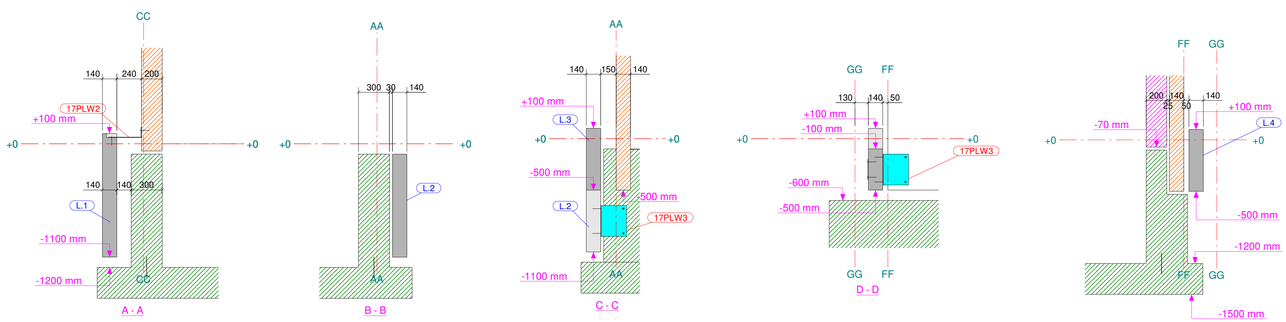

BEEUWSAERT CONSTRUCT

Nijverheidslaan 3, 8880 Ledegem
Tel: + 32(0)56/43.18.43 - Fax: +32(0)56/41.28.48
e-mail: info@beeuwsaert-construct.be

BOUWHEER:
Handsaeme

Tel.: GSM:
Fax:
Mail:

Tekenaar alg. plan: Peter Bruneel
Mail: peterbruneel@beeuwsaert-construct.be
Tekenaar structuur: Peter Bruneel
Mail: peterbruneel@beeuwsaert-construct.be

Werfleider: Tom Vanhoutte
Mail: tomvanhoutte@beeuwsaert-construct.be
Tel.: 0470 96 86 16

BOUWPLAATS:

DOSSIERNUMMER:
24-2678A Handsaeme Machinery 2

Gegevens:
Fundering: C25/30
Structuur:
- Galva:
- Geverfd:
- RAL kleur:
- Rf verf:
- Rf door Beeuwsaert:
- Rf door klant:
Steeldeck:
Poorten:
Schrijnwerk:

Gegevens architect:

Tel.: GSM:
Fax:
Mail:

Voor akkoord bouwheer:
Datum:
Handtekening:

WIJZIGINGEN: DATUM:

MONTAGE - Plinten rond liftkern

Deze tekening blijft onze eigendom en mag zonder onze schriftelijke toestemming niet worden gekopieerd, of aan derden ter inzage worden gegeven, noch voor derden worden gebruikt.

Dit plan geldt enkel als indicatie. Geen enkele bestelling mag gebeuren door gebruik te maken van de maataanduidingen die op het plan vermeld staan.

Bij ondertekeningen van dit plan verklaart de klant zich akkoord met het uitvoeringsplan.

31.01.2025 14:25:49

DATUM:	31.01.2025
PLANNUMMER:	[28]
SCHALEN:	1:25 1:33 1:40

Tekla Structures