1	db a(z) pcs in the	906 . Fő/szbar Phase	
Összesen /Total:		1 db/pcs.	

TŰZIHORGANYZÁSI UTASÍTÁSOK
HOT-DIP GALVANIZED INSTRUCTIONS

Tűzihorganyzott szerkezeteknél a horganyfuratok a horganyzást készítő üzemmel előzetesen egyeztetendőek!
The zinc holes must be negotiate in advance with the galvanizing factory for the hot-dip galvanized structures!

HEGESZTÉSTECHNIKAI UTASÍTÁSOK
WELDING INSTRUCTIONS

Rúd-elektróda: Rod-electrode:	MSZ EN ISO 2560
Hegesztőhuzal: Welding wire:	MSZ EN ISO 14341
Védőgáz: Shielding gas:	MSZ EN ISO 14175
Értékelési csoportok: Varrat (weld): Evaluation groups: Szerk. (struct.):	MSZ EN ISO 5817 MSZ EN ISO 1090-2
Lángvágás: Flame cutting:	MSZ EN ISO 9013-4.4.1
Toleranciaosztály: Tolerances:	MSZ EN ISO 1090-2
Illesztések: Fitting tolerance:	MSZ EN ISO 9692-1
Anyagminőség Material:	S235JR S355JR S355J2
Varratjelölés: Weld sign:	MSZ EN ISO 22553

Hasonló varratok egyszer vannak jelölve!
Similar welds marked only once on one drawing!

VARRATJELÖLÉSEK MSZ EN ISO 22553
DESIGNATION OF WELDINGS

SYMBOL HÖN SHOP	SYMBOL HSZ SITE	DETAIL RÉSZLET	SYMBOL HÖN SHOP	SYMBOL HSZ SITE	DETAIL RÉSZLET			
						6	4	
						7	5	
						8	5	10
						9	5	
						10	5,5	
		t1=5 10 60°				11	6	
						12	6,5	60°
						13	7	
		t1=10 60°			S-O, NEM SOR	14	8	
						17	7,5	
						18	8	
		60°				19	9	
					ELŐN SUGÁR FAR SIDE	20	9	
						22	9	60°
						23	9,5	
		60° t1=10			KÉTOLDALI S.O.-P.O.	25	10	
						28	10,5	
						30	14	
						31	10	40°
						35	10,5	

LYÖKÖZŐ LYÖK HÁRÍTÓ ROOT TO BE TACKED UP AND COUNTERMELTED

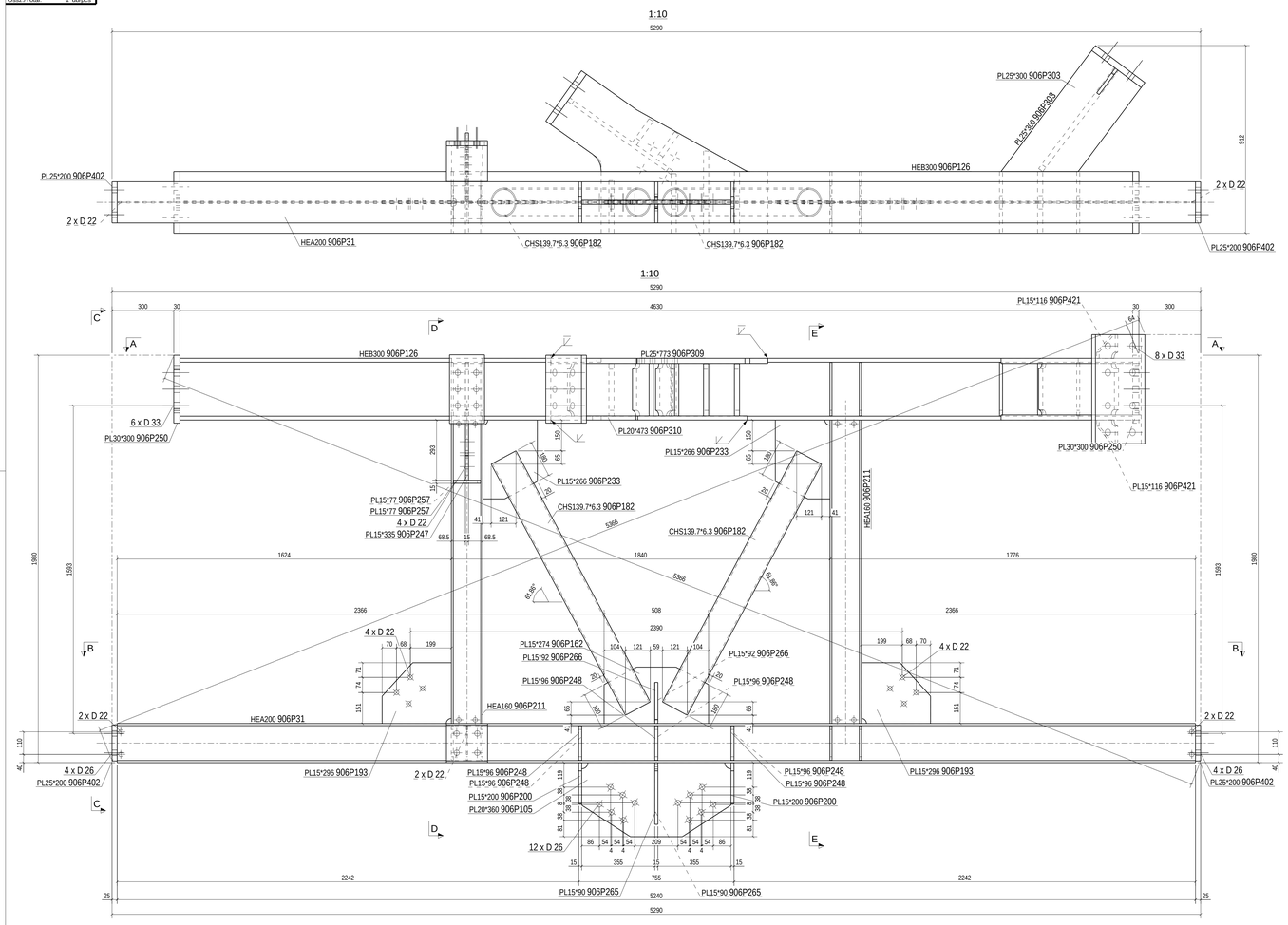

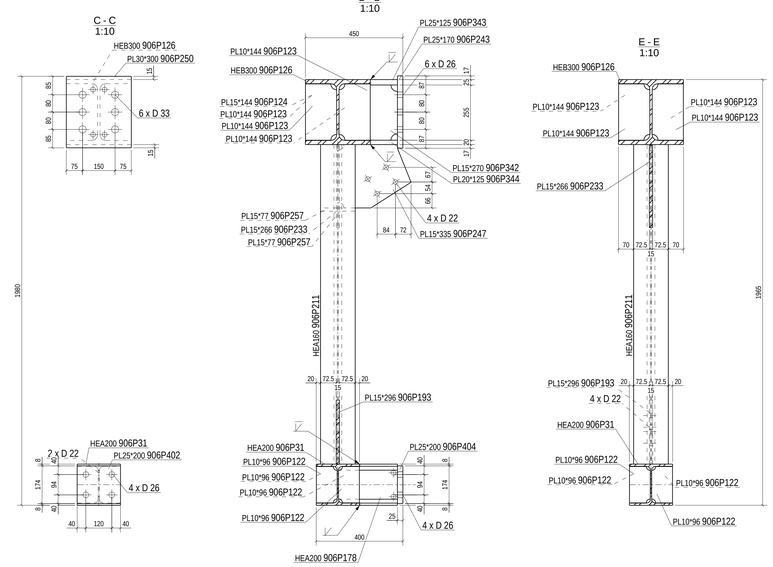

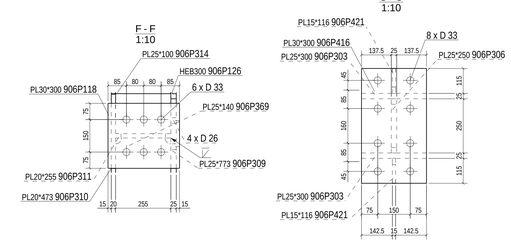

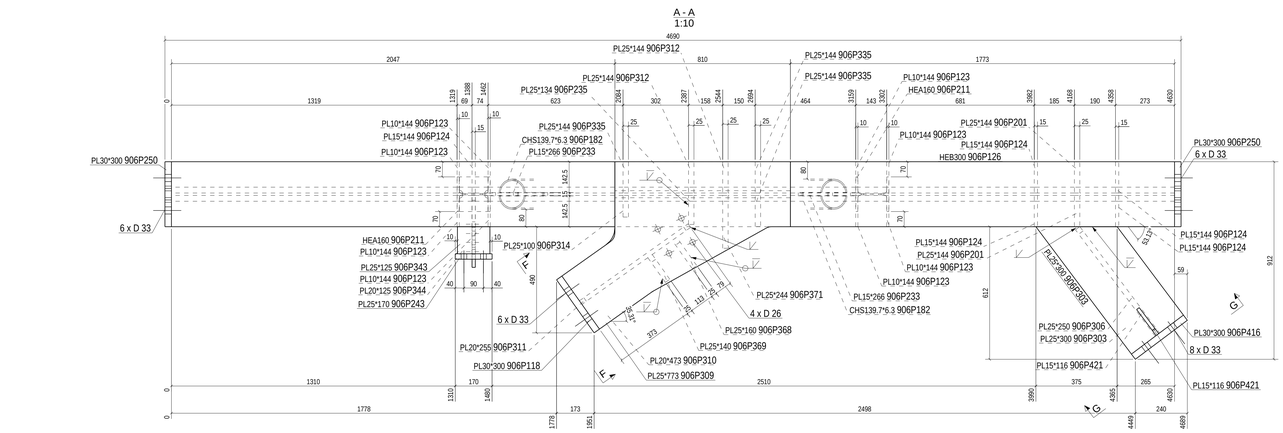

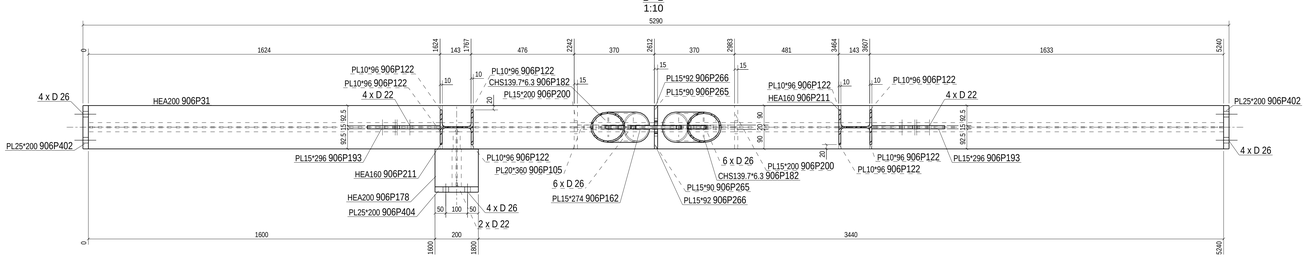

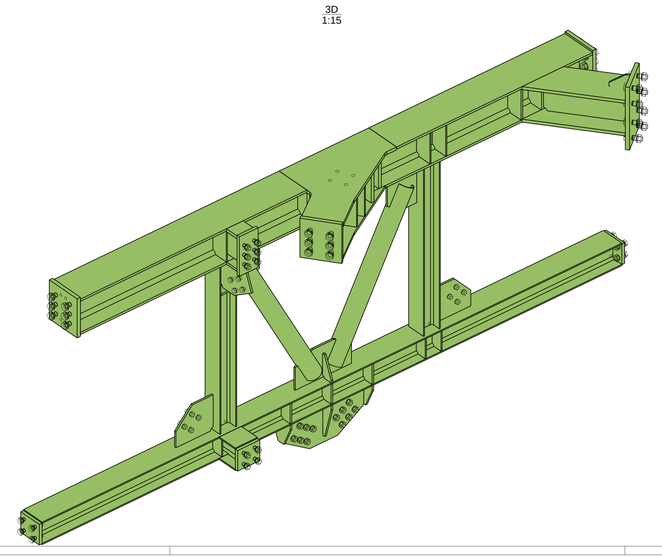

Rev.	Rev. index	Rev. dátum/Rev. date	Szerkesztő/Detailer	Revízió leírása/Revision description
1	01	2024-07-04	KN, SZM	Második kiadás/ Second issue
0	00	2024-05-31	KN, SZM	Első kiadás/ First issue

ÁLTALÁNOS MEGJEGYZÉSEK: General Comments:
Varratok: sarokvarrat - kétoldali, a=t/2; sarokvarrat - egyoldali, a=t0,7*t; tompavarrat - ám; Legkisebb varrat a=4 mm
Welds: fillet weld - a=t/2 both side; fillet weld - a=t0,7*t one side; butt weld - a=t; Minimum weld a=4 mm

Kiviteli osztály EXC2, ha nincs más előírás!
If no execution class specified EXC2 shall apply!

Gyártmány elemlista/Assembly part list: 906A58 Készült/Nr. of pieces: 1 db/piece(s)

Tételszám/Item no	Profil/Profile	Minőség/Material	Db./Pcs	Hossz/Length(mm)	Felület/Area(m2)	Súly/Weight (kg)
906P31	HEA200	S235JR	1	5240	5.97	221.3
906P105	PL20*360	S235JR	1	725	0.49	35.1
906P118	PL30*300	S235JR	1	330	0.24	23.3
906P122	PL10*96	S235JR	8	168	0.29	9.8
906P123	PL10*144	S235JR	8	260	0.64	22.8
906P124	PL15*144	S235JR	5	260	0.42	21.4
906P126	HEB300	S235JR	1	4630	8.01	541.5
906P162	PL15*274	S235JR	1	508	0.27	14.8
906P178	HEA200	S235JR	1	272	0.31	11.5
906P182	CHS139.7*6.3	S235JR	2	1384	1.20	55.2
906P193	PL15*296	S235JR	2	336	0.38	20.5
906P200	PL15*200	S235JR	2	200	0.14	6.8
906P201	PL25*144	S235JR	2	260	0.18	14.3
906P211	HEA160	S235JR	2	1475	2.67	89.9
906P233	PL15*266	S235JR	2	383	0.42	22.3
906P235	PL25*134	S235JR	1	254	0.08	6.5
906P243	PL25*170	S235JR	1	334	0.14	11.1
906P247	PL15*335	S235JR	1	293	0.18	9.4
906P248	PL15*96	S235JR	6	168	0.23	11.0
906P250	PL30*300	S235JR	2	330	0.47	46.6
906P257	PL15*77	S235JR	2	132	0.05	2.3
906P265	PL15*90	S235JR	2	300	0.09	4.2
906P266	PL15*92	S235JR	2	200	0.06	2.8
906P303	PL25*300	S235JR	2	735	0.84	73.3
906P306	PL25*250	S235JR	1	614	0.35	29.7
906P309	PL25*773	S235JR	1	1055	0.96	87.1
906P310	PL20*473	S235JR	1	955	0.45	31.6
906P311	PL20*255	S235JR	1	614	0.34	24.3
906P312	PL25*144	S235JR	2	254	0.18	13.9
906P314	PL25*100	S235JR	1	254	0.07	4.8
906P335	PL25*144	S235JR	3	254	0.27	20.9
906P342	PL15*270	S235JR	1	260	0.15	7.9
906P343	PL25*125	S235JR	1	150	0.05	3.7
906P344	PL20*125	S235JR	1	150	0.05	2.9
906P368	PL25*160	S235JR	1	255	0.10	7.8
906P369	PL25*140	S235JR	1	255	0.09	6.8
906P371	PL25*244	S235JR	1	254	0.15	11.9
906P402	PL25*200	S235JR	2	174	0.18	13.7
906P404	PL25*200	S235JR	1	174	0.09	6.8
906P416	PL30*300	S235JR	1	530	0.37	37.4
906P421	PL15*116	S235JR	2	150	0.06	2.7
				Összesen/Total:	27.68	1591.6

Építető/Customer:
SWISS KRONO Kft.
H-4800 Vásárosnamény, Ipar utca 1.

MUGP építőmérnöki kft.

Munkaszám/Work number	24-005	PROJECT: SKHU-058 ÜZEM BŐVÍTÉSE / PLANT EXTENSION H-4800 Vásárosnamény, Ipar utca 1. - Hrsz.: 42462	
Tervező/Designer	KN, SZM		
Szerkesztő/Detailer	KN, SZM	Méretarány/Scale 1:10 1:15	REV: 01
Lapméret/Drawing size:	1189x841	Kiadva/Issued: 04.07.2024	
Rajzszám/Dwg. nr.	[906A.58]	Revízió/Revision 04.07.2024	

Tekla Structures