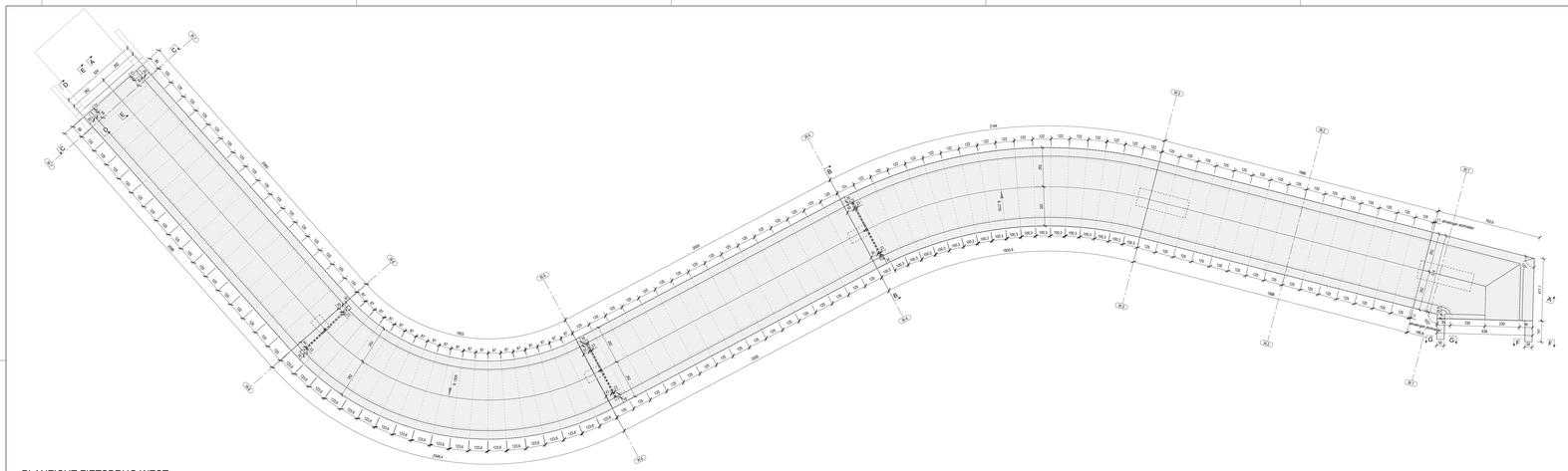

PLANZICHT FIETSBRUG WEST
Schaal 1:100

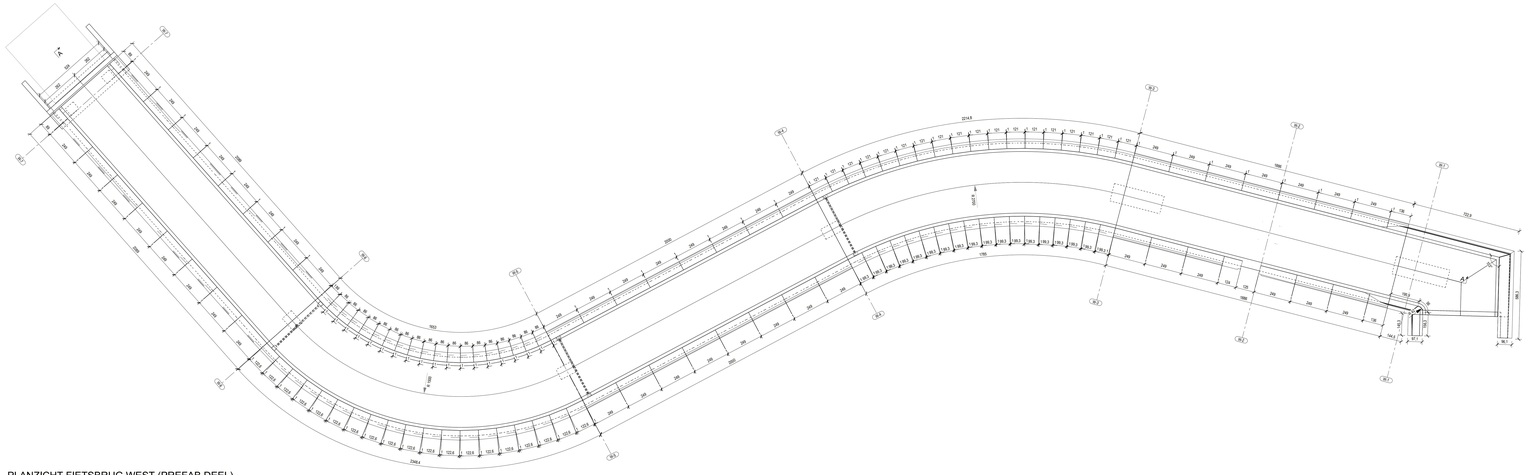

PLANZICHT FIETSBRUG WEST (PREFAB DEEL)
Schaal 1:100

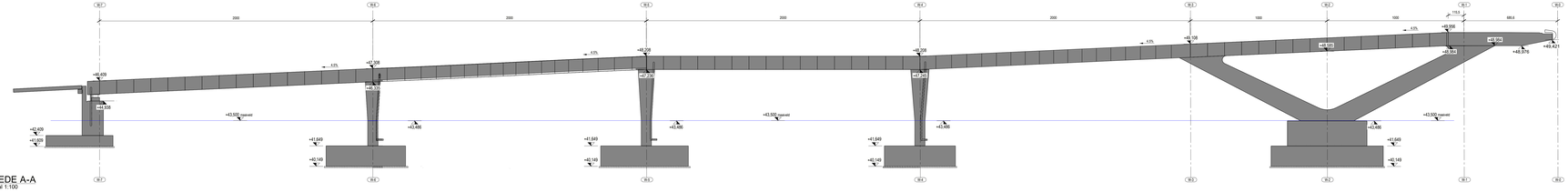

SNEDE A-A
Schaal 1:100

Detail A
Schaal 1:25

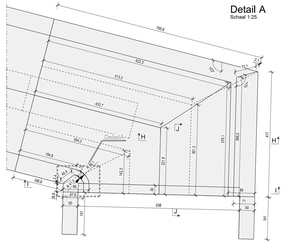

Planzicht Brugdeel 6
Schaal 1:50

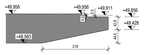

SNEDE H-H
Schaal 1:50

SNEDE J-J
Schaal 1:50

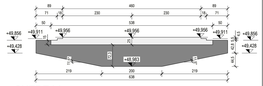

SNEDE I-I
Schaal 1:50

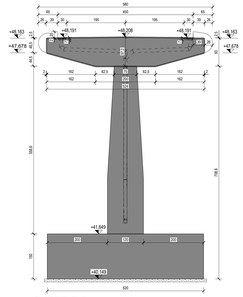

SNEDE B-B
Schaal 1:50

SNEDE F-F
Schaal 1:25

SNEDE G-G
Schaal 1:25

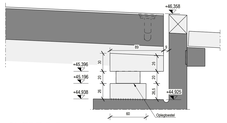

SNEDE D-D
Schaal 1:25

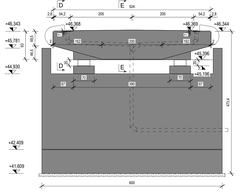

SNEDE C-C
Schaal 1:50

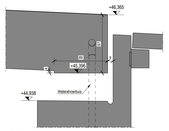

SNEDE E-E
Schaal 1:25

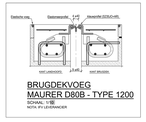

BRUGDEKVOEG
MAURER D80B - TYPE 1200
SCHAAL: 1:10
NOTA: PY JEVERMACHER

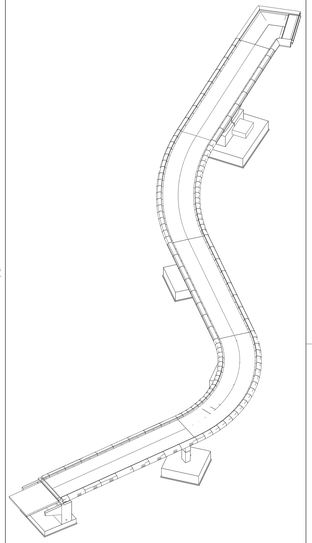

ALGEMEEN:

- (+0.000) : Palen weergegeven in mTAW;
- Alle maten zijn in mm, tenzij anders vermeld;
- De bestaande toestand is louter indicatief op de tekeningen weergegeven;
- De opdrachtnemer moet zich ter plaatse van de werkelijke toestand vergewissen en waar nodig de werkelijke toestand opmeten;
- Bovenop de getekende kromming wordt er door de opdrachtnemer een zeeg toegepast;
- De opdrachtnemer neemt, ten gevolge van het gebruik van verschillende materialen (b.v., constructiestaal, roestvrij staal), alle nodige maatregelen (zoals b.v.het plaatsen van een isolatie van polychloropreen of kunststof tussen de verschillende materialen) opdat galvanische corrosie vermeden wordt;
- De opdrachtnemer legt hier een voorstel ter goedkeuring voor aan de aanbestedende overheid.
- Onontbrekende platen is een principeplan. De werkelijke dimensies, aanzetpalen en afmetingen volgen uit de studie van de opdrachtnemer. Deze legt de uitvoeringstekeningen ter goedkeuring voor aan de aanbestedende overheid.

BETON:

- Alle zichtbare buitenhoeken worden voorzien van vellingkanten met rechthoekszijden van 20mm (-20mm, tenzij andere aangeduid);
- Alle stortnoegen worden opgewoel;
- De sokkelhoogte voor de opleggingen is vermoedelijk en indien nodig aan te passen t.t.v de hoogte van de in realitiet gebruikte opleggingen;
- Uitboring met behulp van breedplaten is niet toegelaten.

Constructiedeel	Specifieke beton		Dekking op betonstaal (mm)		
	B-waarde	Omgevingsklasse	Nominale	Minimum	Toleranties
Funderingszolen (in situ)	C35/45	EE4 / EE3	55	45	-10/+10
Landhoofd (in situ)	C35/45	EE4	55	45	-40/+10
Vrijdeel	C35/45	EE4	55	45	-10/+10

De Vlaamse Waterweg nv

AFDELING REGIO OOST
WERVENSTRAAT 44 3500 HASSELT
T 011 29 84 00 info@de-vlaamse-waterweg.be
www.vlaamsewaterweg.be

PLANNR. ARO-23-3101-BET-PL-015

WILLEMEN INFRA

Willemen Infra
Bosstelos 4
3900 Overpelt
Tel +32 9 263 07 00
info@willemeninfra.be

In samenwerking met:

FRANKI CONSTRUCT

Franki Construct
Kartuizerweg 1
2550 Kontich
T +32 3 821 08 80
F +32 3 821 08 99
info.frankiconstruct@franki.be

Nagezien door:

Nico Jansy

Opgemaakt door:
Hasselt,

ing. Robin Lievens

Goedgekeurd om gevoegd te worden bij
bestek ARO-23-3101

HISTORIEK			
ING.	DATUM	BEWERKING	TK
00	16.04.2025	EERST VERIF	EDW
01	26.04.2025	TOEVOEGEN KLEINUTTEN	EDW
02	28.05.2025	TOEVOEGEN OITM DIESEL	EDW
03	07.07.2025	TOEVOEGEN OITM MAERS MS 1	EDW
04	07.08.2025	ALGEMENE AANPASSINGEN	EDW

AFMETING: SCHAAL: zie tekening.

ZUID-WILLEMSVAART

Stad Dilsen-Stokkem - Voetgangersbrug Lanklaar
Verbeteren van de toegankelijkheid van de fiets- en voetgangersbrug te Dilsen-Stokkem (Lanklaar)

UITVOERING

BEKISTINGSPLAN BRUGDEK

CREANTIS