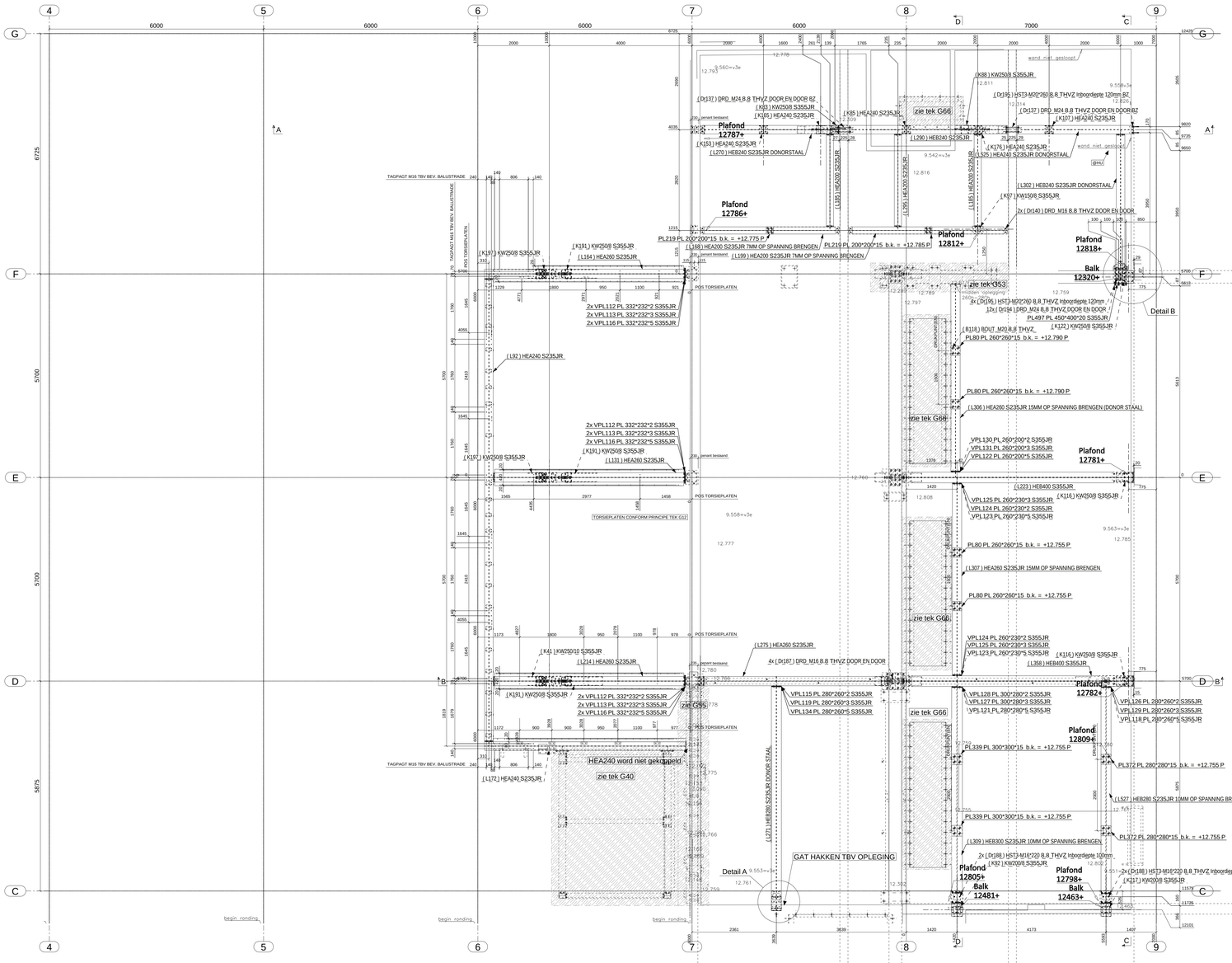

13140+P 4e Verdiepingsvloer
1:50

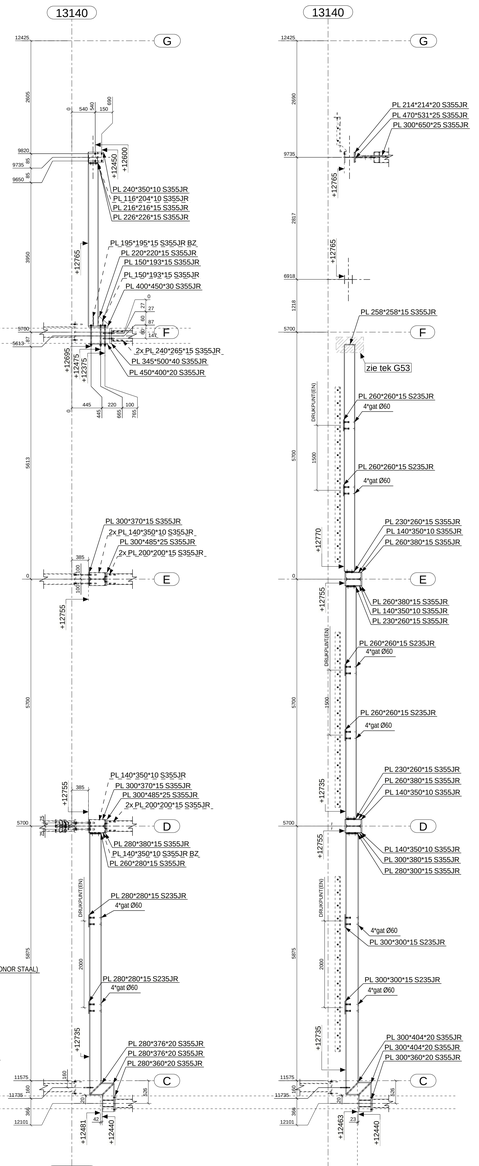

dsn. C-C, 1:50

dsn. D-D, 1:50

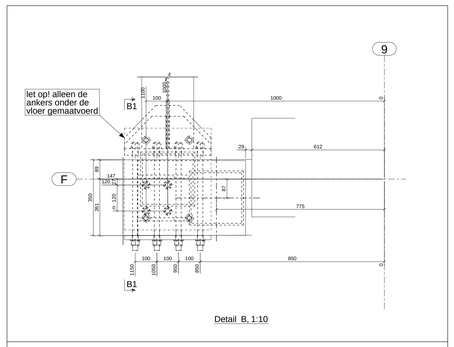

Detail B, 1:10

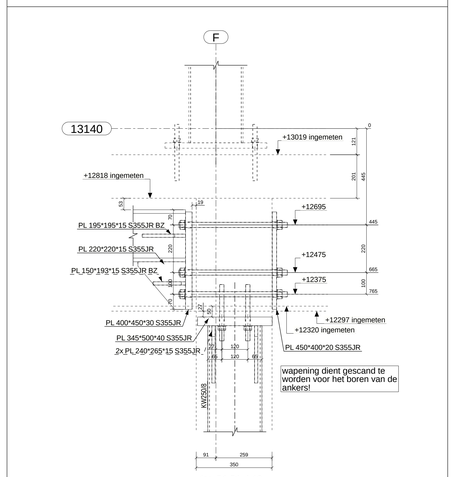

dsn. B1-B1, 1:10

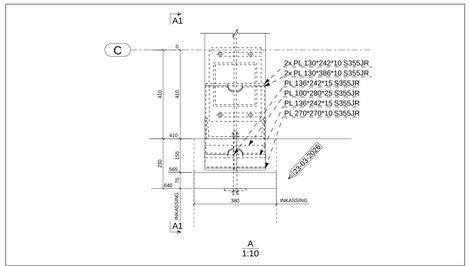

A
1:10

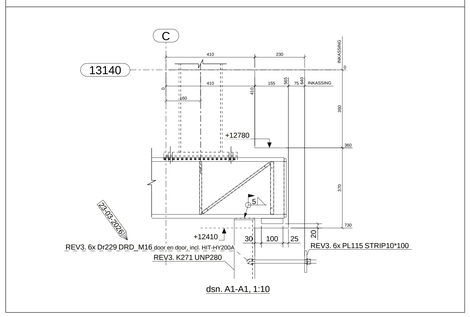

dsn. A1-A1, 1:10

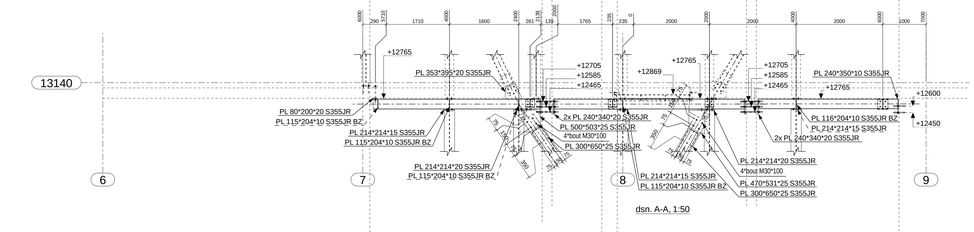

dsn. A-A, 1:50

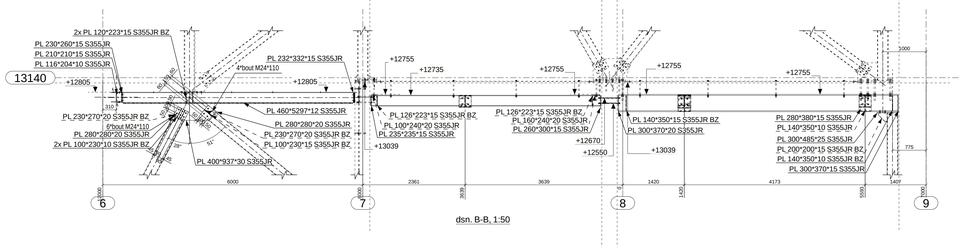

dsn. B-B, 1:50

ingeladen referentiemodellen:
20250915 - dnp te arnhem - - meting 3e verdieping.dwg
202511105 - dnp te arnhem - renssenstraat - meting 3e verdieping.dwg
I05-HGT-RS-V3-02_G106466.dwg
I05-HGT-RS-V3-01_G106466.dwg
I05-Zijkant vloer as 7-01_G106466.dwg
I05-Gevel Rennsestr as7 tbv Staal van EE-03_G106466.dwg

1-laags poedercoatsysteem volgens NEN 5254 in RAL 9002 (grijswit)
laagdikte minimaal 64 micron en nominaal 80 micron

bestaande wapening dient intact te blijven!

Fabricage volgens NEN-EN 1090-2
Uitvoeringsklasse: EXC2
Functionele tolerantie klasse: 1

Revisie	Revisie datum	Revisie omschrijving
3	23.03.2026	UNP280 toegevoegd
2	15.12.2025	DEFINITIEF
1	03.12.2025	TER GOEDKEURING
0	07.11.2025	TER CONTROLE

VANEE STAALSPECIALISTEN
WWW.VANEESTAAL.NL

Project:	De Nieuwe Post Arnhem
Opdrachtgever:	Heijmans Utiliteit
Architekt:	Kraaijvanger
Constructeur:	IMD
Onderdeel:	STAALOVERZICHT 4E VERDIEPING ONDER DE VLOER RENSSENSTRAAT

Tenzij anders vermeld:
Lassen (dubbelenke): S235: A=0.4*t; S275: A=0.4*t; S355: A=0.5*t
S236: A=0.8*t; S275: A=0.8*t; S355: A=0.8*t
Materiaalkwaliteit: S235JR
Boutkwaliteit: 8.8 TVZ
Projectie:

Engineer:	JV	Projectnr.:	Subnr.	Tekeningnr.:
Formaat:	1189x841	24175	201	G [13]
Schaal:	1:10 1:50			

Fases:

Subnr	Fase
NVT	0

CE 1231-CPR-1090-1-2013-A-197